FLOORPUL®

Diamond 100S

07/2015

FR

Guide d'utilisation et d'entretien
(Traduction des instructions d'origine)

Attention ! Lisez les instructions avant d'utiliser la machine.

F

SOMMAIRE

LEGENDE PANNEAU DES COMMANDES 4
LEGENDE DE LA MACHINE 4
CARACTERISTIQUES TECHNIQUES 5
AVANT-PROPOS 5
NORMES GENERALES DE SECURITE 5
SYMBOLOGIE 6
ENSEMBLES OPTIONNELS 6
AVANT DE L'UTILISATION 7
- Déplacement de la machine emballée 7
- Déballage de la machine 7
- Accès au compartiment des batteries 7
- Installation des batteries et réglage du type batterie 7
- Montage du rollbar 7
- Chargeur des batteries 7
- Recharge des batteries 7
- Elimination des batteries 7
- Connexion connecteur des batteries et allumage de la machine 7
- Indicateur niveau de charge des batteries 8
- Compteur horaire 8
- Montage du suceur 8
- Réglage du suceur 8
- Réglage bavettes latérales 8
- Montage et démontage des brosses 8
- Montage et démontage de la brosse latérale 9

NETTOYAGE DES SOLS 9
- Réservoir de récupération 9
- Réservoir de la solution détergente 10

ACTIONNEMENT DE LA MACHINE 10
- Avance et marche arrière 10
- Klaxon 10
- Frein de travail 11
- Frein d'urgence et du stationnement 11
- Automatisme relevage suceur en marche arrière 11
- Travail en mode automatique 11
- Travail en mode manuel 11
- Brosse latérale 12
- Réglages de travail 12
- Réglage du débit de la solution détergente 12
- Réglage pression des brosses 12
- Protection électrique 12
- Dispositif trop plein 13

ARRET DE LA MACHINE A LA FIN DU NETTOYAGE 13
ENTRETIEN JOURNALIER 13
- Vidange et nettoyage du réservoir de récupération 13
- Vidange et nettoyage du bac à déchets 13
- Nettoyage du filtre d'aspiration 14
- Nettoyage des brosses 14
- Nettoyage du suceur 14

ENTRETIEN HEBDOMADAIRE 14
- Contrôle de la bavette arrière du suceur 14
- Contrôle des bavettes latérales 14
- Nettoyage tuyau du suceur 14
- Nettoyage du réservoir solution et du filtre extérieur 14

ENTRETIEN BIMESTRIEL 15
- Contrôle de la bavette avant du suceur 15

ENTRETIEN SEMESTRIEL 15
- Contrôle de la bavette de protection de la brosse latérale 15
- Contrôle des freins 15

CONTROLE DE FONCTIONNEMENT 15
- Le moteur d'aspiration ne fonctionne pas 15
- Le moteur des brosses ne fonctionne pas 15
- Le moteur de traction ne fonctionne pas 15
- La solution ne descende pas sur les brosses ou n'est pas suffisante 16
- La machine ne nettoie pas bien 16
- Le suceur ne sèche pas parfaitement 16
- Production excessive de mousse 16

ENTRETIEN PROGRAMME 17
BROSSES CONSEILLEES 17

F

LEGENDE PANNEAU DES COMMANDES

1. DISPLAY VISUALISATION
2. BOUTON VISUALISATION COMPTEUR HORAIRE (DISPLAY)
3. BOUTON VISUALISATION PRESSION DES BROSSES ETABLIE (DISPLAY)
4. SELECTEUR DE REGLAGE PRESSION DES BROSSES
5. INTERRUPTEUR A CLEF
6. BOUTON DE KLAXON
7. PANNEAU DE CONTROLE DES FONCTIONS
8. SELECTEUR MARCHE AVANT / MARCHE ARRIERE
9. SELECTEUR VITESSE
10. LEVIER DE ROBINET
11. INTERRUPTEUR OUVERTURE D'EAU (ELECTROVANNE)
12. SELECTEUR MODALITE DE FONCTIONNEMENT
13. INTERRUPTEUR MISE EN SERVICE BROSSE LATERALE
14. SELECTEUR LEVEE / DESCENTE DES BROSSES
15. SELECTEUR LEVEE / DESCENTE SUCEUR
16. INTERRUPTEUR MOTEURS D'ASPIRATION
17. TEMOIN DE SIGNALISATION FREIN DE STATIONNEMENT INSERE
18. TEMOIN DE SIGNALISATION MOTEURS D'ASPIRATION ALLUMES
19. TEMOIN DE SIGNALISATION RESERVE DE LA SOLUTION DETERGENTE
20. TEMOIN DE SIGNALISATION RESERVOIR RECUPERATION PLEIN
21. TEMOIN DE SIGNALISATION DESCENTE SUCEUR
22. TEMOIN DE SIGNALISATION DESCENTE DES BROSSES
23. TEMOIN DE SIGNALISATION ROTATION DES BROSSES
24. TEMOIN DE SIGNALISATION EAU OUVERTE (ELECTROVANNE)
25. TEMOIN DE SIGNALISATION MISE EN SERVICE BROSSE LATERALE
26. TEMOIN RETABLISSEMENT NIVEAU LIQUIDE DES FREINS

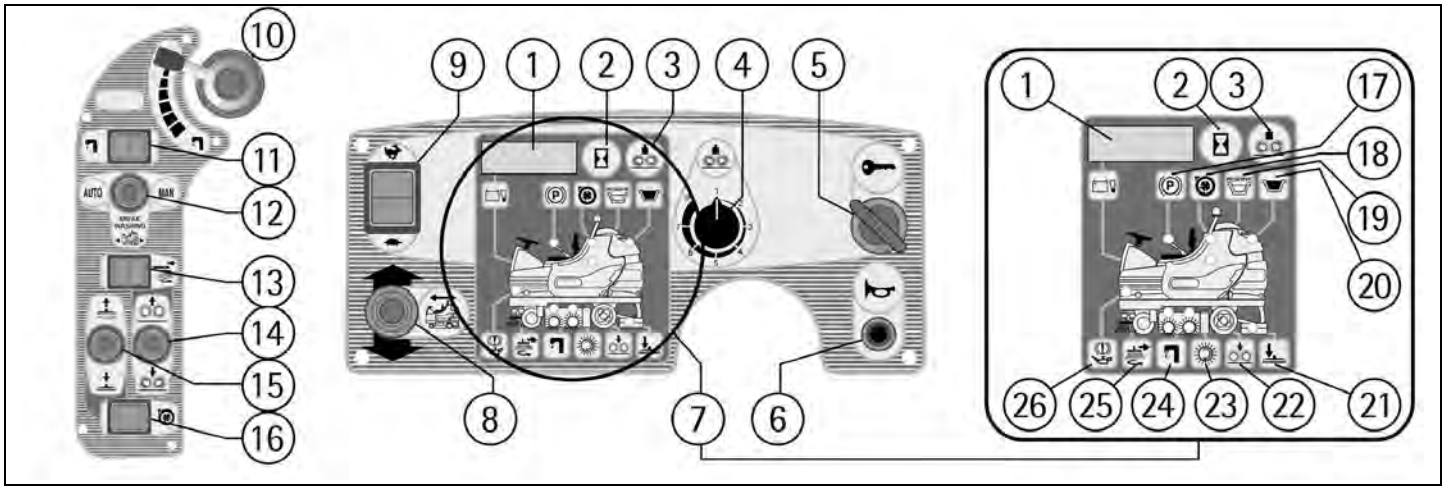

LEGENDE DE LA MACHINE

1. RESERVOIR DE RECUPERATION
2. RESERVOIR DE LA SOLUTION
3. SIEGE
4. VOLANT
5. BOUCHON REMPLISSAGE SOLUTION DETERGENTE
6. CLIGNOTEUR
7. ROLLBAR
8. BOUCHON D'INSPECTION RESERVOIR DE RECUPERATION
9. TUYAU DE SUCEUR
10. BOUCHON TUYAU DE VIDANGE RESERVOIR DE RECUPERATION
11. TUYAU DE VIDANGE RESERVOIR DE RECUPERATION
12. ENSEMBLE DE SUCEUR
13. PANNEAU DES COMMANDES
14. LEVIER BLOCAGE / DEBLOCAGE FREIN DE STATIONNEMENT
15. COUVERCLE INSTALLATION ELECTRIQUE
16. PARE-CHOCS
17. PEDALE D'ACCELERATEUR
18. MOTOROUE
19. BROSSE LATERALE
20. REPOSE PIEDS
21. GROUPE D'EMBASE DES BROSSES
22. ROUES ARRIERES

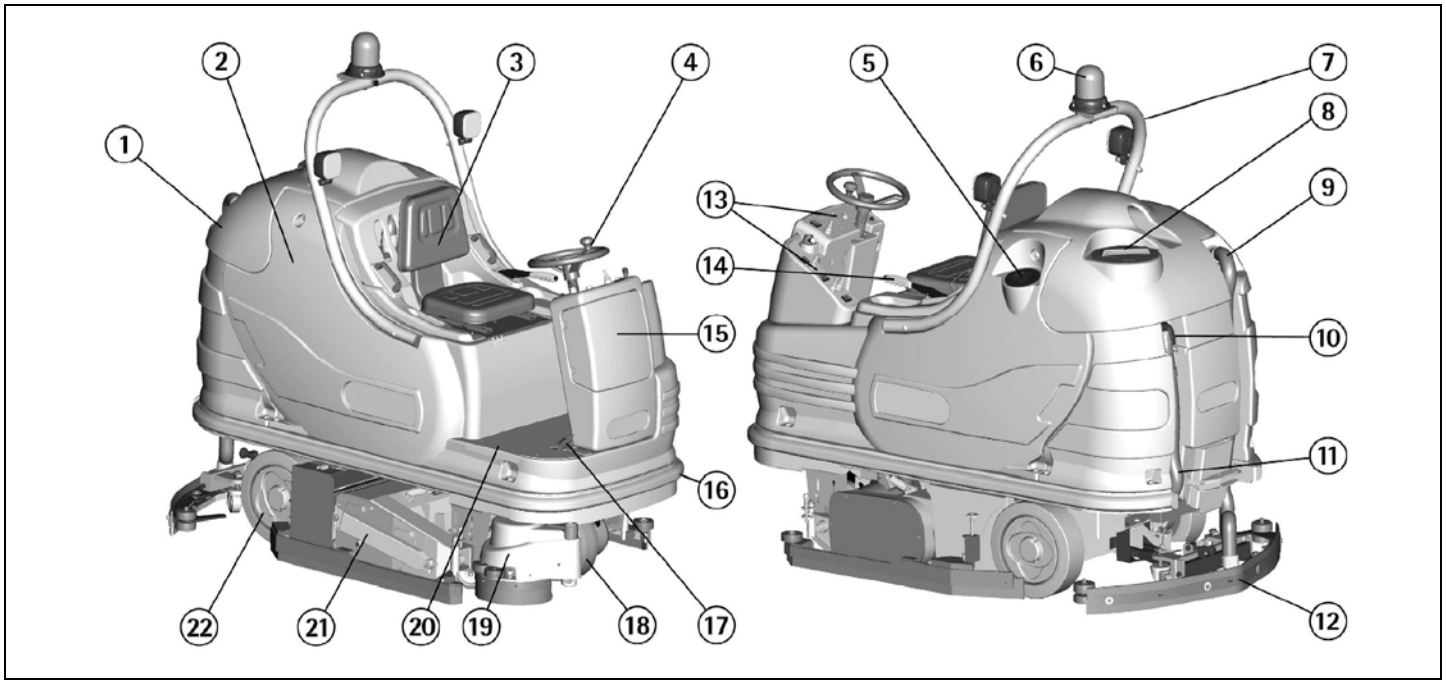

F

CARACTERISTIQUES TECHNIQUES	U.M.	diamond 100s
Largeur de travail	mm	1000
Largeur de suceur	mm	1300
Capacité de travail, jusqu'à	mc/h	7000
Diamètre brosse cylindrique avant	mm	150
Diamètre brosse cylindrique arrière	mm	280
Diamètre brosse latérale	mm	285
Vitesse de rotation brosse cylindrique avant	Tr/mn	933
Vitesse de rotation brosse cylindrique arrière	Tr/mn	500
Vitesse de rotation brosse latérale	Tr/mn	200
Pression des brosses cylindriques	kg	110 max
Pression brosse latérale	kg	35
Moteur des brosses	W	1800
Moteur brosse latérale	W	150
Moteur de traction	W	1200
Moteurs d'aspiration	W	2x570
Dépression d'aspiration	mbar	190
Type d'avancement		autom.
Vitesse d'avancement I-II	km/h	4.5-7,0
Pente maximum	%	10
Réservoir d'eau propre	l	235
Réservoir de récupération	l	250
Longueur machine	mm	2025
Hauteur machine (sans rollbar)	mm	1330
Hauteur machine (avec rollbar, sans clignoteur)	mm	1795
Hauteur machine (avec rollbar et clignoteur)	mm	1965
Largeur machine (sans suceur)	mm	1165
Largeur machine avec brosse latérale en travail	mm	1250
Poids de la machine (à vide et sans les batteries)	kg	670
Capacité des batteries	Ah_5	500
Poids des batteries	kg	600
Compartiment des batteries	mm	655x640x530
Niveau de pression acoustique (selon les normes EN 60704-1)	dB (A)	---
Classe		III
Degré de protection	IP	X3
Tension d'alimentation	V	36

AVANT-PROPOS

Nous vous remercions pour avoir choisi notre machine. Cette machine est une autolaveuse qui vient utilisée pour le nettoyage industriel et civil pour tout type de revêtement. Durant sa translation, l'action combinée des brosses et de la solution détergent enlève la salissure qui vient récupérée avec le groupe d'aspiration arrière, en permettant un séchage parfait et immédiat du sol.
La machine doit être utilisée seulement dans ce but. Elle fournie les meilleurs performances si elle est utilisée correctement et maintenue efficacement. Nous vous prions de bien vouloir lire cette brochure d'instruction pour la mise en route et l'entretien de votre machine.
En cas de nécessité, notre service d'assistance est à disposition pour tout conseil ou intervention.

NORMES GENERALES DE SECURITE

Les normes indiquées doivent être suivies scrupuleusement pour éviter des dommages pour l'opérateur et la machine.
- Lire avec attention les étiquettes sur la machine. Ne pas les effacer et les remplacer immédiatement en cas d'altération.
- La machine doit être utilisée exclusivement par du personnel autorisé et informé sur l'utilisation.
- Pendant le fonctionnement de la machine, faire attention aux autres personnes et surtout aux enfants.
- En cas de danger, agir rapidement sur le frein d'arrêt d'urgence.
- Quand la machine est dans une position de garage, enlever la clef et enclencher le frein de stationnement.
- Ne pas mélanger des détergents différents pour éviter des dégagements gazeux.
- Température de stockage: entre -25°C et +55°C.
- Bonne température d'utilisation: entre 0°C et 40°C.
- L'humidité doit être entre 30 et 95%.
- Ne pas utiliser la machine en atmosphère explosive.
- Ne pas utiliser de solution acide qui peut détériorer la machine et/ou les personnes.
- Ne pas utiliser la machine sur des surfaces humides ou poussières inflammables (par exemple hydrocarbures, cendres ou suie).
- En cas d'incendie, utiliser un extincteur à poudre. Ne pas utiliser d'eau.
- Ne pas monter de rayonnage ou d'échafaudage lorsqu'il y a des risques de chute d'objets.
- Adapter la vitesse d'utilisation aux conditions d'adhérence: en particulier, ralentir avant d'affronter des virages serrés.
- Ne pas utiliser la machine sur des surfaces ayant une pente supérieure à celle indiquée sur la plaque signalétique.
- La machine est utilisée pour des opérations de nettoyage et d'aspiration. Les autres opérations devront être effectuées dans des zones interdites au personnel non autorisé. Signaler de façon visible les endroits où le sol est humide.
- En cas d'anomalies dans le fonctionnement de la machine, s'assurer qu'elles ne dépendent pas d'une manquée d'entretien ordinaire. Dans le cas contraire, appeler le service après-vente autorisé.
- En cas de remplacement de pièces, commander les PIECES ORIGINALES au distributeur autorisé.
- Utiliser seulement des brosses ORIGINALES indiquées dans le paragraphe "BROSSES CONSEILLEES".
- Pour réaliser les intervention de nettoyage et/ou de manutention, stopper l'alimentation électrique de la machine.
- Ne pas enlever les protections qui réclament des outils pour les déplacer.
- Ne pas laver la machine à grand jets ou avec une haute pression ou avec des produits corrosifs.
- Toutes les 200 heures de travail, faire procéder à un contrôle par un centre d'assistance autorisé.
- Pour éviter l'encrassement du filtre de solution, ne pas remplir le réservoir de solution détergente trop longtemps avant l'utilisation de la machine.
- Avant d'utiliser la machine, vérifier que tous panneaux et carters soient positionnés suivant les indications de ce manuel.
- Rétablir toutes les connexions électriques après n'importe quelle intervention d'entretien.
- Pourvoir à l'élimination des pièces consommables en suivant scrupuleusement les normes des lois en vigueur.
- Quand votre machine est à l'arrêt, prévoir d'éliminer dans les conteneurs spéciaux l'huile, les batteries et les composants électroniques en prenant en compte que la machine est fabriquée, où possible, avec des matériaux recyclables.

F

SYMBOLOGIE

Symbole pour indiquer l'interrupteur d'ouverture de l'eau et le témoin de signalisation de l'eau ouverte.

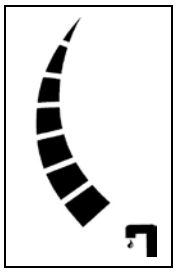

Symbole pour indiquer le fonctionnement du robinet de réglage de l'écoulement de la solution détergente.

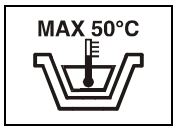

Indication de la température maximale du détergent de la solution. Elle est située près du trou de remplissage du réservoir de la solution.

Symbole pour indiquer la sélection du mode de travail manuel.

Symbole pour indiquer la sélection du mode de travail automatique.

Symbole pour indiquer la sélection du mode de fin de nettoyage et du déplacement.

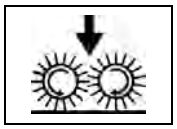

Symbole pour indiquer la mise en service et le témoin de descente des brosses.

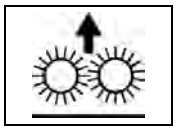

Symbole pour indiquer la mise en service de la levée des brosses.

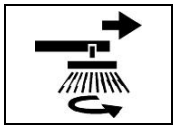

Symbole pour indiquer la mise en service et le témoin de la brosse latérale.

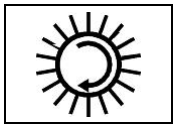

Symbole pour indiquer le témoin de signalisation de la rotation des brosses.

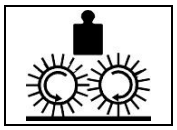

Symbole indiquant le bouton pour visualiser la pression des brosses établie sur le display.

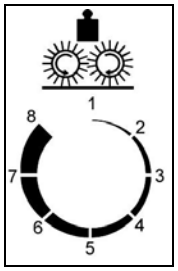

Symbole pour indiquer le fonctionnement du sélecteur de réglage de la pression des brosses.

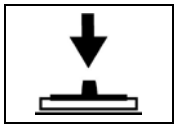

Symbole pour indiquer la mise en service et le témoin de la descente du suceur.

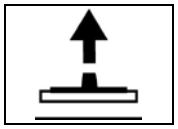

Symbole pour indiquer la mise en service de la levée du suceur.

Symbole pour indiquer l'interrupteur et le témoin de fonctionnement des moteurs d'aspiration.

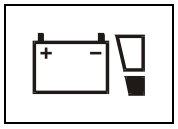

Symbole du niveau du charge des batteries.

Symbole pour indiquer le bouton pour visualiser le compteur horaire sur le display.

Symbole pour indiquer le sélecteur marche avant / marche arrière.

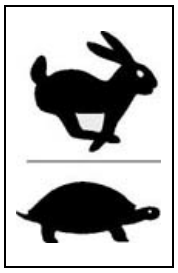

Symbole pour indiquer l'interrupteur de sélection de la vitesse de la marche.

Symbole pour indiquer le témoin du frein de stationnement enclenché.

Symbole pour indiquer l'interrupteur à clef.

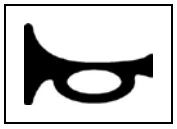

Symbole pour indiquer le bouton du klaxon.

Symbole pour indiquer le témoin de la réserve de la solution détergente.

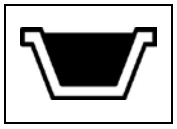

Symbole pour indiquer le témoin du trop-plein du réservoir de la récupération de l'eau sale.

Symbole pour indiquer le témoin du rétablissement du niveau liquide des freins.

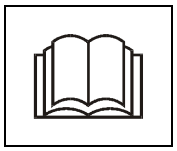

Symbole de lecture du manuel d'utilisation entretien. Indique à l'opérateur qu'il doit lire le manuel avant d'utiliser la machine.

Symbole d'avertissement. Lire attentivement les paragraphes précédés de ce symbole, pour la sécurité de l'opérateur et de la machine.

ENSEMBLES OPTIONNELS

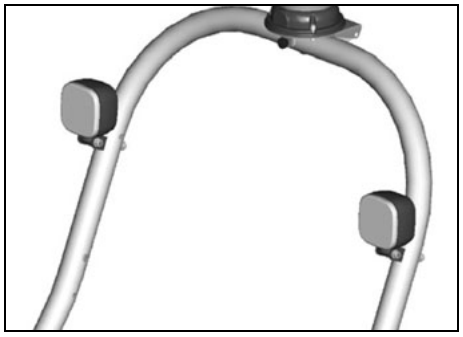

Phares orientables

Rollbar surbaissé de 120 mm

F

AVANT DE L'UTILISATION

DEPLACEMENT DE LA MACHINE EMBALLEE
La machine est fournie avec un emballage spécifique prévu pour le déplacement avec des chariots à fourches. Le poids total est de 720kg.
Les dimensions de l'emballage sont:
Base: 213 cm x 125 cm
Hauteur: 165 cm

ATTENTION:
Ne pas étager des autres emballages.

DEBALLAGE DE LA MACHINE
1. Enlever l'emballage extérieur.
2. Faire descendre la machine de la palette en la poussant dans le sens inverse de la marche, comme indiquée dans la figure, en évitant tous chocs violents aux pièces mécaniques.

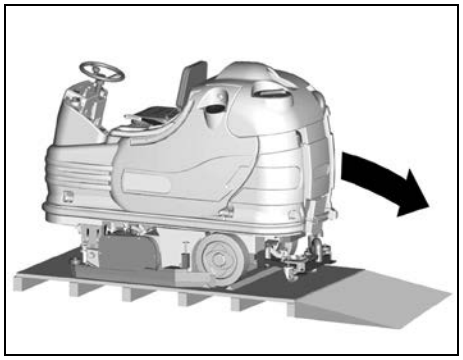

3. Conserver la palette pour une éventuelle nécessité de transport.

ACCES AU COMPARTIMENT DES BATTERIES
1. Amener la machine sur une surface plate.
2. Tourner antérieurement la plate-forme du siège jusqu'à quand le levier la bloque.
3. Après avoir terminé toutes interventions, pour fermer le compartiment des batteries et avoir débloqué le levier, repositionner la plate-forme du siège.

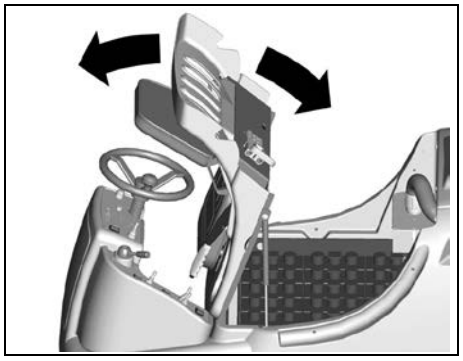

INSTALLATION DES BATTERIES ET REGLAGE DU TYPE BATTERIE
La machine réclame l'utilisation des batteries connectées en série ou des éléments du type DIN groupés et connectés en série pour un total de 36 Volt, logées dans le compartiment prévu sous la plate-forme du siège et doivent être déplacées avec des moyens de levage appropriés (tant pour le poids, d'évaluer en fonction des batteries choisies, que pour le système d'accrochage).
Les batteries doivent en outre répondre aux demandes de la Norme CEI 21-5.

ATTENTION:
La machine et sa plaque des batteries prévoient l'utilisation des batteries traditionnelles au plomb.

VERIFIER LE REGLAGE DE LA PLAQUE (voir paragraphe "INDICATEUR NIVEAU DE CHARGE DES BATTERIES").
Dans le cas d'un montage de batteries au GEL, il est nécessaire d'effectuer le réglage de la plaque électronique. Nous vous prions de bien vouloir appeler le service d'assistance technique autorisé.

ATTENTION:
Pour l'entretien et la recharge des batteries, il est indispensable de se conformer scrupuleusement aux instructions du constructeur ou de son représentant. Toutes es opérations d'installation et d'entretien doivent être réalisées par du personnel qualifié, en utilisant des dispositifs de protection appropriés.

Pour l'installation des batteries il est nécessaire d'accéder au compartiment des batteries comme indiqué dans le paragraphe "ACCES AU COMPARTIMENT DES BATTERIES".
1. Positionner les batteries dans son logement.
2. Connecter les bornes en respectant les polarités et en faisant attention de ne pas mettre en court-circuit les batteries avec des outils.

MONTAGE DU ROLLBAR
Le support du clignoteur n'est pas monté si la machine vient emballée.
Procéder comme suivant:
1. Enlever les quatre vis (1) de fixage du rollbar.
2. Positionner le rollbar dans les sièges (2) sur le réservoir.
3. Fermer les vis en les repassant dans les trous correspondant prévus sur le rollbar.
4. Compléter le montage en connectant les connecteurs (3) pour alimenter le clignoteur et les phares (optionnels).

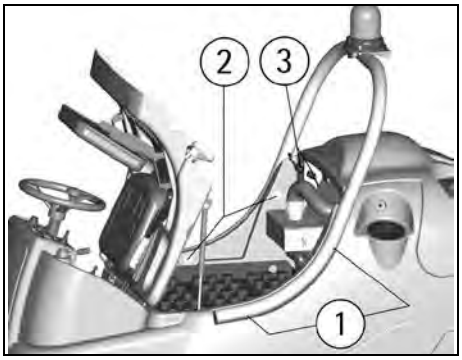

CHARGEUR DES BATTERIES
S'assurer que le chargeur des batteries soit adapté aux batteries installées pour la capacité ainsi que pour le type (plomb/acide ou GEL et équivalentes).

Dans le sac qui contient le livret d'emploi et d'entretien, on vous fourni le connecteur d'accouplement pour le chargeur des batteries. Ce connecteur doit être monté sur les câbles de votre chargeur en suivant les instructions fournies du constructeur du chargeur.

ATTENTION:
Cette opération doit être réalisée par du personnel qualifié. Une connexion erronée ou imparfaite des câbles au connecteur peut causer des dommages sérieux aux personnes ou à d'autres choses.

RECHARGE DES BATTERIES
1. Insérer le connecteur (3) du chargeur des batteries dans le connecteur des batteries (1).
2. Procéder à la recharge.

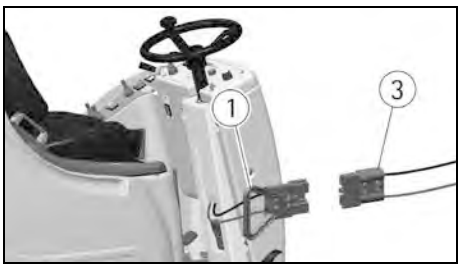

ATTENTION:
Ne jamais charger une batterie de type GEL avec un chargeur de batteries non adapté. Suivre scrupuleusement les instructions fournies du fabricant des batteries et du chargeur des batteries.
Pour ne pas provoquer des dommages permanents aux batteries, il est indispensable d'éviter la décharge complète de celle-ci, en pourvoyant à la recharge entre quelques minutes dès l'apparition du signal clignotant indiquant la décharge des batteries.
NOTE: Ne jamais laisser les batteries complètement déchargées même si la machine n'est pas utilisée. Dans le cas des batteries traditionnelles, chaque 20 recharges, contrôler le niveau de l'électrolyte et éventuellement remplir avec de l'eau distillée. Ne jamais laisser les batteries déchargées pour plus de deux semaines.

ATTENTION:
Pour la recharge des batteries, il est indispensable de se conformer scrupuleusement aux instructions fournies du constructeur ou de son représentant. Toutes les opérations d'installation et de manutention doivent être réalisées par du personnel qualifié. **Danger d'inhalation de gaz et de contact avec des liquides corrosifs. Danger de feu avec des flammes: ne pas s'approcher avec des flammes.**

ELIMINATION DES BATTERIES
Il est obligatoire de livrer les batteries épuisées, qui sont classifiées comme déchet dangereux, à un organisme autorisé aux termes de la loi pour l'élimination.

CONNEXION CONNECTEUR DES BATTERIES ET ALLUMAGE DE LA MACHINE
Une fois que la recharge des batteries a été terminée:
1. Débrancher le connecteur chargeur des batteries du connecteur des batteries (1).
2. Brancher le connecteur des batteries (1) au connecteur de la machine (2).
Pour démarrer n'importe quel fonction de la machine, il est nécessaire de tourner dans le sens des aiguilles d'une montre la clef (5). En tournant dans le sens inverse aux aiguilles d'une montre chaque fonction s'arrête.

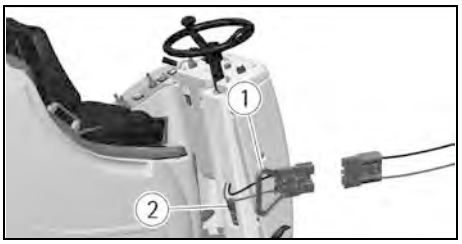

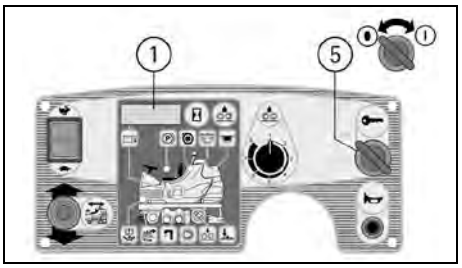

F

INDICATEUR NIVEAU DE CHARGE DES BATTERIES
DES L'ALLUMAGE, SUR LE DISPLAY (1) APPARAISSENT EN SEQUENCE LES INFORMATIONS SUIVANTES:
1. la version (par exemple A003) du software installée sur la machine.
2. le réglage de la plaque contrôle des batteries, soit: GE 36: plaque réglée pour batteries au GEL.
ou bien
Pb 36: plaque réglée pour batteries au plomb.
L'indicateur de niveau de charge des batteries est digital. L'indication reste fixe sur le display. 100 est la charge maximale, jusqu'à un minimum de 10 en indiquant chaque diminution de 10%. Quand la charge arrive à 20%, l'indicateur commence à clignoter, on est donc proche de la fin du travail.

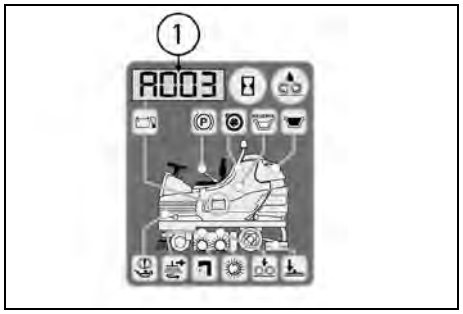

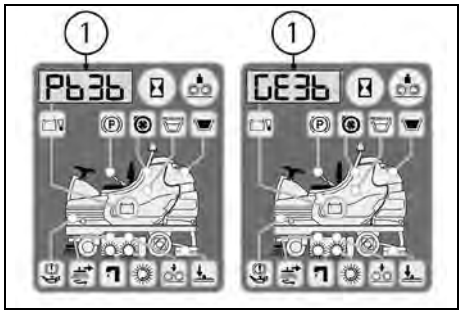

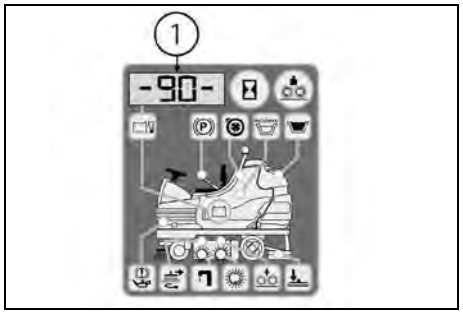

⚠ **ATTENTION:**
Après quelques secondes, dès l'apparition de l'indication 10% et successivement des quatre traits clignotants, toutes les fonctions s'arrêtent automatiquement. Avec la charge résiduelle, il est toutefois possible de finir le travail de séchage avant d'effectuer la recharge.

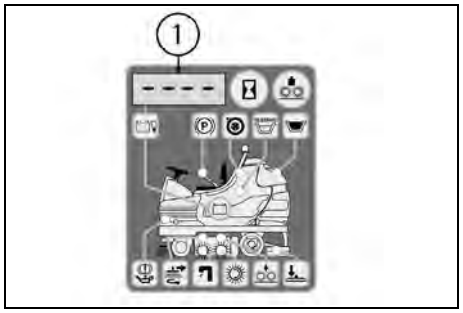

COMPTEUR HORAIRE
La machine est équipée avec un compteur horaire. Sa lecture est activée sur le même indicateur de charge des batteries (1) en appuyant sur le bouton poussoir (2). La première lecture indique les heures travaillées et depuis quelques instants la deuxième lecture indique les minutes travaillées.

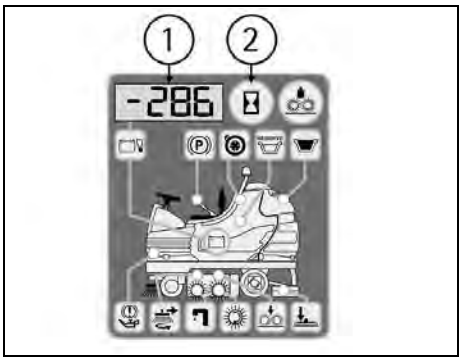

MONTAGE DU SUCEUR
1. Insérer, en faisant glisser à l'intérieur des boutonnières présentes sur le support les deux vis (3) situées sur la partie supérieure du suceur (2).
2. Pour bloquer le suceur, visser les colonnettes (3).
3. Enclencher le tuyau du suceur (4) dans son manchon, en respectant sa position comme indiquée dans la figure.

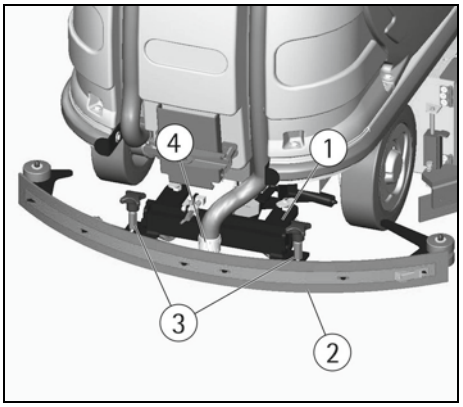

REGLAGE DU SUCEUR
Afin de garantir un séchage parfait du suceur, la bavette arrière doit avoir une courbure du bord inférieur sur toute sa longueur. Pour le réglage il est nécessaire de se mettre dans les conditions de travail et par conséquent avec l'aspirateur allumé et les brosses en état de marche avec la solution détergente.
<u>Le bord inférieur est trop courbé</u>
Enlever la pression en agissant sur l'écrou papillon (5) dans le sens inverse aux aiguilles d'une montre.
<u>Le bord inférieur est peu courbé</u>
Augmenter la pression en agissant sur l'écrou papillon (5) dans le sens des aiguilles d'une montre. Contrôler que les roues que règlent la hauteur, ne doivent pas appuyer sur le sol, dans ce cas les régler comme indiqué dans le paragraphe suivant "Réglage hauteur".
<u>La courbure n'est pas uniforme</u>
Régler l'inclinaison du suceur en agissant sur le registre (6) dans le sens inverse aux aiguilles d'une montre pour augmenter la courbure sur la partie centrale ou dans le sens des aiguilles d'une montre pour augmenter la courbure sur les extrémités.
<u>Réglage hauteur</u>
Une fois réglées la pression et l'inclinaison du suceur, il faut fixer cette situation optimale en faisant effleurer les roues sur le sol. Tourner dans le sens des aiguilles d'une montre les registres (7) pour baisser les roues ou dans le sens inverse aux aiguilles d'une montre pour les soulever. Les deux roues doivent être réglées de la même mesure. Pour agir sur le registre (7), desserrer ensemble les deux embouts rainurés, régler la hauteur en agissant sur lequel supérieur et ensuite fixer le réglage en vissant et en bloquant lequel inférieur.

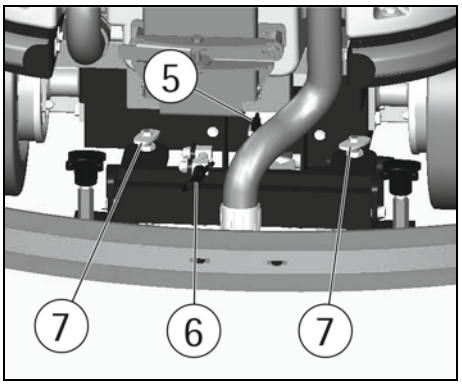

⚠ **ATTENTION:**
Chaque type de sol a besoin d'un réglage spécifique. Par exemple, les sols en béton (où la friction est importante) ont besoin de peu de pression, pendant que les sols lisses (céramique) ont besoin d'une pression plus grande.
Si on travaille toujours sur le même type de sol, le réglage peut changer seulement en fonction de l'usure des bavettes.

REGLAGE BAVETTES LATERALES
Pour régler les bavettes latérales il est nécessaire d'agir sur le pommeau (1). En vissant on obtient plus pression et en dévissant on obtient moins pression. La raison du réglage est d'obtenir une courbure homogène de la bavette.
NOTE: Si dans le temps on vérifie que la bavette cède dans la partie arrière, il est nécessaire de rétablir la bonne courbure en agissant sur la vis (2).

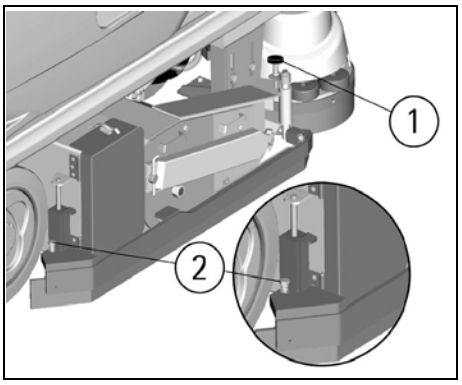

MONTAGE ET DEMONTAGE DES BROSSES
Normalement la machine est livrée avec les brosses montées.
Pour monter et démonter les brosses:
1. Positionner le sélecteur (4) de réglage pression brosse en position P1.
2. Démarrer la machine (voir paragraphe "ACTIONNEMENT DE LA MACHINE") en positionnant le sélecteur (12) à droite pour choisir le fonctionnement en modalité manuel (MAN).
3. Actionner le sélecteur (14) de levée/descente de l'embase des brosses pour descendre les brosses. Une fois descendu, les brosses commencent à tourner.
4. Tourner la clef dans le sens inverse aux aiguilles d'une montre pour fermer la machine.

⚠ **ATTENTION:**
Réaliser les opérations du montage des brosses avec l'alimentation insérée peut provoquer des accidents aux mains.

F

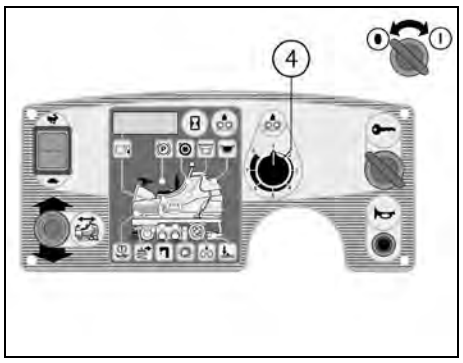

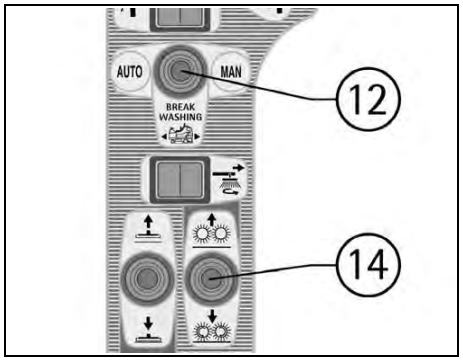

ATTENTION:
Cette opération doit être effectuée en utilisant des gants pour se protéger du contact avec des solutions dangereuses.

5. Ouvrir la barre de la bavette latérale droite depuis l'avoir débloquée en tirant vers le haut l'arrêt (1).

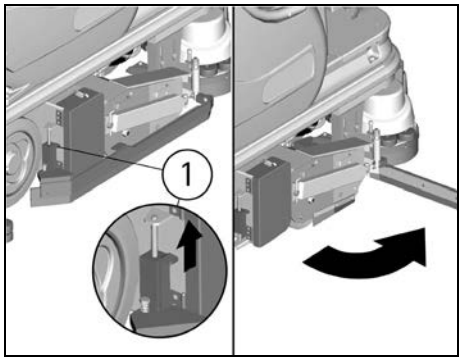

6. Enlever l'arrêt (2) et ensuite dévisser et enlever le pommeau pour ouvrir l'attaque de blocage comme dans la figure.

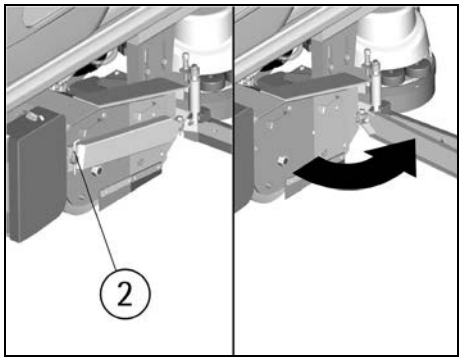

7. Extraire les plaques du support (3) et (4) des brosses en les tirant vers l'extérieur empoignant les poignées appropriées.

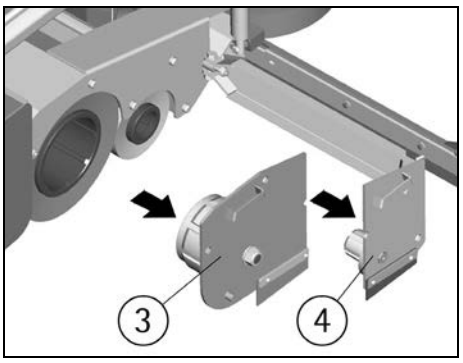

8. Extraire la brosse arrière (5) et la brosse avant (6).

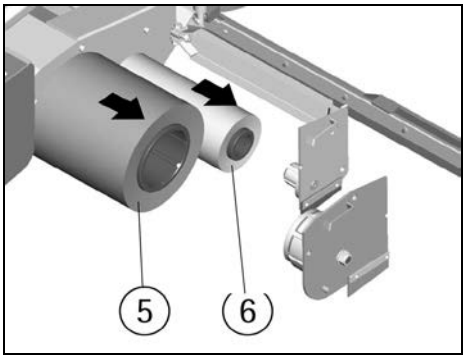

9. En remontant la brosse arrière (5) prêter attention au dessin des brins puisqu'on la monte toujours dans le même sens comme dans la figure.

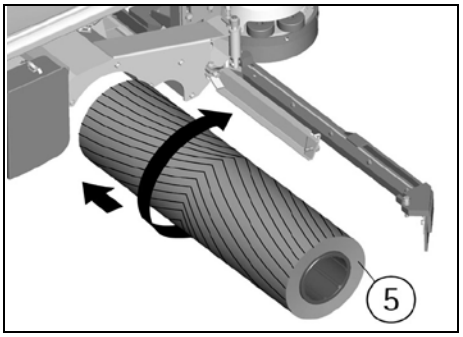

10. En remontant la brosse (6), la insérer dans l'embase à la partie où la siège est plus profonde (environ 40mm). La partie contraire avec la profondeur d'environ 13,5mm doit être vers la plaque du support.

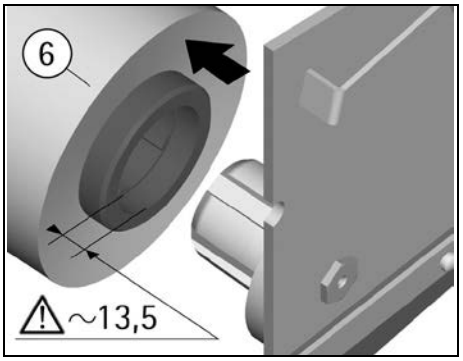

11. Repositionner ensuite les plaques du support (3) et (4), depuis l'attaque de blocage, revisser le pommeau et réinsérer l'arrêt (2) et enfin repositionner et bloquer la barre de la bavette latérale par l'arrêt (1).

ATTENTION:
Les brosses doivent s'insérer en mode simple sans recourir aux outils pour les ne pas endommager ou les forcer.
Utiliser seulement les brosses fournies avec la machine ou celles spécifiées dans le paragraphe "BROSSES CONSEILLEES". L'utilisation des autres brosses peut compromettre un bon nettoyage.

MONTAGE ET DEMONTAGE DE LA BROSSE LATERALE
La machine est équipée d'une brosse latérale que permet de nettoyer près des bords à la droite.
Pour monter la brosse, le dispositif doit se trouver en position de repos avec la machine stoppée.

ATTENTION:
Réaliser les opérations du montage avec l'alimentation insérée peut provoquer des accidents aux mains.

ATTENTION:
Cette opération doit être effectuée en utilisant des gants pour se protéger du contact avec des solutions dangereuses.

1. Tenir presser le bouton poussoir (1) que bloque la rotation du plateau brosse.
2. Enclencher la brosse dans le siège du plateau sous l'embase et la tourner jusqu'à loger les trois boutons métalliques dans les lumières du plateau porte brosse; tourner énergiquement la brosse, de façon à pousser le bouton vers le ressort d'accrochage pour obtenir le blocage.
La figure indique le sens de rotation pour la mise en place de la brosse. Pour le démontage, tourner dans le sens inverse.

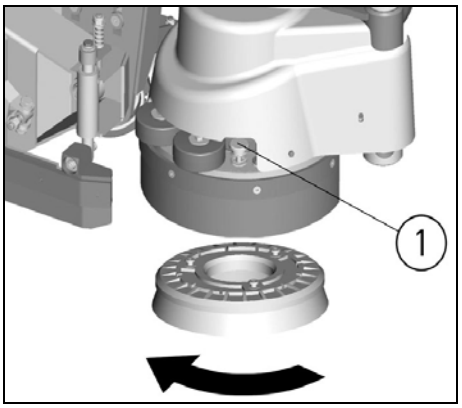

NETTOYAGE DES SOLS

RESERVOIR DE RECUPERATION
Vérifier que les manchons (1/2) du tuyau suceur soient correctement enclenchés dans les sièges et que le bouchon du tuyau de vidange (4), situé dans la partie arrière de la machine, soit bien fermé.
Contrôler que le bouchon de l'inspection (3) situé dans la partie supérieur du réservoir soit bien fermé.
Vérifier enfin le serrage correct du levier de la fermeture (5) du portillon de nettoyage (6) situé dans la partie inférieur du réservoir.

F

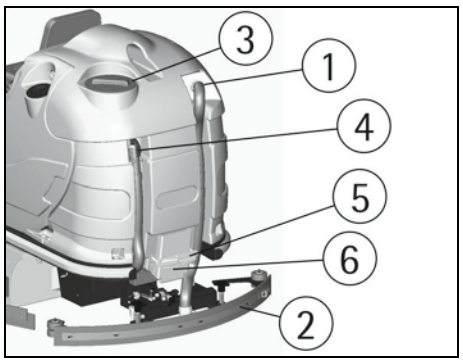

RESERVOIR DE LA SOLUTION DETERGENTE
La capacité du réservoir de la solution est indiquée dans les caractéristiques techniques.
Dévisser le bouchon de remplissage qui se trouve dans le côté gauche de la machine et remplir le réservoir de la solution avec de l'eau propre, à une température inférieure à 50°C. Ajouter le détergent liquide à la concentration et avec les modalités prévues par le fabricant. Pour éviter la formation d'une quantité excessive de mousse, qui nuirait aux moteurs d'aspiration, utiliser un pourcentage minimum de détergent. Visser le couvercle du réservoir de la solution.
L'allumage du témoin réserve (19) indique que la solution détergente est presque terminée.

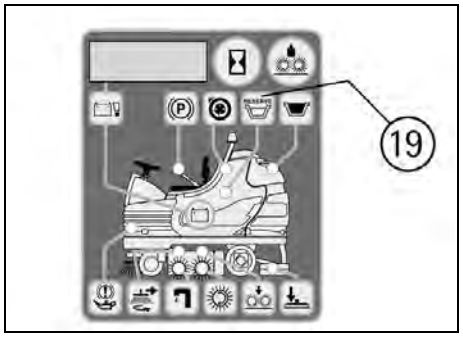

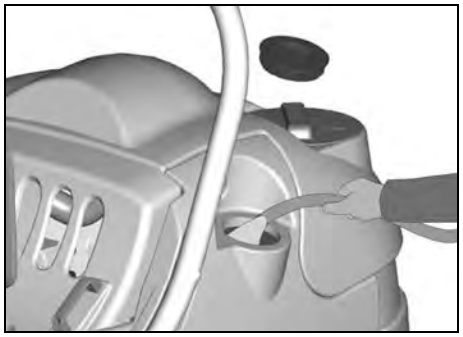

⚠ **ATTENTION:**
Utiliser toujours du détergent à mousse modérée. Pour éviter, avec sécurité, la production de la mousse, avant de commencer le travail, introduire dans le réservoir de récupération une quantité minimale de liquide antimousse.
Ne pas utiliser des acides à l'état pur.

ACTIONNEMENT DE LA MACHINE

Un dispositif de sûreté empêche le mouvement de la machine si l'opérateur n'est pas bien assit au place du conducteur.
Pour démarrer la machine:
1. S'asseoir à la place du conducteur.
2. Tourner la clef (5) dans le sens des aiguilles d'une montre pour allumer la machine.
3. Contrôler l'état de charge des batteries sur l'indicateur (1).
4. Avec le sélecteur (12) en position centrale (BREAK WASHING) on exécute les opérations de déplacement de la machine (voir paragraphe "AVANCE ET MARCHE ARRIERE").
5. En déplaçant le sélecteur (12) sur la gauche, on choisi le fonctionnement automatique (AUTO). Par contre, en le déplaçant sur la droite, on prévoit le fonctionnement manuel (MAN):
A. Si le sélecteur (12) se trouve dans la position (AUTO) la machine active et désactive toutes les fonctions de travail en modalité automatique (voir paragraphe "TRAVAIL EN MODE AUTOMATIQUE").
B. Si le sélecteur (12) se trouve en position (MAN) chaque fonction de la machine doit être activée ou désactivée manuellement (voir paragraphe "TRAVAIL EN MODE MANUEL").

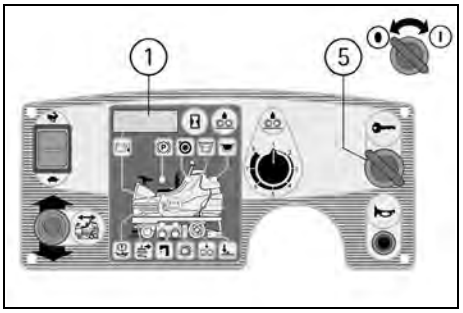

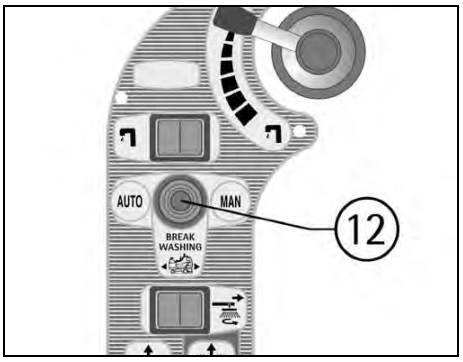

AVANCE ET MARCHE ARRIERE
Il est conseillé d'exécuter toujours le seul déplacement de la machine en modalité d'actionnement (BREAK WASHING).
Pour procéder à actionner le mouvement de la machine:
1. S'asseoir à la place du conducteur.
2. Tourner la clef (5) dans le sens des aiguilles d'une montre pour allumer la machine.
3. Contrôler le type des batteries et l'état de charge sur l'indicateur (1).
4. Débrancher le frein de stationnement. Si le frein est enclenché, le témoin (17) est allumé (voir paragraphe "FREIN D'URGENCE ET DU STATIONNEMENT").
5. Porter le sélecteur (12) dans la position centrale (BREAK WASHING) pour exécuter les seules opérations de déplacement de la machine. En effet, dans cette modalité les fonctions de lavage de la machine sont interdites et seulement le système de traction fonctionne.
6. Sélectionner le sens de la marche avec le sélecteur (8).
7. Appuyer sur la pédale de l'accélérateur située à droite pour démarrer la machine.
8. Régler la vitesse d'avance en marche avant en choisissant la marche lente (au maximum on arrive à 4,5 km/h) en appuyant vers le bas le sélecteur (9) ou la marche rapide (au maximum on arrive à 7 km/h) en appuyant vers le haut le même sélecteur (9).
En marche arrière, quand la machine est en mouvement, s'active un avertisseur sonore intermittent.
9. La machine est équipée d'un système automatique qui réduit la vitesse quand on change direction de marche. La réduction de la vitesse est autant grande que plus serré est le virage.
La vitesse retourne normale quand la machine sorte du virage et parcourte des passages droits.

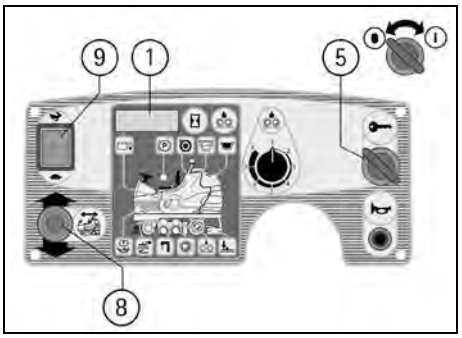

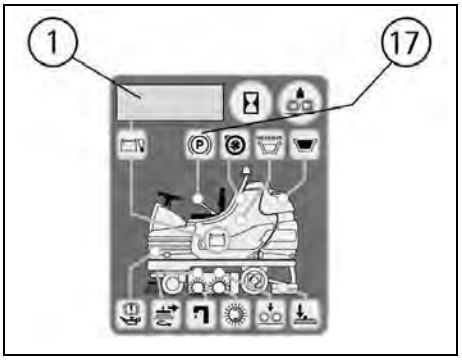

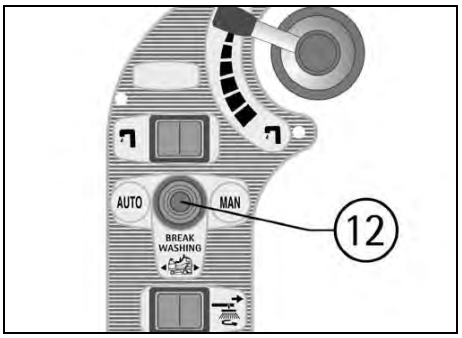

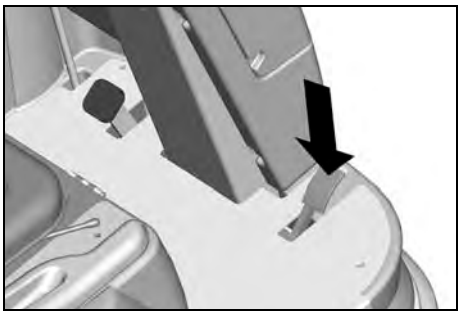

KLAXON
La machine est équipée d'un klaxon qui s'active en appuyant sur le bouton (6).

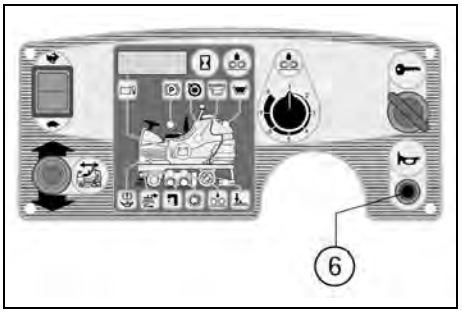

F

FREIN DE TRAVAIL
La machine est équipée d'un système de freinage hydraulique qui agit sur les roues arrières.
Pour freiner il faut appuyer sur la pédale située à la gauche de la colonne de direction en relâchant la pédale de l'accélérateur.

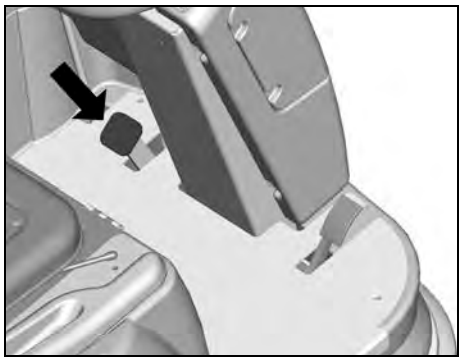

FREIN D'URGENCE ET DU STATIONNEMENT
En cas de danger, tirer le levier du frein d'urgence et de stationnement (1) situé à gauche du siège.
Sur le tableau de bord s'allume le témoin (17) que signale que le frein de stationnement est enclenché.
Pour débloquer le frein de stationnement appuyer sur le bouton (2) situé à l'extrémité du levier du frein (1) et simultanément le baisser à la butée de fin de course.

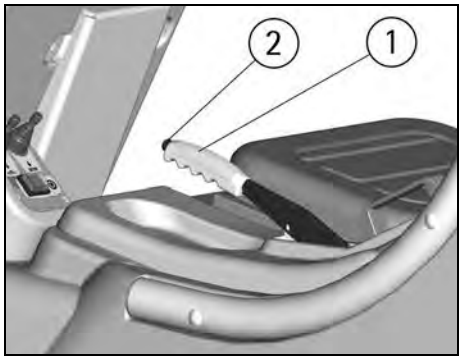

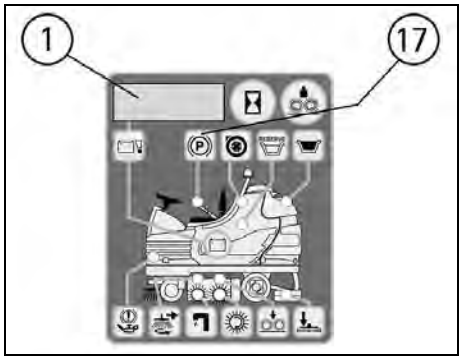

AUTOMATISME RELEVAGE SUCEUR EN MARCHE ARRIERE
En sélectionnant la marche arrière, le suceur vient se porter automatiquement en position haute, après il retourne en bas à la marche avant suivante.
Cela se passe soit en mode de travail automatique, soit en manuel pour préserver l'intégralité du suceur.

TRAVAIL EN MODE AUTOMATIQUE
L'actionnement automatique est utile pour simplifier le travail de l'opérateur.
1. Démarrer la machine (voir paragraphe "ACTIONNEMENT DE LA MACHINE") en positionnant le sélecteur (12) vers le gauche pour choisir le fonctionnement automatique (AUTO).
2. Contrôler que le levier (10) soit dans la position du débit optimal, en fonction de la nature du sol et de l'importance de la saleté (voir paragraphe "REGLAGE DU DEBIT DE LA SOLUTION DETERGENTE").
3. En sélectionnant le sens de la marche avant avec le sélecteur (8), en appuyant sur la pédale de l'accélérateur et en réglant la vitesse d'avance en marche avant avec le sélecteur (9), la machine commence à procéder, et en mode automatique s'activent toutes les fonctions de travail. En effet, automatiquement, se baissent soit l'embase des brosses, soit le suceur, les brosses commencent à tourner, l'électrovanne s'ouvre pour permettre à la solution détergente de couler sur les brosses et le système d'aspiration commence à récupérer l'eau sale du sol.
En sélectionnant la marche arrière avec le sélecteur (8) le suceur se soulève automatiquement, après il retourne en bas à la marche avant suivante.
Si on relâche la pédale de l'accélération plus de 3 secondes, automatiquement toutes les fonctions viennent à se fermer et soit l'embase des brosses soit le suceur se soulèvent.
En appuyant de nouveau sur la pédale, la machine reprend ses fonctions de travail en mode automatique.

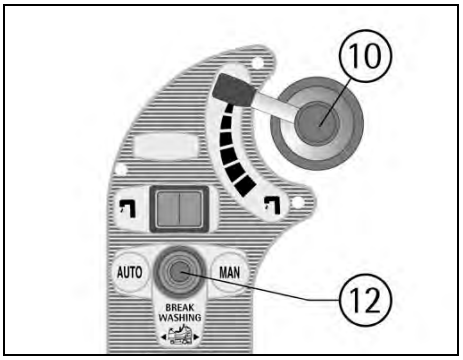

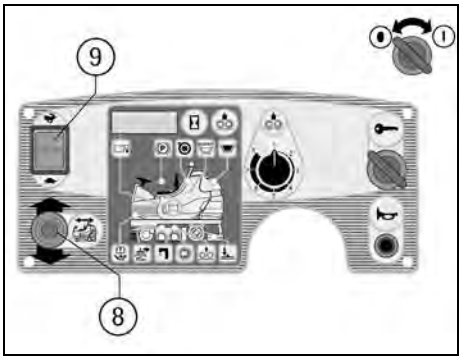

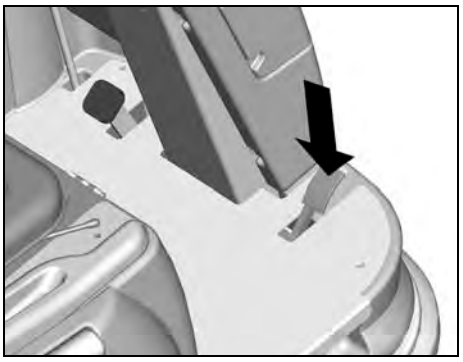

TRAVAIL EN MODE MANUEL
L'actionnement manuel est utile quand, dans des cas particuliers, il est nécessaire d'exécuter séparément le seul lavage avec les brosses ou le seul séchage du sol.

⚠ **ATTENTION:**
Les fonctions de lavage et de séchage, quand elles ne viennent pas exécuter simultanément, constituent un usage impropre de la machine (voir paragraphe "NORMES GENERALES DE SECURITE"). Si on les fait séparément, il est nécessaire d'interdire les zones de travail au passage des personnes non autorisées et de signaler les endroits du sol humide avec des panneaux de signalisation appropriés.

Démarrer la machine (voir paragraphe "ACTIONNEMENT DE LA MACHINE") en positionnant le sélecteur (12) vers la droite pour choisir le fonctionnement manuel (MAN).

POUR EXECUTER SEULEMENT LE LAVAGE AVEC LES BROSSES:
1. Actionner le sélecteur (14) de levée/descente d'embase des brosses pour faire descendre les brosses. Une fois baissées, les brosses commencent à tourner. Le témoin (22) indique que l'embase est en position de travail, alors que le témoin (23) signale que les brosses tournent.
2. Appuyer sur l'interrupteur (11) pour ouvrir l'électrovanne et permettre à la solution détergente de descendre sur les brosses. Le témoin (24) s'allumera pour signaler que l'électrovanne est ouverte.
3. Contrôler que le levier (10) soit dans la position du débit optimal, en fonction de la nature du sol et de l'importance de la saleté (voir paragraphe "REGLAGE DU DEBIT DE LA SOLUTION DETERGENTE").

POUR EXECUTER SEULEMENT LES FONCTIONS DE SECHAGE:
1. Actionner le sélecteur (15) levée/descente du suceur pour faire descendre le suceur. Le témoin (21) indique que le suceur est en position de travail.
2. Appuyer sur l'interrupteur (16) de l'aspiration pour démarrer le système d'aspiration. Le témoin (18) indique que la machine est en train d'aspirer.

En sélectionnant le sens de la marche en avant avec le sélecteur (8), en appuyant sur la pédale de l'accélération et en réglant la vitesse d'avance dans la marche avant avec le sélecteur (9), la machine commence à procéder, et en mode automatique s'activent les fonctions de travail précédemment positionnées.

⚠ **ATTENTION:**
En mode manuel chaque fonction de la machine doit être activée ou désactivée manuellement.

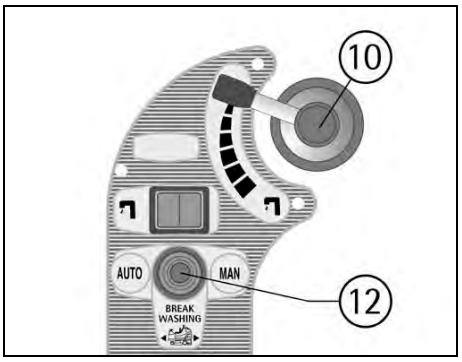

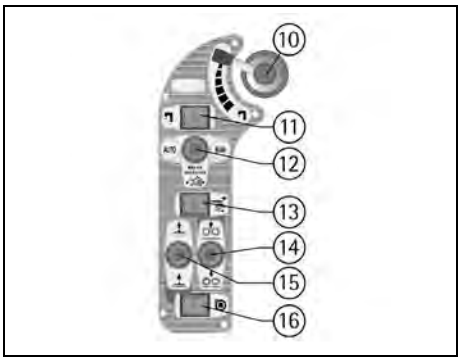

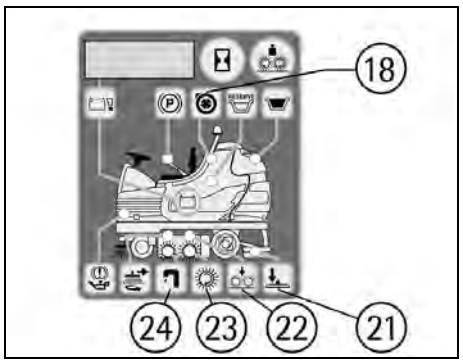

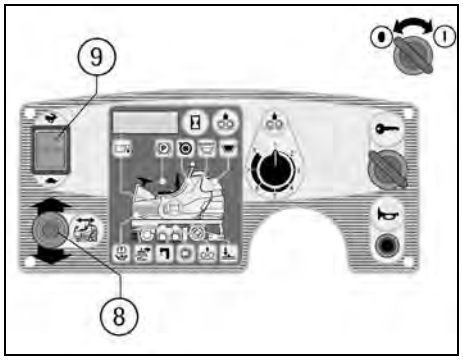

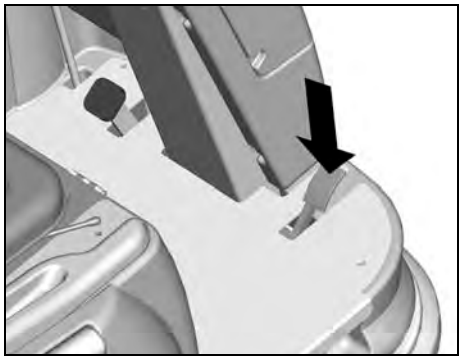

BROSSE LATERALE
La machine est équipée d'une brosse latérale que permet de nettoyer près des bords à la droite.

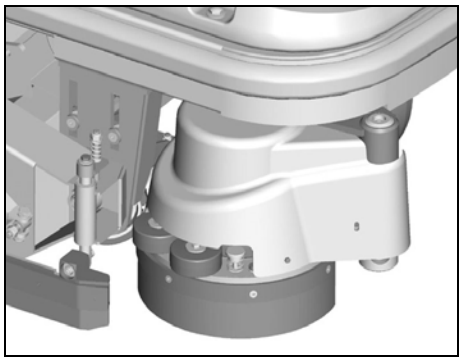

La fonction vient activée en agissant sur l'interrupteur (13) soit en modalité manuel soit automatique. Le témoin (25) indique que la brosse latérale est activée et dans la position de travail.

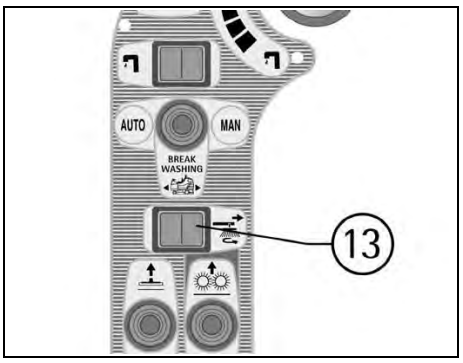

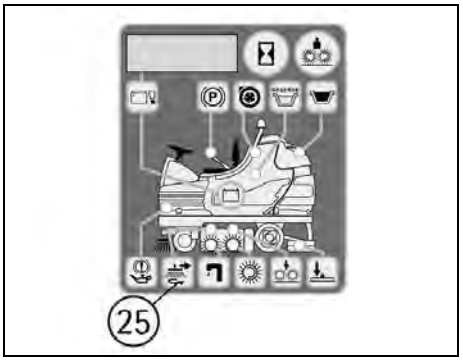

REGLAGES DE TRAVAIL
Soit en mode automatique, soit manuel, pendant les premiers mètres contrôler:
1. que le réglage du débit de la solution détergente soit adéquat pour mouiller uniformément le sol en évitant l'écoulement du détergent sous les bavettes de protection (voir paragraphe "REGLAGE DU DEBIT DE LA SOLUTION DETERGENTE").
2. que le réglage du suceur garanti un séchage impeccable (voir paragraphe "REGLAGE DU SUCEUR").
3. que la pression des brosses permet une action de lavage efficace en fonction de l'importance de la saleté et de la vitesse (voir paragraphe "REGLAGE PRESSION DES BROSSES").

REGLAGE DU DEBIT DE LA SOLUTION DETERGENTE
Pour régler la quantité de la solution détergente qui descend sur les brosses, on doit agir sur le pommeau du robinet (1) situé en haut sur le tableau de bord latéral, en tournant dans le sens inverse des aiguilles d'une montre pour l'augmenter et dans le sens des aiguilles d'une montre pour la réduire jusqu'à fermer le débit.
La brosse latérale a un réglage du débit de l'eau indépendant, avec un robinet (11) situé sous le châssis à proximité de la même brosse latérale.
On doit se rappeler que la brosse latérale n'a pas la fonction de lavage, mais déplace simplement la saleté vers le centre de la machine.

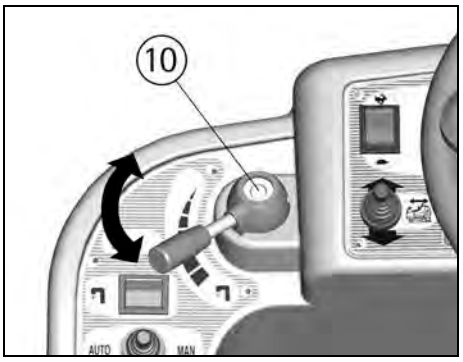

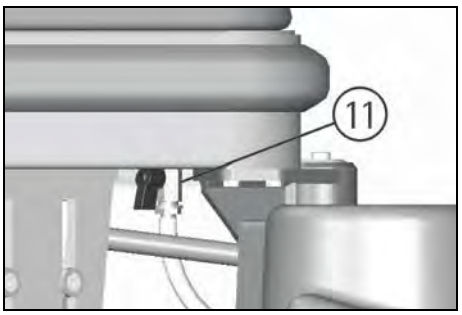

REGLAGE PRESSION DES BROSSES
Tant en modalité de travail automatique que manuel au moyen du sélecteur (4) il est possible de régler la pression des brosses sur le sol avec huit niveaux de pression pré-établis. Pendant le travail on peut visualiser sur le display (1) le valeur en pourcentage de l'absorption électrique du moteur des brosses en appuyant sur le bouton poussoir (3).

⚠ **ATTENTION:**
Pour ne pas surcharger le moteur des brosses, il est bon de diminuer la pression des brosses en passant d'un sol lisse à un sol rêche (ex. béton).
La présence sur le display (1) d'un avis clignotant de P2 à P8 indique que le niveau de pression établi provoque un surcharge du moteur des brosses. Il est ensuite nécessaire de réduire la pression jusqu'au niveau où l'avis clignotant se ferme.

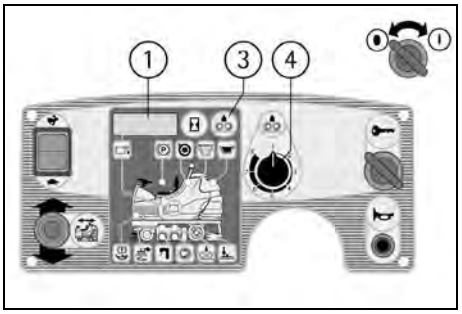

PROTECTION ELECTRIQUE
La machine est équipée d'un système électronique de protection pour tous les composants qui ont des fonctions de puissance. Ce système ferme le composant qui ne fonctionne pas correctement et indique sur le display (1) l'alarme correspond de "AL01" à "AL20".
Les deux derniers chiffres indiquent le numéro de code de l'alarme.

⚠ **ATTENTION:**
Pour rétablir le fonctionnement du composant, fermer et remettre en fonction la machine en agissant sur l'interrupteur à clef. Si l'alarme persiste contacter le service d'assistance technique autorisé.

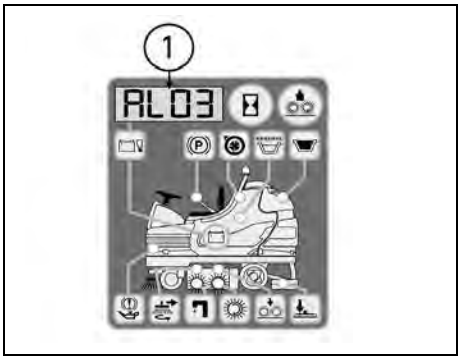

F

DISPOSITIF TROP PLEIN
Pour éviter des dommages sérieux aux moteurs d'aspiration, la machine est équipée d'un flotteur qui intervient quand le réservoir de récupération est plein en provoquant la fermeture de l'aspiration, l'allumage du témoin (20) de signalisation réservoir de récupération plein et ensuite l'interruption du séchage.
Dans ce cas, il est nécessaire de procéder à la vidange du réservoir de récupération (voir paragraphe "VIDANGE ET NETTOYAGE DU RESERVOIR DE RECUPERATION").

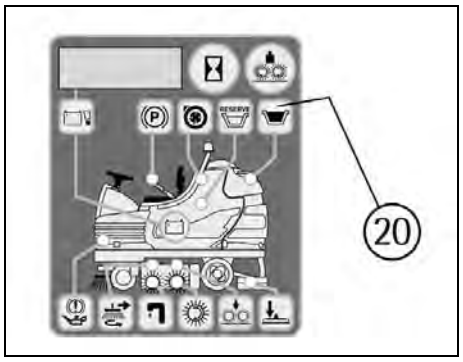

ARRET DE LA MACHINE A LA FIN DU NETTOYAGE

EN MODE DE TRAVAIL SOIT AUTOMATIQUE QUE MANUEL:

1. A la fin du cycle de lavage positionner le sélecteur (12) en position centrale (BREAK WASHING). Dans ce cas, automatiquement se soulèvent les brosses, l'électrovanne se ferme et de cette façon on peut terminer le travail de séchage.
2. Quand on relâche la pédale de l'accélération plus de 3 secondes, le suceur se soulève et l'aspiration s'éteint automatiquement.
3. Passées les trois secondes, on peut appuyer de nouveau sur la pédale de l'accélérateur si on doit exécuter un déplacement de la machine (on peut exécuter le déplacement aussi sans soulever la pédale, dans ce cas le suceur se soulève et se ferme l'aspiration automatiquement après 15 secondes).
4. Tourner la clef dans le sens inverse aux aiguilles d'une montre pour fermer la machine.
5. Enclencher le frein de stationnement (voir paragraphe "FREIN D'URGENCE ET DU STATIONNEMENT").

ATTENTION:
La modalité (BREAK WASHING) est spécifique pour le déplacement à la fin de l'opération du nettoyage.

A la reprise des opérations de nettoyage:
A. en positionnant à gauche le sélecteur (12) en position (AUTO) on pourra reprendre le travail en mode automatique.
B. en positionnant à droite le sélecteur (12) en position (MAN) la machine rétablie les fonctions préétablies manuellement.

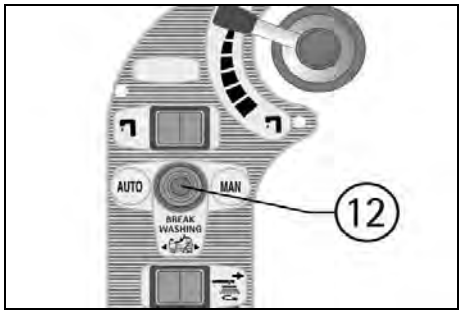

ENTRETIEN JOURNALIER

ATTENTION:
Toutes les opérations d'entretien et de nettoyage que regardent les composants suivants dans leurs parts à contact avec des liquides et par conséquent:
- **réservoirs de solution et de récupération**
- **bac à déchets**
- **filtres solution et récupération**
- **suceur, bavettes et tuyau correspondants**
- **brosses**

doivent être réalisées en utilisant des gants pour se protéger du contact avec des solutions dangereuses.

VIDANGE ET NETTOYAGE DU RESERVOIR DE RECUPERATION
1. Empoigner le tuyau de la vidange (1) situé dans la partie arrière de la machine après l'avoir extrait de son siège du support.
2. Enlever le bouchon (2) du tuyau de vidange en actionnant le levier (3) situé sur le bouchon et vider le réservoir de récupération dans les bacs prévus, conformément aux normes en vigueur pour ce qui concerne l'écoulement des liquides.
3. Dévisser et enlever le couvercle d'inspection (4) supérieur.
4. Rincer l'intérieur du réservoir avec un jet d'eau à travers le trou de l'inspection en ayant soin de nettoyer aussi la protection de l'interrupteur à flotteur situé immédiatement sous le même trou.
5. Dans la cas où il y a des déchets solides ou des incrustations sur le fond du réservoir, il est possible d'utiliser le portillon de nettoyage (5) inférieur. Pour l'ouvrir, il est nécessaire d'agir sur le levier (6) pour libérer l'attaque de fermeture (7).
6. Remonter le tout.

ATTENTION:
Ne pas ouvrir le portillon de nettoyage inférieur si le réservoir de récupération contient de l'eau. Contrôler qu'il soit vide par le couvercle d'inspection supérieur.

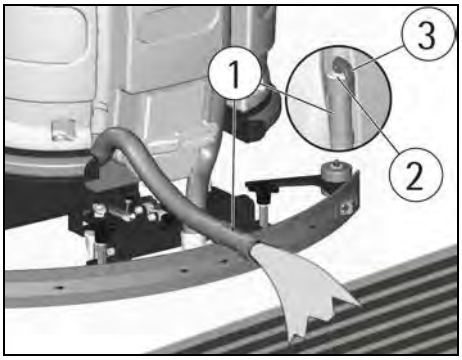

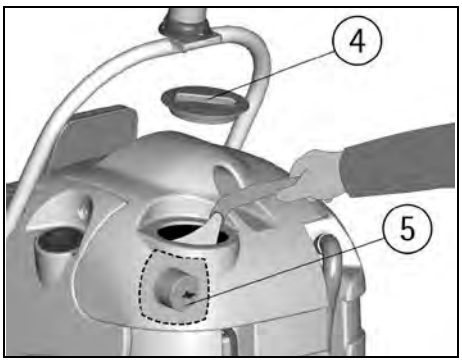

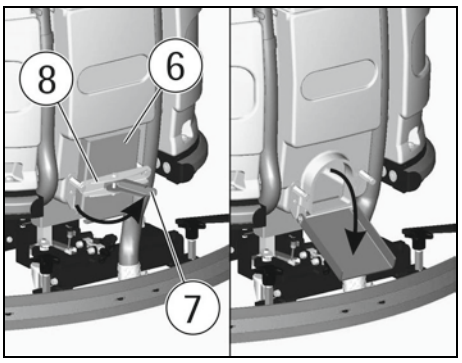

VIDANGE ET NETTOYAGE DU BAC A DECHETS
La machine est équipée d'un bac à déchets approprié pour la saleté solide.
A la fin du travail il est nécessaire de le vider et le nettoyer avec un jet d'eau.
Pour la vidange et le nettoyage du bac il convient descendre l'embase des brosses en position de travail, ensuite:
1. Positionner le sélecteur (4) de réglage pression brosse en position P1.
2. Démarrer la machine (voir paragraphe "ACTIONNEMENT DE LA MACHINE") en positionnant le sélecteur (12) à droite pour choisir le fonctionnement en modalité manuel (MAN).
3. Actionner le sélecteur (14) de levée/descente de l'embase des brosses pour descendre les brosses.
4. Tourner la clef dans le sens inverse aux aiguilles d'une montre pour fermer la machine.

ATTENTION:
Réaliser les opérations au-dessus avec l'alimentation insérée peut provoquer des accidents aux mains.

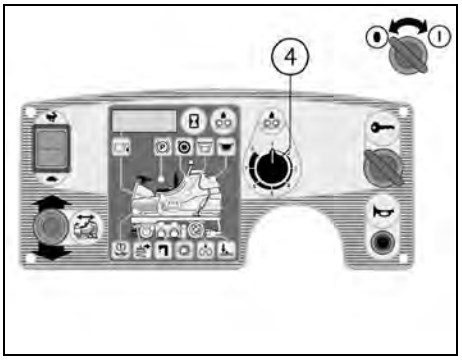

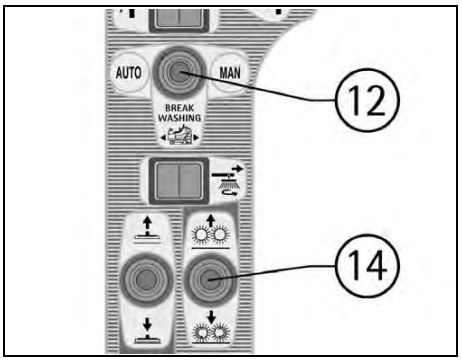

ATTENTION:
Cette opération doit être effectuée en utilisant des gants pour se protéger du contact avec des solutions dangereuses.

5. Ouvrir la barre de la bavette latérale droite depuis l'avoir débloquée en tirant vers le haut l'arrêt (1).

F

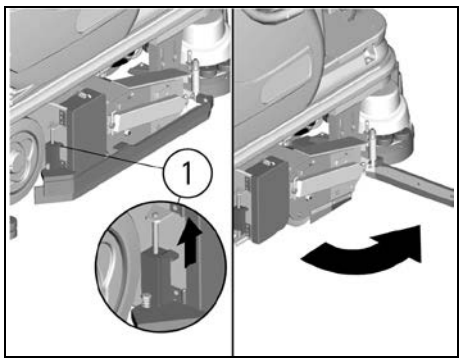

6. Ouvrir le portillon (2).
7. Extraire le bac en empoignant la poignée appropriée (3). Pour le déplacement il convient utiliser le deux roues présentes à l'extrémité contraire de la poignée.

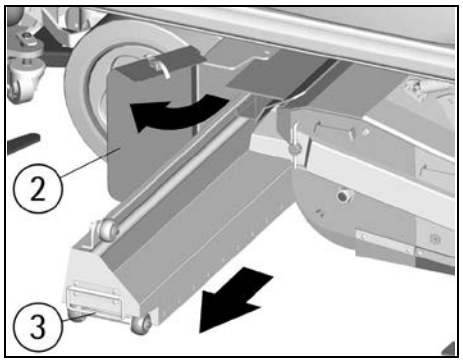

8. Vider le bac dans un récipient approprié à l'écoulement des déchets conformément aux normes en vigueur
9. Remettre le bac dans sa position en faisant attention au positionnement des guides des roulettes de glissement.

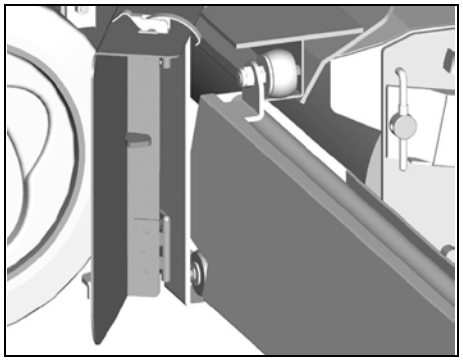

10. Fermer le portillon (2) et re-positionner la barre de la bavette latérale.

NETTOYAGE DU FILTRE D'ASPIRATION
1. Tourner antérieurement la plate-forme du siège jusqu'à ce que le levier le bloque.
2. Enlever le tuyau supérieur (1).
3. Décrocher les fermetures à levier (2).
4. Enlever la plaque avec les filtres (3) et la laver avec soin.
5. Remonter le tout.

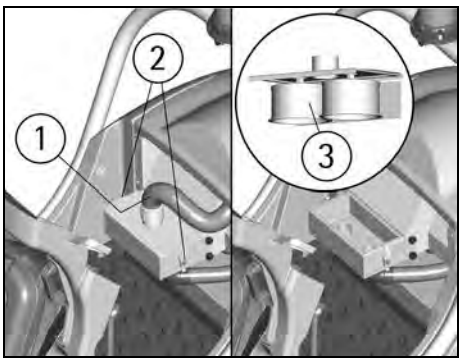

NETTOYAGE DES BROSSES
Démonter les brosses et les nettoyer avec un jet d'eau (pour le démontage des brosses voir ensuite "MONTAGE ET DEMONTAGE DES BROSSES" et "MONTAGE ET DEMONTAGE DE LA BROSSE LATERALE").

⚠ **ATTENTION:**
Réaliser les opérations de démontage avec l'alimentation insérée peut provoquer des graves accidents aux mains.

NETTOYAGE DU SUCEUR
Maintenir le suceur propre garanti un séchage meilleur.
Pour son nettoyage il est nécessaire de:
1. Enlever le tuyau de suceur (4) du manchon.
2. Démonter le suceur (2) du support (1) desserrant les colonnettes (3) et en les faisant glisser dans les boutonnières correspondantes jusqu'à les libérer.
3. Nettoyer soigneusement l'intérieur de l'embrayage sur le suceur en éliminant éventuel des déchets de saleté.
4. Nettoyer soigneusement les bavettes du suceur.
5. Remonter le tout.

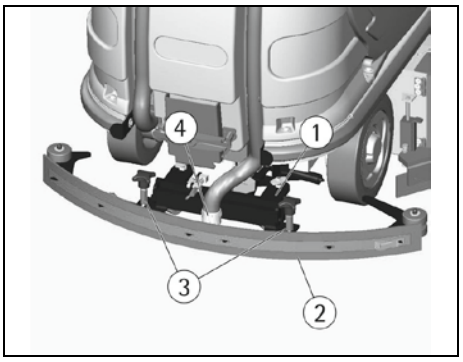

ENTRETIEN HEBDOMADAIRE

CONTROLE DE LA BAVETTE ARRIERE DU SUCEUR
Contrôler l'état d'usure de la bavette du suceur et éventuellement la tourner ou la remplacer.
Pour le remplacement il est nécessaire de:
1. Démonter le suceur (voir paragraphe "NETTOYAGE DU SUCEUR").
2. Dévisser les vis (1) qui bloquent la lame presse-bavette et enlever la bavette.
3. Tourner le bord ou remplacer la bavette.
Pour remonter le suceur répéter au contraire les opérations susdites en introduisant dans les guides appropriés la bavette remplacée et en fixant la lame presse-bavette.

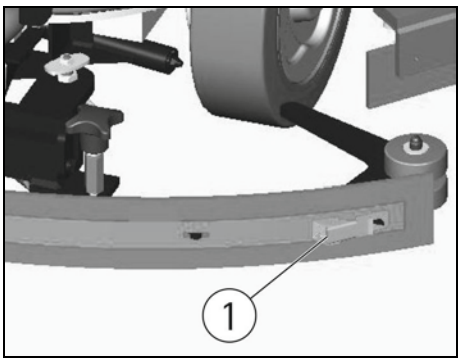

CONTROLE DES BAVETTES LATERALES
Avec les brosses montées, les bavettes latérales doivent effleurer le sol. Si les bavettes sont usées, il est nécessaire de les remplacer. Pour remplacer les bavettes:
1. Ouvrir les barres des bavettes latérales droite et gauche depuis les avoir débloquées en tirant vers le haut les arrêts (1).
2. Enlever les vis de fixation (2) des lames presse-bavette intérieur et remplacer les bavettes.
4. Remonter le tout.

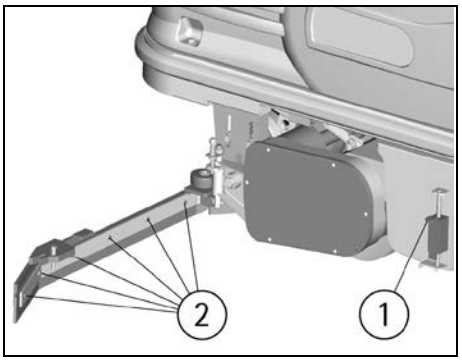

NETTOYAGE TUYAU DU SUCEUR
Chaque semaine ou en cas d'aspiration insuffisante, il est nécessaire de contrôler que le tuyau du suceur ne soit pas obstrué. Eventuellement, pour le nettoyer, procéder de la façon suivante:
1. Enlever le tuyau (1) du manchon de suceur.
2. Laver l'intérieur du tuyau avec un jet d'eau.
3. Pour remettre le tuyau, répéter au contraire les opérations sus-dites.

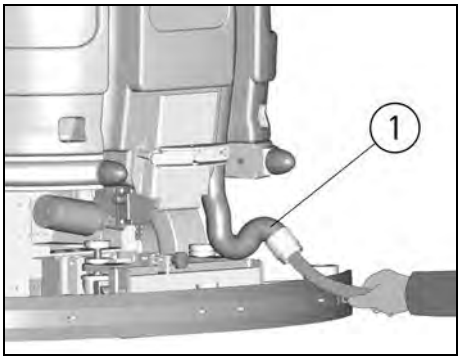

NETTOYAGE DU RESERVOIR SOLUTION ET DU FILTRE EXTERIEUR
1. Amener la machine à l'endroit prévu pour la vidange de la solution détergente.
2. Dévisser le bouchon de remplissage (1) du réservoir de la solution.
3. Dévisser le bouchon du filtre de vidange (2) et enlever le filtre. Prêter attention de ne pas perdre le joint du bouchon.
4. Ouvrir le robinet du réglage (voir paragraphe "REGLAGE DU DEBIT DE LA SOLUTION DETERGENTE"),

de façon que la solution détergente descende dans le bac prévu.
5. Rincer avec un jet d'eau le réservoir de la solution et les composants du filtre.
6. Remonter le tout.
NOTE: En cas de nécessité il est possible de laver seulement les composants du filtre extérieur de la solution comme écrit au-dessus, en fermant le robinet de réglage (voir paragraphe "REGLAGE DU DEBIT DE LA SOLUTION DETERGENTE"), de façon que la solution détergente reste dans le réservoir solution.

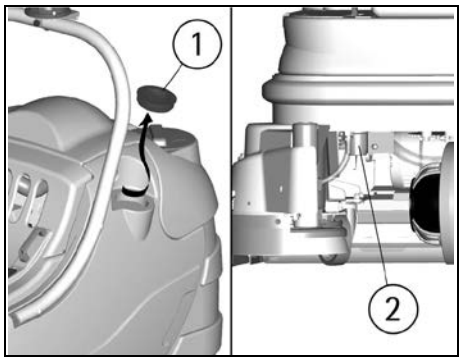

ENTRETIEN BIMESTRIEL

CONTROLE DE LA BAVETTE AVANT DU SUCEUR
Contrôler l'état d'usure de la bavette du suceur et éventuellement la remplacer.
Pour le remplacement il est nécessaire de:
1. Démonter le suceur (voir paragraphe "NETTOYAGE DU SUCEUR").
2. Dévisser les écrous papillon dans la partie avant du suceur.
3. Enlever la lame presse-bavette.
4. Remplacer la bavette avant.
5. Remonter le tout.

ENTRETIEN SEMESTRIEL

CONTROLE DE LA BAVETTE DE PROTECTION DE LA BROSSE LATERALE
Avec la brosse montée, la bavette de protection doit effleurer le sol. Si la bavette est usée, il est nécessaire de la remplacer.
Le dispositif doit se trouver en position de repos avec la machine stoppée.

⚠ **ATTENTION:**
Réaliser les opérations au-dessus avec l'alimentation insérée peut provoquer des accidents aux mains.

Pour remplacer la bavette:
1. Démonter la brosse latérale (voir paragraphe "MONTAGE ET DEMONTAGE DE LA BROSSE LATERALE").
2. Enlever les vis (1) qui bloquent la lame presse-bavette et remplacer la bavette.
3. Remonter le tout.

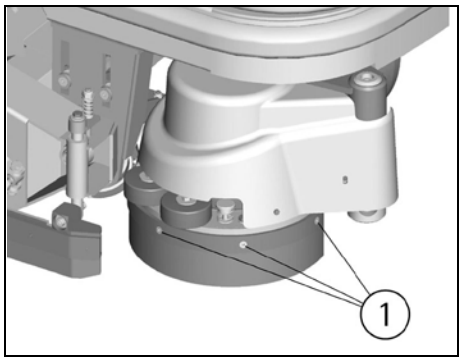

CONTROLE DES FREINS
Contrôler l'efficacité du freinage des deux roues arrières. Dans le cas où le freinage est insuffisant, contacter le service d'assistance technique autorisé.

CONTROLE DE FONCTIONNEMENT

NOTE: La machine est équipée d'un système de contrôle des fonctions principales avec l'indication sur le display d'un fonctionnement défectueux en indiquant des alarmes codifiées: AL 01, AL 02, etc. L'alarme 20 est générique et prévoit un contrôle ultérieur du numéro des clignotements qu'on doit lire sur le led situé sur la carte électronique.

⚠ **ATTENTION:**
Si avec la clef d'allumage positionnée dans le sens des aiguilles d'une montre ne s'active pas le display et aucune autre fonction, il est nécessaire de contrôler la connexion des batteries à la machine (voir paragraphe "CONNEXION CONNECTEUR DES BATTERIES ET ALLUMAGE DE LA MACHINE"). Si le problème persiste, contacter le service d'assistance technique autorisé.

LE MOTEUR D'ASPIRATION NE FONCTIONNE PAS
1. Vérifier que l'interrupteur à clef (5) soit positionné dans le sens des aiguilles d'une montre pour mettre en fonction la machine. En présence des signaux d'alarme, il est nécessaire de fermer et rallumer la machine pour rétablir la fonction.
2. Contrôler l'état de charge des batteries sur le display (1).
3. Vérifier d'avoir activé correctement la fonction de séchage (voir paragraphe "ACTIONNEMENT DE LA MACHINE").
4. Si, soit en mode (MAN) soit (AUTO), le témoin (18) est allumé, mais le système d'aspiration ne fonctionne pas, il est nécessaire de contrôler la connexion de la fiche des moteurs d'aspiration positionnés dans le compartiment derrière le siège.
5. Vérifier que le réservoir de récupération ne soit pas plein.
6. Vérifier que l'interrupteur à flotteur (2) dans le réservoir de récupération soit monté correctement.
Si le problème persiste, contacter le service d'assistance technique autorisé.

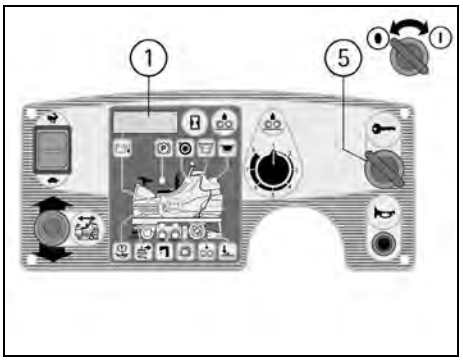

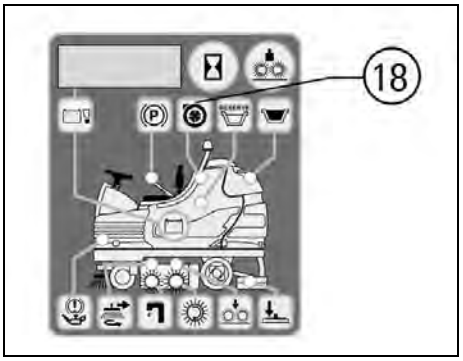

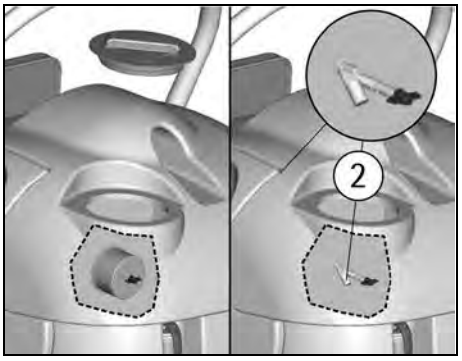

LE MOTEUR DES BROSSES NE FONCTIONNE PAS
1. Vérifier que l'interrupteur à clef (5) soit positionné dans le sens des aiguilles d'une montre pour mettre en fonction la machine. En présence des signaux d'alarme, il est nécessaire de fermer et rallumer la machine pour rétablir la fonction.
2. Contrôler l'état de charge des batteries sur le display (1).
3. Vérifier d'avoir activé correctement la fonction de lavage avec les brosses (voir paragraphe ACTIONNEMENT DE LA MACHINE").
4. Si, soit en mode (MAN) soit (AUTO), le témoin (23) est allumé mais les brosses ne tournent pas, contacter le service d'assistance technique autorisé.
Si le problème persiste, contacter le service d'assistance technique autorisé.

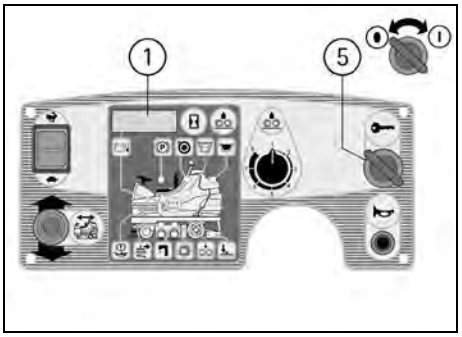

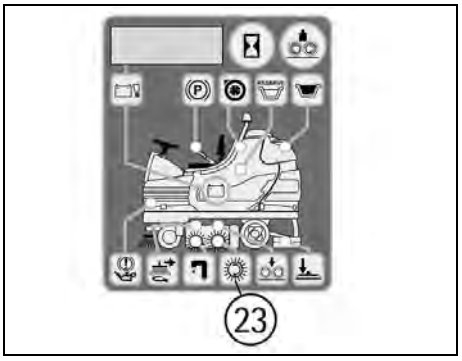

LE MOTEUR DE TRACTION NE FONCTIONNE PAS
1. S'asseoir à la place du conducteur.
2. Vérifier que l'interrupteur à clef (5) soit positionné dans le sens des aiguilles d'une montre pour mettre en fonction la machine. En présence des signaux d'alarme, il est nécessaire de fermer et rallumer la machine pour rétablir le fonctionnement.
3. Contrôler l'état de charge des batteries sur le display (1).
4. Contrôler par le témoin (17) que le frein de stationnement ne soit pas enclenché et éventuellement le débloquer (voir paragraphe "FREIN D'URGENCE ET DU STATIONNEMENT").
5. Contrôler que le sélecteur (8) soit dans la position de marche.
6. Appuyer sur la pédale de l'accélérateur située à la droite pour démarrer la machine.

F

Si le problème persiste, contacter le service d'assistance technique autorisé.

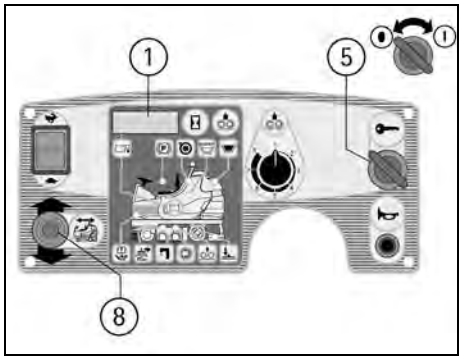

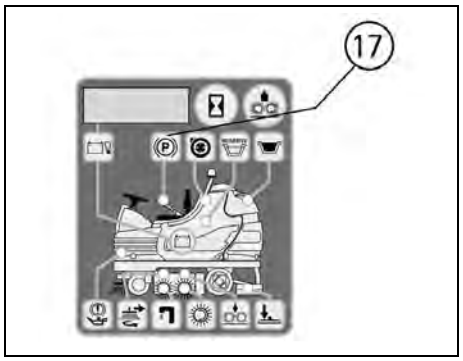

LA SOLUTION NE DESCENDE PAS SUR LES BROSSES OU N'EST PAS SUFFISANTE

1. Vérifier que l'interrupteur à clef (5) soit positionné dans le sens des aiguilles d'une montre pour mettre en fonction la machine.
2. Contrôler l'état de charge des batteries sur le display (1).
3. Vérifier d'avoir activé correctement la fonction de lavage avec les brosses (voir paragraphe "ACTIONNEMENT DE LA MACHINE").
4. Contrôler que le robinet soit ouvert (voir paragraphe "REGLAGE DU DEBIT DE LA SOLUTION DETERGENTE").
5. Si, soit en mode (MAN) soit (AUTO), le témoin (24) est allumé mais la solution ne descende par sur les brosses, il est nécessaire de:
   a. contrôler le niveau de liquide dans le réservoir.
   b. contrôler que le filtre solution soit propre (voir dans le paragraphe "NETTOYAGE DU RESERVOIR SOLUTION ET DU FILTRE EXTERIEUR").

Si le problème persiste, contacter le service d'assistance technique autorisé.

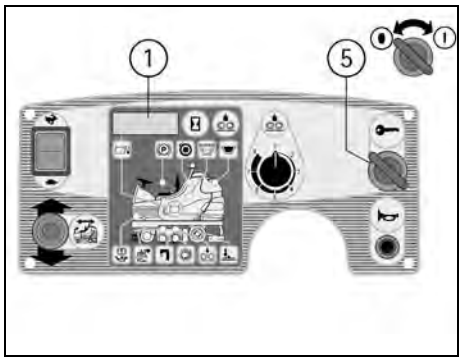

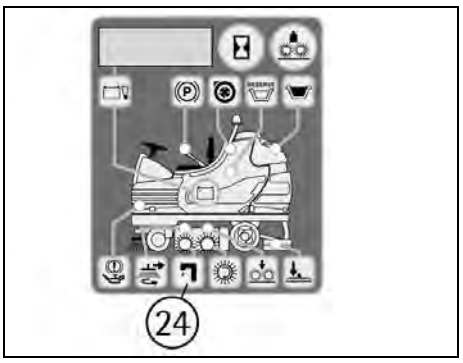

LA MACHINE NE NETTOIE PAS BIEN

1. Les brosses n'ont pas les brins de la dimension appropriée: contacter le service d'assistance technique autorisé.
2. Les brosses ont les brins usés. Contrôler l'état de détérioration des brosses et éventuellement les remplacer.
Pour remplacer les brosses voir "DEMONTAGE DES BROSSES" et "MONTAGE DES BROSSES".
3. La solution détergente est insuffisante: augmenter l'ouverture du robinet (voir paragraphe "REGLAGE DU DEBIT DE LA SOLUTION DETERGENTE").
4. Contrôler que le détergent soit dans le pourcentage conseillé.
5. Augmenter la pression de l'embase des brosses (voir dans le paragraphe "REGLAGE DE LA PRESSION DES BROSSES").

Consulter le service d'assistance technique autorisé pour tout conseil.

LE SUCEUR NE SECHE PAS PARFAITEMENT

1. Contrôler que la fonction d'aspiration soit allumée et que le réservoir de récupération ne soit pas plein.
2. Contrôler que les bavettes soient propres (voir paragraphe "NETTOYAGE DU SUCEUR").
3. Contrôler le réglage de la hauteur et l'inclinaison du suceur (voir "REGLAGE DU SUCEUR").
4. Contrôler que les tuyaux d'aspiration et du suceur soient enclenchés correctement dans les propres logements sur le réservoir de récupération.
5. Intervenir sur le filtre d'aspiration en le nettoyant (voir paragraphe "NETTOYAGE DU FILTRE D'ASPIRATION").
6. Intervenir sur le tuyau du suceur en le nettoyant (voir paragraphe "NETTOYAGE TUYAU DU SUCEUR").
7. Remplacer les bavettes si usées.

Consulter le service d'assistance technique autorisé pour tout conseil.

PRODUCTION EXCESSIVE DE MOUSSE

Contrôler qu'on a utilisé du détergent à mousse avec modération. Eventuellement, ajouter une quantité minimale de liquide antimousse dans le réservoir de récupération.
Il est bon de rappeler qu'en cas d'un sol peu sale, une quantité plus importante de mousse se formera. Dans ce cas réduire le pourcentage de la solution détergente.

ENTRETIEN PROGRAMME

INTERVENTION	JOURNALIERE	20 HEURES *	200 HEURES *	1000 HEURES *
NETTOYAGE DU RESERVOIR DE RECUPERATION	•			
NETTOYAGE DU FILTRE D'ASPIRATION	•			
NETTOYAGE DU FILTRE SOLUTION		•		
NETTOYAGE DES BROSSES	•			
DEMONTAGE DES BROSSES ET NETTOYAGE	•			
NETTOYAGE DU SUCEUR	•			
REMPLACEMENT DE LA BAVETTE AVANT DU SUCEUR			•	
REMPLACEMENT DE LA BAVETTE ARRIERE DU SUCEUR		•		
REMPLACEMENT DES BAVETTES LATERALES			•	
REMPLACEMENT DE LA BAVETTE DE PROTECTION BROSSE LATERALE				•
CONTROLE REGLAGE DU SUCEUR		•		
NETTOYAGE DU TUYAU SUCEUR		•		
NETTOYAGE DU RESERVOIR DE LA SOLUTION		•		
CONTROLE DE L'ELECTROLYTE DES BATTERIES		•		
CONTROLE DES FREINS				•
CONTROLE DU MOTEUR DE TRACTION				•
CONTROLE DU MOTEUR DES BROSSES				•
CONTROLE DES MOTEURS D'ASPIRATION			•	
CONTROLE DES GROUPES DES BROSSES			•	
SERRAGE DES VIS				•

* Les heures se réfèrent auxquelles indiquées sur l'indicateur (voir paragraphe "COMPTEUR HORAIRE").

BROSSES CONSEILLEES

Les brosses doivent être choisies en fonction du type de sol et de la saleté à enlever.
Le matériel employé et le diamètre des brins sont les éléments qui font la différence des brosses.

MATERIEL	CARACTERISTIQUES
PPL (Polypropylène)	Bonne résistance à l'usure. Maintient les caractéristiques avec de l'eau chaude jusqu'à 60°C. Elle n'est pas hygroscopique.
NYLON	Résistance excellente à l'usure, aussi avec de l'eau supérieur à 60°C. Elle est hygroscopique. Avec le temps elle va perdre les caractéristiques physiques.
TYNEX	Les brins sont fabriqués en nylon avec incrustable de grains abrasifs. Utiliser avec précaution pour ne pas détériorer le sol ou abîmer le cirage.
DIMENSION DES BRINS	Les brins avec un diamètre plus important sont plus rigides, par conséquent on doit les utilisés sur un sol lisse ou avec de petits joints. Sur le sol irrégulier ou avec des reliefs ou avec des gros joints, il est conseillé d'utiliser des brosses plus souples parce qu'elles pénètrent plus facilement en profondeur. Se rappeler que quand les brins de la brosse sont usagés et deviennent trop courts, ils deviennent rigides et ils ne peuvent plus pénétrer et nettoyer en profondeur, même si les brins sont trop gros, la brosse a tendance à sautiller.

MACHINE	CODE	QUANTITE	DESCRIPTION	UTILISATION
diamond 100s	48907050	1	Brosse cylindrique PPL 0,5 Ø 150	Sols lisses avec des petits joints et salissure persistant.
	48907060	1	Brosse cylindrique PPL 1 Ø 280	Sols lisses avec des petits joints et salissure persistant.
	48907070	1	Brosse cylindrique NYLON 0,8 Ø 150	Sols en matériel résistant et particulièrement sales.
	48907080	1	Brosse cylindrique TYNEX Ø 280	Sols en matériel résistant et particulièrement sales.
	48907090	1	Brosse cylindrique TYNEX LEGER Ø 280	Sols en matériel résistant et particulièrement sales.
	48907100	1	Brosse latérale PPL 0,9 Ø 285	Pour tous les sols.

FLOORPUL®

FLOORPUL INTERNATIONAL N.V.
GENERAAL DEPREZSTRAAT 10A
B-8530 HARELBEKE

Tel. +32 (0) 56.22.40.44
Fax +32 (0) 56.22.89.74
e-mail: info@floorpul.com
website: www.floorpul.com

FLOORPUL FRANCE SAS:
1 RUE DE L'ORMETEAU
FR-77170 SERVON

Tel. +33 (0) 160.183.122
Fax +33 (0) 160.292.765
e-mail: floorpul@orange.com
website: www.floorpul.com