FLOORPUL®

Sapphire 85S

11/2013

FR

Guide d'utilisation et d'entretien
(Traduction des instructions d'origine)

Attention ! Lisez les instructions avant d'utiliser la machine.

F

SOMMAIRE

LEGENDE PANNEAU DES COMMANDES 32
LEGENDE DE LA MACHINE 32
CARACTERISTIQUES TECHNIQUES 33
AVANT-PROPOS 34
NORMES GENERALES DE SECURITE 34
SYMBOLOGIE 34
ENSEMBLES OPTIONNELS 35
AVANT UTILISATION 35
Déplacement de la machine emballée 35
Déballage de la machine 35
Accès au compartiment des batteries 35
Installation des batteries et réglage du type batterie 35
Montage du rollbar 35
Chargeur des batteries 36
Recharge des batteries 36
Elimination des batteries 36
Connexion connecteur des batteries et allumage de la machine 36
Indicateur niveau de charge des batteries 36
Réglage de la plaque des battéries 36
Compteur horaire 37
Montage du suceur 37
Réglage du suceur 37
Réglage hauteur bavettes latérales 37
Montage et démontage des brosses 37
NETTOYAGE DES SOLS 38
Réservoir de récupération 38
Réservoir de la solution détergente 38
Système 3SD Solution Saving System Doseur (optionnel) 38
ACTIONNEMENT DE LA MACHINE 38
Avance et marche arrière 39
Klaxon 39
Frein de travail 39
Frein d'urgence et du stationnement 39
Automatisme relevage suceur en marche arrière 39
Travail en mode automatique 39
Travail en mode manuel 40
Réglages de travail 40
Réglage du débit de la solution détergente 40
Réglage pression des brosses 40
Protection électrique 40
Dispositif trop plein 40
ARRET DE LA MACHINE A LA FIN DU NETTOYAGE 40
ENTRETIEN JOURNALIER 41
Vidange et nettoyage du réservoir de récupération 41
Vidange et nettoyage du bac à déchets 41
Nettoyage du filtre d'aspiration 41
Nettoyage des brosses 42
Nettoyage du suceur 42
ENTRETIEN HEBDOMADAIRE 42
Contrôle de la bavette arrière du suceur 42
Suceur version “V” (optionnel) 42
Suceur version “V” (optionnel): Remplacement bavette arrière 42
Contrôle des bavettes latérales 42
Nettoyage tuyau du suceur 42
Nettoyage du réservoir solution et du filtre extérieur 42
ENTRETIEN BIMESTRIEL 43
Contrôle de la bavette avant du suceur 43
Suceur version “V” (optionnel): Remplacement bavette avant 43
ENTRETIEN SEMESTRIEL 43
Nettoyage du filtre intérieur du réservoir de solution 43
Contrôle des freins 43
CONTROLE DE FONCTIONNEMENT 43
Le moteur d'aspiration ne fonctionne pas 43
Le moteur des brosses ne fonctionne pas 43
Le moteur de traction ne fonctionne pas 43
La solution ne descende pas sur les brosses ou n'est pas suffisante 43
La machine ne nettoie pas bien 43
Le suceur ne sèche pas parfaitement 44
Production excessive de mousse 44
ENTRETIEN PROGRAMME 44
BROSSES CONSEILLEES 44

F

LEGENDE PANNEAU DES COMMANDES

1. DISPLAY
2. TEMOIN DE SIGNALISATION MODE DE TRAVAIL MANUEL INSERE
3. BOUTON BRANCHEMENT MODE DE TRAVAIL MANUEL
4. TEMOIN DE SIGNALISATION MODE DE TRAVAIL BREAK WASHING INSERE
5. BOUTON BRANCHEMENT MODE DE TRAVAIL BREAK WASHING
6. BOUTON BRANCHEMENT MODE DE TRAVAIL AUTOMATIQUE
7. TEMOIN DE SIGNALISATION MODE DE TRAVAIL AUTOMATIQUE INSERE
8. TEMOIN DE SIGNALISATION MOTEUR D'ASPIRATION INSERE
9. INTERRUPTEUR MOTEUR D'ASPIRATION
10. POMMEAU DE REGLAGE PRESSION DES BROSSES
11. BOUTON LEVEE / DESCENTE SUCEUR
12. TEMOIN DE SIGNALISATION LEVEE / DESCENTE SUCEUR
13. BOUTON VISUALISATION COMPTEUR HORAIRE (DISPLAY)
14. BOUTON VISUALISATION PRESSION DES BROSSES ETABLIE (DISPLAY)
15. TEMOIN DE SIGNALISATION FREIN DE STATIONNEMENT INSERE
16. TEMOIN DE SIGNALISATION LEVEE / DESCENTE DES BROSSES
17. BOUTON LEVEE / DESCENTE DES BROSSES
18. TEMOIN DE SIGNALISATION DEMARRAGE ROTATION DES BROSSES
19. BOUTON OUVERTURE D'EAU (ELECTROVANNE) ou BOUTON DE REGLAGE DOSAGE DETERGENT Système 3SD (OPTIONNEL)
20. TEMOIN DE SIGNALISATION EAU OUVERTE (ELECTROVANNE)
21. BOUTON POUR LA SELECTION VITESSE
22. TEMOIN DE SIGNALISATION SELECTION VITESSE MAXIMUM
23. TEMOIN DE SIGNALISATION SELECTION VITESSE LENTE
24. INTERRUPTEUR A CLEF D'ALLUMAGE DE LA MACHINE
25. INTERRUPTEUR POUR PROJECTEUR (OPTIONNEL)
26. BOUTON DE KLAXON
27. POMMEAU DE ROBINET
28. SELECTEUR DIRECTION DE MARCHE

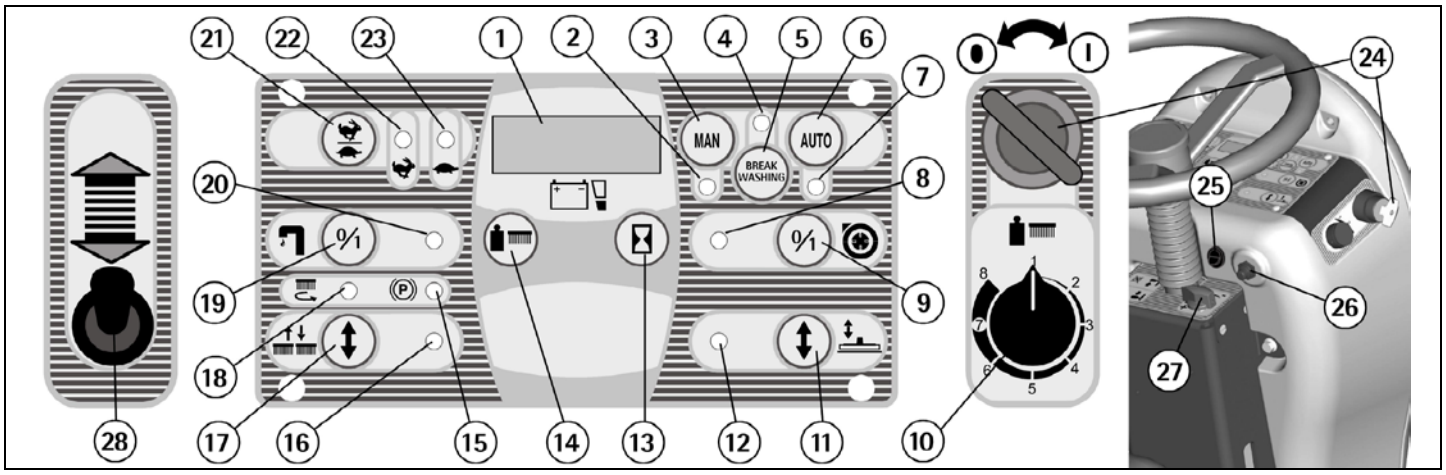

LEGENDE DE LA MACHINE

1. RESERVOIR DE RECUPERATION
2. RESERVOIR DE LA SOLUTION
3. SIEGE
4. VOLANT
5. BOUCHON REMPLISSAGE SOLUTION DETERGENTE
6. CLIGNOTEUR
7. ROLLBAR
8. TUYAU D'ASPIRATION
9. COUVERCLE D'ASPIRATION
10. TUYAU DE SUCEUR
11. LEVIERS DE BLOCAGE COUVERCLE D'ASPIRATION
12. BOUCHON TUYAU DE VIDANGE RESERVOIR DE RECUPERATION
13. TUYAU DE VIDANGE RESERVOIR DE RECUPERATION
14. ENSEMBLE DE SUCEUR
15. PANNEAU DES COMMANDES
16. LEVIER BLOCAGE / DEBLOCAGE FREIN DE STATIONNEMENT
17. COUVERCLE INSTALLATION ELECTRIQUE
18. PEDALE DE FREIN
19. PARE-CHOCS
20. PEDALE D'ACCELERATEUR
21. FILTRE EXTERIEUR DE LA SOLUTION DETERGENTE
22. ROUE DIRECTRICE
23. REPOSE PIEDS
24. GROUPE D'EMBASE DES BROSSES
25. ROUES DE TRACTION

F

CARACTERISTIQUES TECHNIQUES	U.M.	sapphire 70s	sapphire 85s
Largeur de travail	mm	700	850
Largeur de suceur	mm	1000	1170
Capacité de travail, jusqu'à	mc/h	4270	5200
Diamètre des brosses cylindriques	mm	2 x 150	2 x 150
Vitesse de rotation des brosses	Tr/mn	785	785
Moteur des brosses	W	2x650	2x650
Moteur de traction	W	600	600
Moteur d'aspiration	W	570	570
Dépression d'aspiration	mbar	190	190
Type d'avancement		autom.	autom.
Vitesse d'avancement	km/h	6,1	6,1
Pente maximum	%	10	10
Réservoir d'eau propre	l	110	110
Réservoir de récupération	l	120	120
Longueur machine	mm	1660	1660
Hauteur machine (sans rollbar)	mm	1285	1285
Hauteur machine (avec rollbar et clignoteur)	mm	1690	1690
Largeur machine (sans suceur)	mm	780	920
Poids de la machine (à vide et sans les batteries)	kg	330	335
Capacité des batteries	Ah_5	240	240
Poids des batteries	kg	300	300
Compartiment des batteries	mm	380x840x395	380x840x395
Niveau de pression acoustique (selon les normes EN 60704-1)	dB (A)	< 70	< 70
Niveau de vibration main droite	m/s^2	<2,50	<2,50
Niveau de vibration main gauche	m/s^2	<2,50	<2,50
Niveau de vibration corps entier	m/s^2	<0,50	<0,50
Classe		III	III
Degré de protection	IP	23	23
Tension d'alimentation	V	36	36

F

AVANT-PROPOS

Nous vous remercions pour avoir choisi notre machine. Cette machine est une autolaveuse qui vient utilisée pour le nettoyage industriel et civil pour tout type de revêtement. Durant sa translation, l'action combinée des brosses et de la solution détergent enlève la salissure qui vient récupérée avec le groupe d'aspiration arrière, en permettant un séchage parfait et immédiat du sol.
La machine doit être utilisée seulement dans ce but. Elle fournie les meilleures performances si elle est utilisée correctement et maintenue efficacement. Nous vous prions de bien vouloir lire cette brochure d'instruction pour la mise en route et l'entretien de votre machine.
En cas de nécessité, notre service d'assistance est à disposition pour tout conseil ou intervention.

NORMES GENERALES DE SECURITE

Les normes indiquées doivent être suivies scrupuleusement pour éviter des dommages pour l'opérateur et la machine.
- Lire avec attention les étiquettes sur la machine. Ne pas les effacer et les remplacer immédiatement en cas d'altération.
- La machine doit être utilisée exclusivement par du personnel autorisé et informé sur l'utilisation.
- Pendant le fonctionnement de la machine, faire attention aux autres personnes et surtout aux enfants.
- En cas de danger, agir rapidement sur le frein d'arrêt d'urgence.
- Quand la machine est dans une position de garage, enlever la clef et enclencher le frein de stationnement.
- Ne pas mélanger des détergents différents pour éviter des dégagements gazeux.
- Ne pas mettre de bidons de liquide sur la machine.
- Température de stockage: entre -25°C et +55°C.
- Bonne température d'utilisation: entre 0°C et 40°C.
- L'humidité doit être entre 30 et 95%.
- Ne pas utiliser la machine en atmosphère explosive.
- Ne pas utiliser la machine comme moyen de transport.
- Ne pas utiliser de solution acide qui peut détériorer la machine et/ou les personnes.
- Ne pas utiliser la machine sur des surfaces humides ou poussières inflammables (par exemple hydrocarbures, cendres ou suie).
- En cas d'incendie utiliser un extincteur à poudre. Ne pas utiliser d'eau.
- Ne pas monter de rayonnage ou d'échafaudage lorsqu'il y a des risques de chute d'objets.
- Adapter la vitesse d'utilisation aux conditions d'adhérence: en particulier, ralentir avant d'affronter des virages serrés.
- Ne pas utiliser la machine sur des surfaces ayant une pente supérieure à celle indiquée sur la plaque signalétique.
- La machine est utilisée pour des opérations de nettoyage et d'aspiration. Les autres opérations devront être effectuées dans des zones interdites au personnel non autorisé. Signaler de façon visible les endroits où le sol est humide.
- En cas d'anomalies dans le fonctionnement de la machine, s'assurer qu'elles ne dépendent pas d'une manquée d'entretien ordinaire. Dans le cas contraire, appeler le service après-vente autorisé.
- En cas de remplacement de pièces, commander les pièces ORIGINALES au distributeur autorisé.
- Utiliser seulement des brosses ORIGINALES indiquées dans le paragraphe "BROSSES CONSEILLEES".
- Pour réaliser les intervention de nettoyage et/ou de manutention, stopper l'alimentation électrique de la machine.
- Ne pas enlever les protections qui réclament des outils pour les déplacer.
- Ne pas laver la machine à grand jets ou avec une haute pression ou avec des produits corrosifs.
- Toutes les 200 heures de travail, faire procéder à un contrôle par un centre d'assistance autorisé.
- Pour éviter l'encrassement du filtre de solution, ne pas remplir le réservoir de solution détergente trop longtemps avant l'utilisation de la machine.
- Avant d'utiliser la machine, vérifier que tous panneaux et carters soient positionnés suivant les indications de ce manuel.
- Avant de tourner le réservoir de récupération s'assurer qu'il soit vide.
- Rétablir toutes les connexions électriques après n'importe quelle intervention d'entretien.
- Pourvoir à l'élimination des pièces consommables en suivant scrupuleusement les normes des lois en vigueur.
- Quand votre machine est à l'arrêt, prévoir d'éliminer dans les conteneurs spéciaux l'huile, les batteries et les composants électroniques en prenant en compte que la machine est fabriquée, où possible, avec des matériaux recyclables.

SYMBOLOGIE

Symbole pour indiquer l'interrupteur d'ouverture de l'eau et le témoin de signalisation de l'eau ouverte.

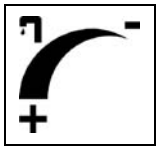
Symbole pour indiquer le fonctionnement du robinet de réglage de l'écoulement de la solution détergente.

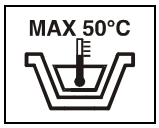

Indication de la température maximale du détergent de la solution. Elle est située près du trou de remplissage du réservoir de solution.

Symbole pour indiquer l'interrupteur de sélection du mode de travail manuel et automatique.

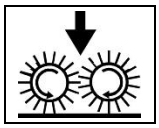
Symbole pour indiquer le bouton et le témoin levée/descente des brosses.

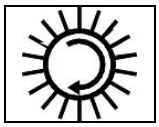
Symbole pour indiquer le témoin de signalisation de démarrage de la rotation des brosses.

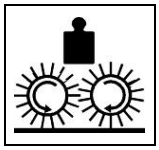
Symbole indiquant le bouton pour visualiser la pression des brosses établie sur le display.

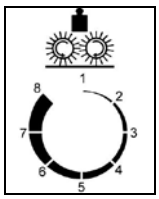

Symbole pour indiquer le fonctionnement de la poignée de réglage de la pression des brosses.

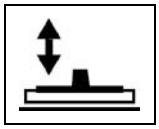
Symbole pour indiquer le bouton et le témoin de monté/descente du suceur.

Symbole pour indiquer l'interrupteur du moteur d'aspiration.

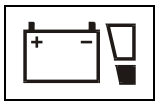
Symbole du niveau du charge des batteries.

Symbole pour indiquer le bouton pour visualiser le compteur horaire sur le display.

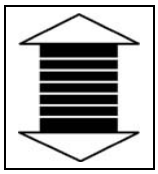
Symbole pour indiquer le sélecteur marche avant / marche arrière.

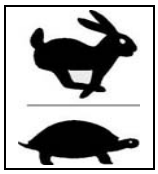
Symbole pour indiquer l'interrupteur de sélection de la vitesse de la marche.

Symbole pour indiquer le témoin du frein de stationnement enclenché.

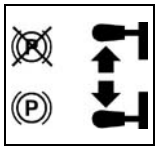
Symbole pour indiquer la position du levier de l'insertion du frein de stationnement.

Symbole de lecture du manuel d'utilisation entretien. Indique à l'opérateur qu'il doit lire le manuel avant d'utiliser la machine.

Symbole d'avertissement. Lire attentivement les paragraphes précédés de ce symbole, pour la sécurité de l'opérateur et de la machine.

ENSEMBLES OPTIONNELS

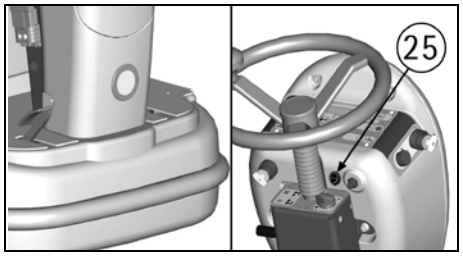

Projecteur avant et interrupteur correspondant.

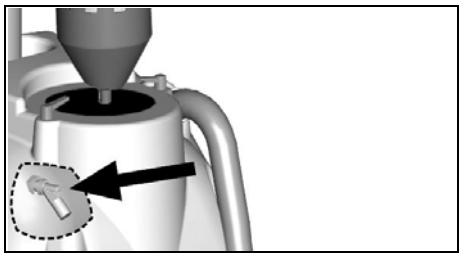

Interrupteur à flotteur.

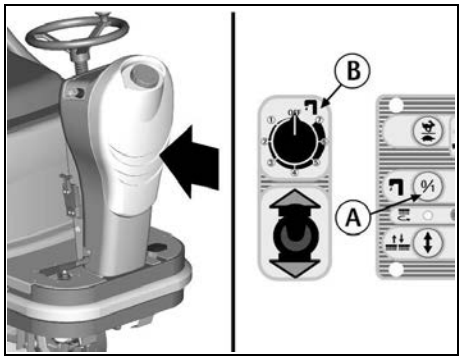

Système 3SD – Solution Saving System – Doseur.

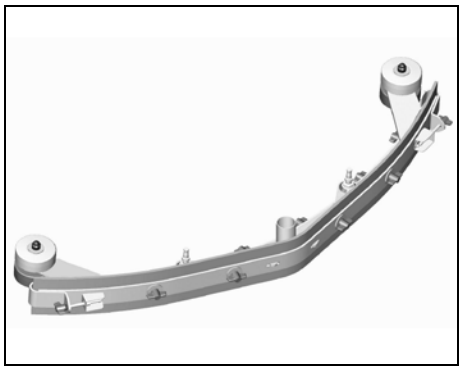

Suceur version "V".

AVANT UTILISATION

DÉPLACEMENT DE LA MACHINE EMBALLÉE
La machine est fournie avec un emballage spécifique prévu pour le déplacement avec des chariots à fourches. Le poids total est de 355kg.
Les dimensions de l'emballage sont:
Base: 178 cm x 93 cm
Hauteur: 138 cm

ATTENTION:
Ne pas étager plus de deux emballages.

DEBALLAGE DE LA MACHINE
1. Enlever l'emballage extérieur.
2. Dévisser les étriers (1+2) qui fixent la machine à la palette.

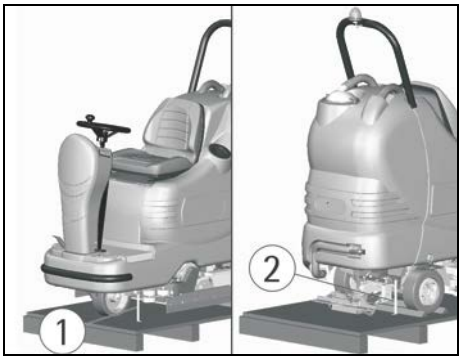

3. Faire descendre la machine de la palette en la poussant dans le sens inverse de la marche, comme indiquée dans la figure, en évitant tout chocs violents aux pièces mécaniques.

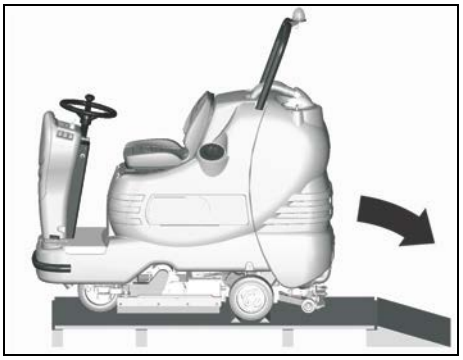

4. Conserver la palette et les étriers pour une éventuelle nécessité de transport.

ACCES AU COMPARTIMENT DES BATTERIES
1. Amener la machine sur une surface plate.
2. Tourner antérieurement le plate-forme du siège jusqu'à quand le levier le bloque.
3. Vérifier que le réservoir de récupération soit vide et dans le cas contraire, procéder à son vidange (voir le paragraphe "VIDANGE ET NETTOYAGE DU RESERVOIR DE RECUPERATION").
4. Tourner postérieurement le réservoir de récupération jusqu'à mettre en tension les câbles de sûreté.
5. Après avoir terminée toutes interventions, pour fermer le compartiment des batteries, repositionner d'abord le réservoir de récupération, ensuite, après avoir débloqué le levier, repositionner le plate-forme du siège en vérifiant puis que le même bloque le réservoir en engageant la boutonnière correspondante du réservoir situé sur la paroi arrière au siège.

INSTALLATION DES BATTERIES ET REGLAGE DU TYPE BATTERIE
La machine réclame l'utilisation des batteries connectées en série ou des éléments du type DIN groupés et connectés en série pour un total de 36 Volt, logées dans le compartiment prévu sous le plate-forme du siège et doivent être déplacées avec des moyens de levage appropriés (tant pour le poids, d'évaluer en fonction des batteries choisies, que pour le système d'accrochage).
Les batteries doivent en outre répondre aux demandes de la Norme CEI 21-5.

ATTENTION:
La machine et sa plaque prévoient l'utilisation des batteries traditionnelles au plomb ou au gel.
VERIFIER LE REGLAGE CORRECT DE LA PLAQUE (voir paragraphe "INDICATEUR NIVEAU DE CHARGE DES BATTERIES" et "REGLAGE DE LA PLAQUE DES BATTERIES").

ATTENTION:
Pour l'entretien et la recharge des batteries, il est indispensable de se conformer scrupuleusement aux instructions du constructeur ou de son représentant. Toutes les opérations d'installation et d'entretien doivent être réalisées par du personnel qualifié, en utilisant des dispositifs de protection appropriés.

Pour l'installation des batteries il est nécessaire d'accéder au compartiment des batteries comme indiqué dans le paragraphe "ACCES AU COMPARTIMENT DES BATTERIES".
1. Positionner les batteries dans son logement.
2. Connecter les bornes en respectant les polarités et en faisant attention de ne pas mettre en court-circuit les batteries avec des outils.

MONTAGE DU ROLLBAR
Le support du clignoteur n'est pas monté si la machine vient emballée.
Dans chacune des sièges sur le réservoir de la solution il y a deux vis. Dans la vis inférieur est fixé le câble (1) de sûreté pour empêcher le basculement du réservoir de récupération quand il vient ouvert.
Procéder comme suivant:
1. Enlever les deux vis (2) des sièges sur le réservoir.
2. Positionner le support de façon que le côté où sort le câble d'alimentation du clignoteur correspond au côté de la machine où est présent la prise de connexion sur le support aspirateur du réservoir de récupération.
3. Fermer les vis en les passant dans le même ordre dans les trous correspondant prévus sur le support.
4. Compléter le montage en connectant les connecteurs (3) pour alimenter le clignoteur.
Ensuite, pour enlever les batteries de la machine, il est suffisant enlever seulement le vis supérieurs (où le câble n'est pas fixé) de son siège et faire tourner le support postérieurement.

F

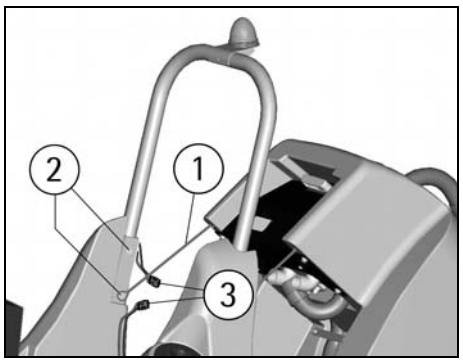

CHARGEUR DES BATTERIES
S'assurer que le chargeur des batteries soit adapté aux batteries installées pour la capacité ainsi que pour le type (plomb/acide ou GEL).

Dans le sac qui contient le livret d'emploi et d'entretien, on vous fourni le connecteur d'accouplement pour le chargeur des batteries. Ce connecteur doit être monté sur les câbles de votre chargeur en suivant les instructions fournies du constructeur du chargeur.

⚠ **ATTENTION:**
Cette opération doit être réalisée par du personnel qualifié. Une connexion erronée ou imparfaite des câbles au connecteur peut causer des dommages sérieux aux personnes ou à d'autres choses.

RECHARGE DES BATTERIES
1. Insérer le connecteur (3) du chargeur des batteries dans le connecteur des batteries (1).
2. Procéder à la recharge.

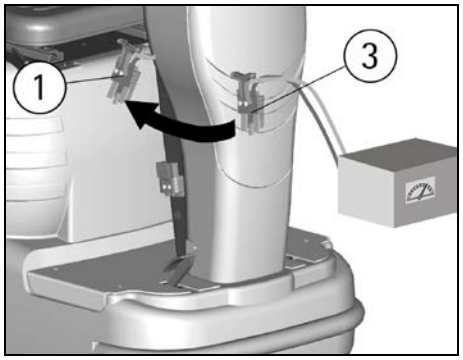

⚠ **ATTENTION:**
Ne jamais charger une batterie de type GEL avec un chargeur de batteries non adapté. Suivre scrupuleusement les instructions fournies du fabricant des batteries et du chargeur des batteries.
Pour ne pas provoquer des dommages permanents aux batteries, il est indispensable d'éviter la décharge complète de celle-ci, en pourvoyant à la recharge entre quelques minutes dès l'apparition du signal clignotant indiquant la décharge des batteries.
NOTE: Ne jamais laisser les batteries complètement déchargées même si la machine n'est pas utilisée. Dans le cas des batteries traditionnelles, chaque 20 recharges, contrôler le niveau de l'électrolyte et éventuellement remplir avec de l'eau distillée. Ne jamais laisser les batteries déchargées plus de deux semaines.

⚠ **ATTENTION:**
Pour la recharge des batteries, il est indispensable de se conformer scrupuleusement aux instructions fournies du constructeur ou de son représentant. Toutes les opérations d'installation et de manutention doivent être réalisées par du personnel qualifié.

Danger d'inhalation de gaz et de contact avec des liquides corrosifs. Danger de feu avec des flammes: ne pas s'approcher avec des flammes.

ELIMINATION DES BATTERIES
Il est obligatoire de livrer les batteries épuisées, qui sont classifiées comme déchet dangereux, à un organisme autorisé aux termes de la loi pour l'élimination.

CONNEXION CONNECTEUR DES BATTERIES ET ALLUMAGE DE LA MACHINE
Une fois que la recharge des batteries a été terminée:
1. Débrancher le connecteur chargeur des batteries du connecteur des batteries (1).
2. Brancher le connecteur des batteries (1) au connecteur de la machine (2).
Pour démarrer n'importe quel fonction de la machine, il est nécessaire de tourner dans le sens des aiguilles d'une montre la clef. En tournant dans le sens inverse aux aiguilles d'une montre chaque fonction s'arrête (voir pos. 24 dans la "LEGENDE PANNEAU DES COMMANDES").

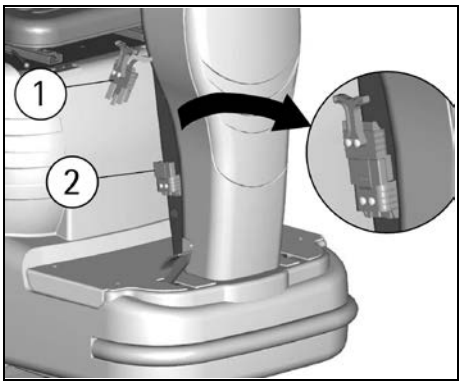

INDICATEUR NIVEAU DE CHARGE DES BATTERIES
Pour démarrer n'importe quel fonction de la machine, il est nécessaire de tourner dans le sens des aiguilles d'une montre la clef (24). En tournant dans le sens inverse aux aiguilles d'une montre chaque fonction s'arrête.

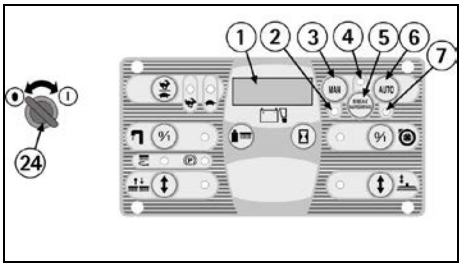

DES L'ALLUMAGE, SUR LE DISPLAY (1) APPARAISSENT EN SEQUENCE LES INFORMATIONS SUIVANTES:
1. la version de la machine (par exemple AdS).

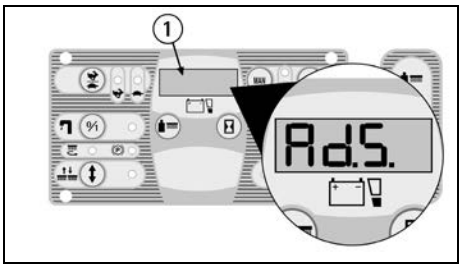

2. le réglage de la plaque contrôle des batteries, soit:
GE 36 (plaque réglée pour batteries au GEL).
ou bien
Pb 36 (plaque réglée pour batteries au plomb).

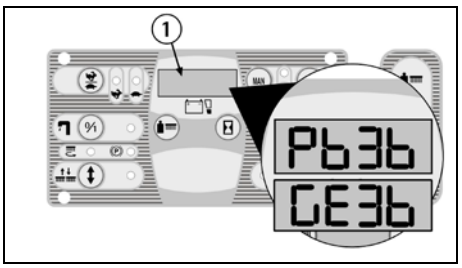

3. la version du software du programme de la carte (par exemple 4-6).

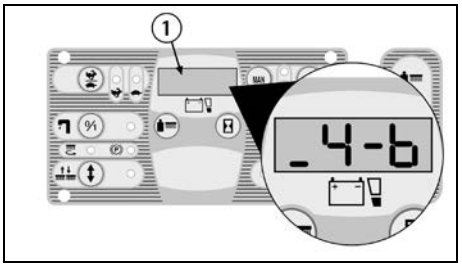

4. L'indicateur de niveau de charge des batteries est digital. L'indication reste fixe sur le display. Le niveau de la charge des batteries part de -100-, qui indique le 100% de la charge totale et descend de 10 en 10. Quand la charge arrive à -20-, le display commence à clignoter, on est donc proche à la fin du travail.

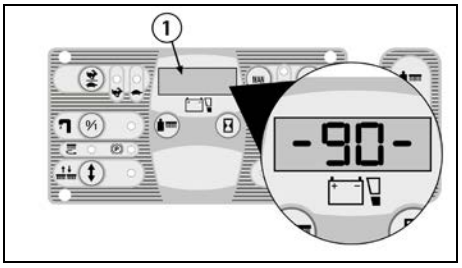

⚠ **ATTENTION:**
A l'apparition de l'indication -10- clignotant, automatiquement le fonctionnement des brosses s'arrêtent, pendent que l'aspiration continue a fonctionner. Dès la visualisation des quatre traits clignotants aussi l'aspiration s'arrête automatiquement. Par contre, le système de traction reste en fonction pour déplacer la machine au lieu prévu pour la vidange des réservoirs et pour la recharge des batteries.

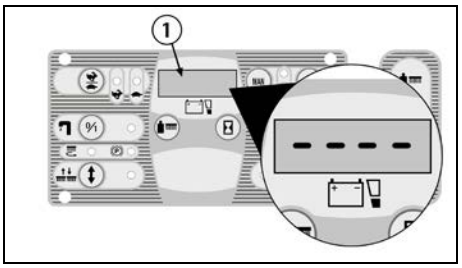

REGLAGE DE LA PLAQUE DES BATTERIES
Le réglage de la plaque contrôle des batteries peut être:
GE 36 (plaque réglée pour batteries au GEL).
ou bien
Pb 36 (plaque réglée pour batteries au plomb).
La machine, à moins qu'il y a spécifications diverses, est fournie avec la plaque qui prévoient l'utilisation des batteries traditionnelles au plomb. Pour modifier ce réglage il est nécessaire de:
1. Fermer et démarrer la machine.
2. Immédiatement depuis l'allumage, quand sur le display (1) apparaît l'indication Pb36, appuyer simul-

F

tanément les boutons (3) et (6) jusqu'au clignotement de l'indication.
3. Quand l'indication commence à clignoter, enlever les doigts du boutons et appuyer une fois le bouton (6).
4. L'indication GE36 apparaît clignotant.
5. Quand l'indication cesse de clignoter, le réglage est modifié.
Pour le passage du réglage des batteries au gel aux batteries au plomb, répéter la procédure en appuyant sur le bouton (3) au lieu du bouton (6).

ATTENTION:
La machine est un modèle version 36V, donc ne pas régler les batteries avec 24V.

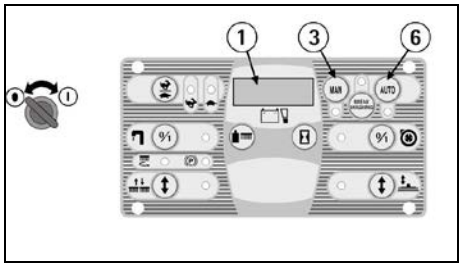

COMPTEUR HORAIRE
La machine est équipée avec un compteur horaire. Sa lecture est activée sur le même indicateur de charge des batteries (1) en appuyant sur le bouton poussoir (13). La première lecture indique les heures travaillées et depuis quelques instants la deuxième lecture indique les minutes travaillées.

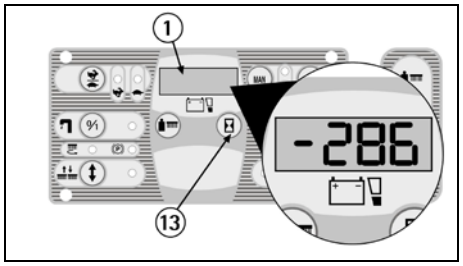

MONTAGE DU SUCEUR
1. Maintenir le support du suceur (1) légèrement soulevé du sol.
2. Insérer, en faisant glisser les parties filetées des deux pommeaux (4) situées sur la partie supérieure du suceur (2), à l'intérieur des boutonnières présentes sur le support.
3. Placer les rondelles (3), qui sont deux pour chaque pommeau, de façon qu'ils soient disposées une sous et l'autre sur chacune des deux boutonnières présentes sur le support.
4. Bloquer le suceur en tournant les deux pommeaux (4) dans le sens des aiguilles d'une montre.
5. Enclencher le tuyau du suceur (5) dans son manchon, en respectant sa position comme indiquée dans la figure.

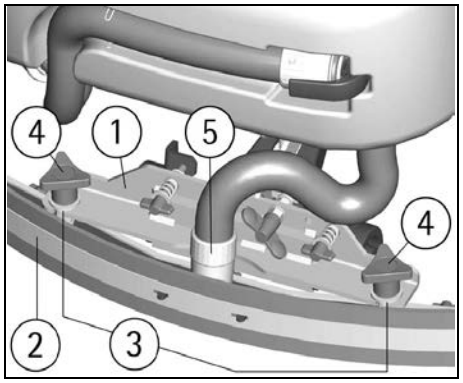

REGLAGE DU SUCEUR
Afin de garantir un séchage parfait du suceur, la bavette arrière doit avoir une courbure du bord inférieur sur toute sa longueur. Pour le réglage il est nécessaire de se mettre dans les conditions de travail et par conséquent avec l'aspirateur allumé et les brosses en état de marche avec la solution détergente.

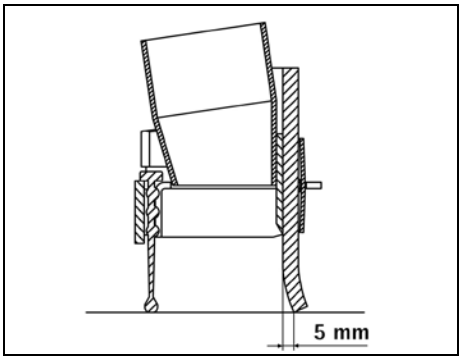

Le bord inférieur est trop courbé
Enlever la pression en agissant sur l'écrou papillon (6) dans le sens inverse aux aiguilles d'une montre.
Le bord inférieur est peu courbé
Augmenter la pression en agissant sur l'écrou papillon (6) dans le sens des aiguilles d'une montre. Contrôler que les roues que règlent la hauteur, ne doivent pas appuyer sur le sol, dans ce cas les régler comme indiqué dans le paragraphe suivant "Réglage hauteur".
La courbure n'est pas uniforme
Régler l'inclinaison du suceur en agissant sur le registre (7) dans le sens inverse aux aiguilles d'une montre pour augmenter la courbure sur la partie centrale, ou dans le sens des aiguilles d'une montre pour augmenter la courbure sur les extrémités.
Réglage hauteur
Une fois réglées la pression et l'inclinaison du suceur, il faut fixer cette situation optimale en faisant effleurer les roues sur le sol. Tourner dans le sens des aiguilles d'une montre les registres (8) pour baisser les roues ou dans le sens inverse aux aiguilles d'une montre pour les soulever. Les deux roues doivent être réglées de la même mesure.

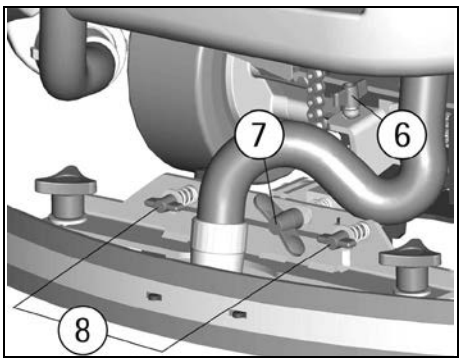

ATTENTION:
Chaque type de sol a besoin d'un réglage spécifique. Par exemple, les sols en béton (où la friction est importante) ont besoin de peu de pression, pendant que les sols lisses (céramique) ont besoin d'une pression plus grande.
Si on travaille toujours sur le même type de sol, le réglage peut changer seulement en fonction de l'usure des bavettes.

REGLAGE HAUTEUR BAVETTES LATERALES
Pour régler les bavettes latérales il est nécessaire d'agir sur les vis de réglage (1) et (2) depuis avoir desserré les écrous de blocage supérieurs. En dévissant, la bavette descende, en vissant la bavette se monte. La raison du réglage est d'obtenir une courbure homogène de la bavette.
Depuis avoir terminé le réglage, serrer les écrous de blocage pour fixer la position.

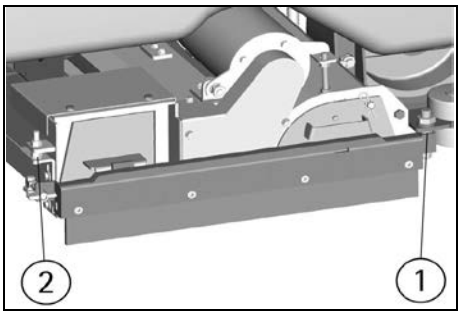

MONTAGE ET DEMONTAGE DES BROSSES
Normalement la machine est livrée avec les brosses montées.
Pour monter et démonter les brosses des deux côtés:
1. Positionner le sélecteur (10) de réglage pression brosse en position P1.
2. Démarrer la machine (voir paragraphe "ACTIONNEMENT DE LA MACHINE") en positionnant le sélecteur (3) à droite pour choisir le fonctionnement en modalité manuel (MAN).
3. Actionner le bouton (17) de levée/descente de l'embase des brosses pour descendre les brosses. Une fois descendu, les brosses commencent à tourner.
4. Tourner la clef dans le sens inverse aux aiguilles d'une montre pour fermer la machine.

ATTENTION:
Réaliser les opérations du montage des brosses avec l'alimentation insérée peut provoquer des accidents aux mains.

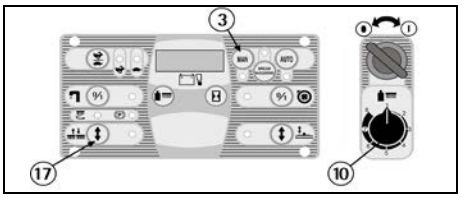

ATTENTION:
Cette opération doit être effectuée en utilisant des gants pour se protéger du contact avec des solutions dangereuses.

5. Débloquer la barre de la bavette latérale depuis avoir libéré le pommeau (1).

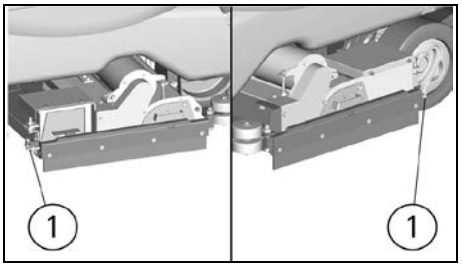

6. Ouvrir la barre de la bavette latérale (2) comme indiqué dans la figure.

F

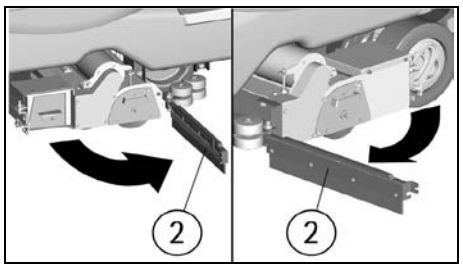

7. Extraire la plaque du support (3) des brosses en la tirant vers l'extérieur empoignant la poignée appropriée.
8. Extraire la brosse (4).

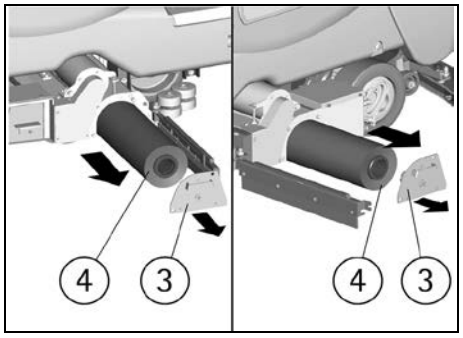

9. En remontant la brosse (4), la insérer dans l'embase à la partie où la siège est plus profonde (environ 40mm). La partie contraire avec la profondeur d'environ 13,5mm doit être vers la plaque du support.

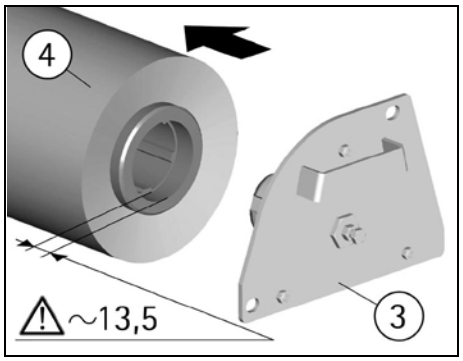

10. Repositionner ensuite la plaque du support (3) et enfin repositionner la barre de la bavette latérale (2) en la bloquant avec le pommeau (1).

ATTENTION:

Les brosses doivent s'insérer en mode simple sans recourir aux outils pour les ne pas endommager ou les forcer.
Utiliser seulement les brosses fournies avec la machine ou celles spécifiées dans le paragraphe "BROSSES CONSEILLEES". L'utilisation des autres brosses peut compromettre un bon nettoyage.

NETTOYAGE DES SOLS

RESERVOIR DE RECUPERATION

Contrôler que le couvercle du filtre d'aspiration (1) soit correctement bloqué, après avoir tourné les leviers (2) et qu'il soit correctement connecté au tuyau du moteur d'aspiration (3).
Vérifier aussi que les manchons (4/5) du tuyau suceur soient correctement enclenchés dans les sièges et que le bouchon du tuyau de vidange (6), situé dans la partie arrière de la machine, soit bien fermé.

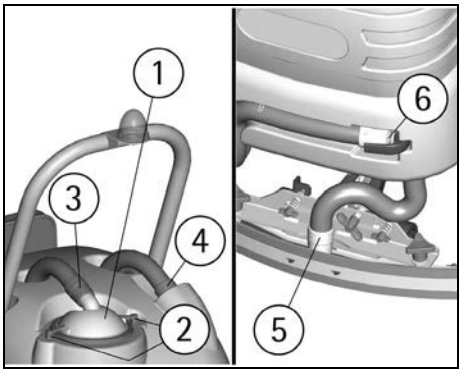

RESERVOIR DE LA SOLUTION DETERGENTE

La capacité du réservoir de solution est indiquée dans les caractéristiques techniques.
Dévisser le bouchon de remplissage qui se trouve dans le côté gauche de la machine et remplir le réservoir de solution avec de l'eau propre, à une température inférieure à 50°C. Ajouter le détergent liquide à la concentration et avec les modalités prévues par le fabricant. Pour éviter la formation d'une quantité excessive de mousse, qui nuirait au moteur d'aspiration, utiliser un pourcentage minimum de détergent. Visser le couvercle du réservoir de solution.

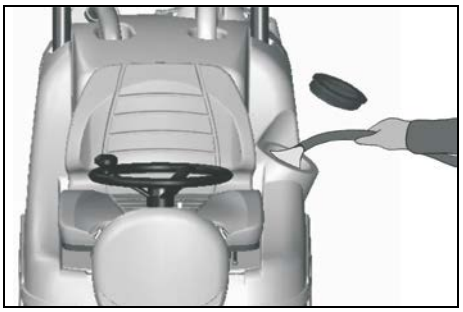

ATTENTION:

Utiliser toujours du détergent à mousse modérée. Pour éviter, avec sécurité, la production de la mousse, avant de commencer le travail, introduire dans le réservoir de récupération une quantité minimale de liquide antimousse.
Ne pas utiliser des acides à l'état pur.

SYSTEME 3SD SOLUTION SAVING SYSTEM DOSEUR (OPTIONNEL)

Il est un système qui permet le dosage prédéfini de la quantité à pourcentage du détergent qui se mélangera avec l'eau provenant du réservoir de la solution.
Le détergent est contenue dans un réservoir transparent de la capacité de 8 litres, situé dans la partie avant de la machine.

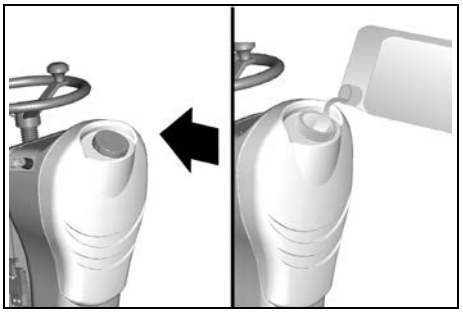

Avec les brosses en mouvement, en appuyant une fois sur le bouton (A) sur le panneau des commandes, se visualise sur le display (1) l'indication du pourcentage du détergent qu'on utilise.
En appuyant sur le même bouton successivement, on peut sélectionner six possibilités de réglage différentes. L'indicateur est toujours visualisé sur le display (1).
L'indication de niveau correspond aux pourcentages suivants du détergent dans l'eau:
d 0.0
d 0.3
d 0.6
d 1.2
d 2.4
d 4.5

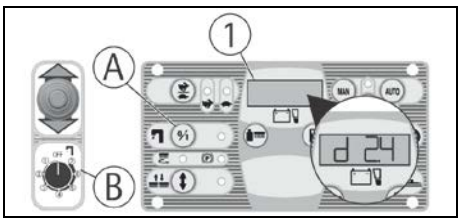

Le réglage du dosage enregistré reste mémorisé dans le système même si la machine est éteinte.
Le débit d'eau se règle avec le commutateur à 8 positions (B): une position OFF et 7 positions actives avec un minimum de 1 litre/min à un maximum de 4 litres/min.
Dans la position OFF le débit d'eau et le débit du détergent sont interrompus.

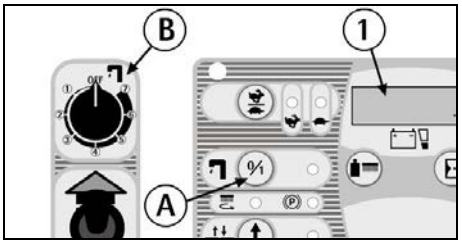

Quand le commutateur (B) est en position OFF, en peut mettre en fonction un système hydrique auxiliaire qui permet l'utilisation traditionnelle de la machine et donc un remplissage du réservoir de la solution avec de l'eau et du détergent. Dans ce cas, il est nécessaire d'ouvrir et de régler manuellement un robinet (C) situé sous la machine. Dans cette situation le bouton (A) gère le contrôle de l'électrovanne en fonction manuelle.
NOTE: à la reprise du travail en modalité 3SD, il est important que le robinet (C) soit fermé, ça pour maintenir les proportions prédéterminées eau-détergent.
NOTE: si le système automatique de dosage n'est pas utilisé pour une longue durée, il est possible que les tuyaux du circuit du détergent se vident et dans ce cas, à la première réutilisation, le détergent commencera à sortir sur les brosses avec un certain retard.
Au moyen du robinet (D) il est possible de vider le réservoir du détergent et de le récupérer.

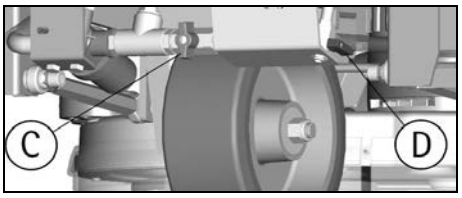

ACTIONNEMENT DE LA MACHINE

Un dispositif de sûreté empêche le mouvement de la machine si l'opérateur n'est pas bien assit au place du conducteur.
Pour démarrer la machine:
1. S'asseoir à la place du conducteur.
2. Tourner la clef (24) dans le sens des aiguilles d'une montre pour allumer la machine. Automati-

F

quement la machine se prépare en mode de fonctionnement (MAN) et en marche avant rapide (témoin 22).
3. Contrôler le type des batteries et l'état de charge sur l'indicateur (1).
4. En appuyant sur le bouton (5) on choisi le fonctionnement BREAK WASHING et on exécute les opérations de déplacement de la machine (voir paragraphe "AVANCE ET MARCHE ARRIERE"). Quand le témoin (4) est allumé, alors la machine se trouve en mode de travail BREAK WASHING.
5. En appuyant sur le bouton (6) on choisi le fonctionnement automatique (AUTO). Par contre, en appuyant sur le bouton (3), on prévoit le fonctionnement manuel (MAN).
A. Quand le témoin (7) est allumé, alors la machine se trouve en mode de travail automatique (AUTO) et la machine active et désactive toutes les fonctions de travail en modalité automatique (voir paragraphe "TRAVAIL EN MODALITE AUTOMATIQUE").
B. Quand le témoin (2) est allumé, alors la machine se trouve en mode de travail manuel (MAN) et il est possible choisir si:

I. Exécuter le seul déplacement de la machine en activant ou en désactivant les fonctions de travail.

II. Activer séparément seulement les commandes relatives aux fonctions de lavage avec les brosses (voir paragraphe "TRAVAIL EN MODE MANUEL").

III. Activer séparément seulement les commandes relatives à la fonction de séchage avec le suceur (voir paragraphe "TRAVAIL EN MODALITE MANUEL").

ATTENTION:

En modalité manuel chaque fonction de la machine doit être activée ou désactivée manuellement.

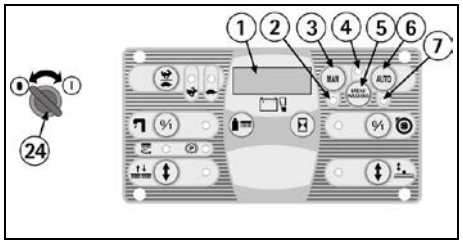

AVANCE ET MARCHE ARRIERE

Il est conseillé d'exécuter toujours le seul déplacement de la machine en modalité d'actionnement (BREAK WASHING).
Pour procéder à actionner le mouvement de la machine:
1. S'asseoir à la place du conducteur.
2. Tourner la clef (24) dans le sens des aiguilles d'une montre pour allumer la machine.
3. Contrôler le type des batteries et l'état de charge sur l'indicateur (1).
4. En appuyant sur le bouton (5) on choisi le fonctionnement BREAK WASHING pour exécuter les seules opérations de déplacement de la machine. En effet, dans cette modalité les fonctions de lavage de la machine sont interdites et seulement le système de traction fonctionne. Quand le témoin (4) est allumé, alors la machine se trouve en mode de travail BREAK WASHING.
5. Contrôler par le témoin (15) que le frein de stationnement ne soit pas enclenché et éventuellement le débloquer (voir paragraphe "FREIN D'URGENCE ET DU STATIONNEMENT").
6. En positionnant le sélecteur (28) en avant, on choisi le sens de marche en avant, en le positionnant à l'arrière, on choisi la marche arrière.
7. Appuyer sur la pédale de l'accélérateur située à droite pour démarrer la machine.
8. Régler la vitesse d'avance en marche avant en appuyant toutes les fois sur le bouton (21) pour choisir la marche lente (au maximum on arrive à 3,6 km/h) ou la marche rapide (au maximum on arrive à 6,1 km/h). Le témoin (22) indique qu'on a sélectionnée la marche rapide, par contre le témoin (23) indique qu'on a sélectionnée la marche lente.
9. En marche arrière, quand la machine est en mouvement, s'active un avertisseur sonore intermittent.

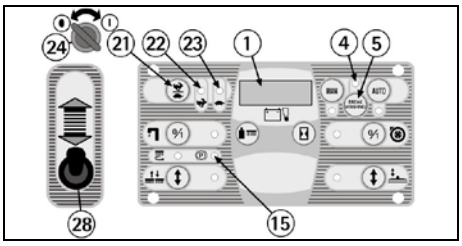

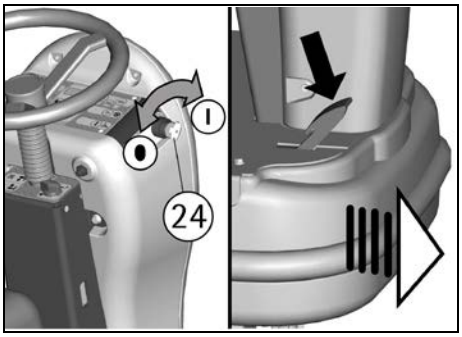

KLAXON

La machine est équipée d'un klaxon qui s'active en appuyant sur le bouton (1).

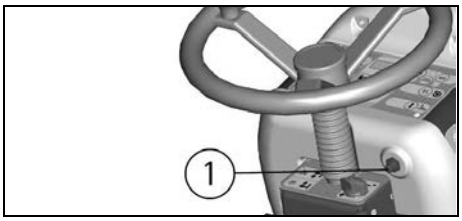

FREIN DE TRAVAIL

Pour s'arrêter pendant le travail en conditions normales, il faut relâcher la pédale de l'accélérateur parce que la machine est munie d'un système de freinage électronique. Pour repartir appuyer de nouveau sur la pédale de l'accélérateur.

FREIN D'URGENCE ET DU STATIONNEMENT

En cas de danger, appuyer sur la pédale du frein d'urgence et de stationnement (1) située à gauche.
Pour insérer le frein de stationnement appuyer sur la pédale du frein (1) et simultanément déplacer vers le bas le levier (2) situé à la gauche de la colonne de direction.
Sur le tableau de bord s'allume le témoin (15) que signale que le frein de stationnement est enclenché.
Pour débloquer le frein de stationnement, il est suffisant d'appuyer sur la pédale du frein (1) et automatiquement il se désactive.

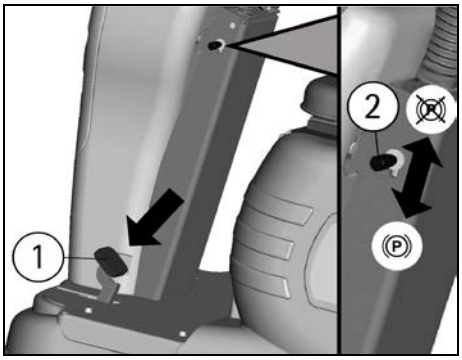

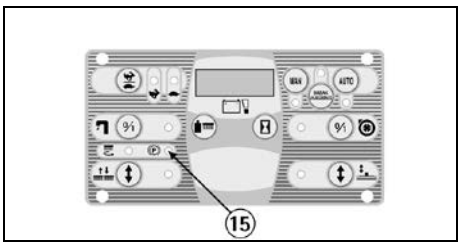

AUTOMATISME RELEVAGE SUCEUR EN MARCHE ARRIERE

En sélectionnant la marche arrière, le suceur vient se porter automatiquement en position haute, après il retourne en bas à la marche avant suivante.
Cela se passe soit en mode de travail automatique, soit en manuel pour préserver l'intégralité du suceur.

TRAVAIL EN MODE AUTOMATIQUE

L'actionnement automatique est utile pour simplifier le travail de l'opérateur.
1. Démarrer la machine (voir paragraphe "ACTIONNEMENT DE LA MACHINE").
2. En appuyant sur le bouton (6) on choisi le fonctionnement automatique (AUTO). Quand le témoin (7) est allumé, alors la machine se trouve en mode de travail automatique (AUTO).
3. Contrôler que le pommeau du robinet (27) soit dans la position du débit optimal, en fonction de la nature du sol et de l'importance de la saleté (voir paragraphe "REGLAGE DU DEBIT DE LA SOLUTION DETERGENTE").
4. Positionner le sélecteur (28) en avant pour choisir la marche avant.
5. Régler la vitesse d'avance en marche avant avec le bouton (21) (voir paragraphe "AVANCE ET MARCHE ARRIÈRE").
6. En appuyant sur la pédale de l'accélérateur, la machine commence à procéder, et en mode automatique s'activent toutes les fonctions de travail. En effet, automatiquement, se baissent soit l'embase des brosses y le suceur, les brosses commencent à tourner, l'électrovanne s'ouvre pour permettre à la solution détergente de couler sur les brosses et le système d'aspiration commence à récupérer l'eau sale du sol.
En positionnant en arrière le sélecteur (28) pour choisir la marche arrière et en appuyant sur la pédale de l'accélérateur, la marche arrière se démarre, le suceur se soulève automatiquement et après il retourne en bas à la marche avant suivante.
Si on relâche la pédale de l'accélération plus de 3 secondes, automatiquement toutes les fonctions viennent à se fermer et soit l'embase des brosses soit le suceur se soulèvent.
En appuyant de nouveau sur la pédale, la machine reprend ses fonctions de travail en mode automatique.

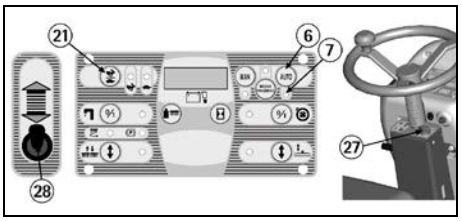

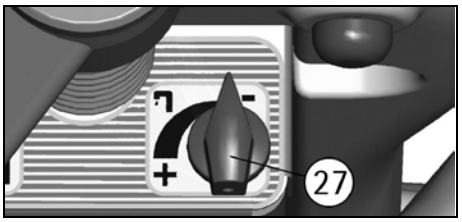

F

TRAVAIL EN MODE MANUEL
L'actionnement manuel est utile quand, dans des cas particuliers, il est nécessaire d'exécuter séparément le seul lavage avec les brosses ou le seul séchage du sol.

ATTENTION:
Les fonctions de lavage et de séchage, quand elles ne viennent pas exécuter simultanément, constituent un usage impropre de la machine (voir paragraphe "NORMES GENERALES DE SECURITE"). Si on les fait séparément, il est nécessaire d'interdire les zones de travail au passage des personnes non autorisées et de signaler les endroits du sol humide avec des panneaux de signalisation appropriés.

1. Démarrer la machine (voir paragraphe "ACTIONNEMENT DE LA MACHINE").
2. En appuyant sur le bouton (3) on choisi le fonctionnement manuel (MAN). Quand le témoin (2) est allumé, alors la machine se trouve en mode de travail manuel (MAN).

POUR EXECUTER SEULEMENT LE LAVAGE AVEC LES BROSSES:
1. Contrôler que le pommeau du robinet (27) soit dans la position du débit optimal, en fonction de la nature du sol et de l'importance de la saleté (voir paragraphe "REGLAGE DU DEBIT DE LA SOLUTION DETERGENTE").
2. Appuyer sur le bouton (17) de levée/descente d'embase des brosses pour faire descendre les brosses. Une fois baissées, les brosses commencent à tourner. Le témoin (16) clignotant indique que l'embase va descendre ou monter (il reste allumé quand l'embase est en position de travail), alors que le témoin (18) signale que les brosses tournent.
3. Appuyer sur l'interrupteur (19) pour ouvrir l'électrovanne et permettre à la solution détergente de descendre sur les brosses. Le témoin (20) s'allumera pour signaler que l'électrovanne est ouverte.

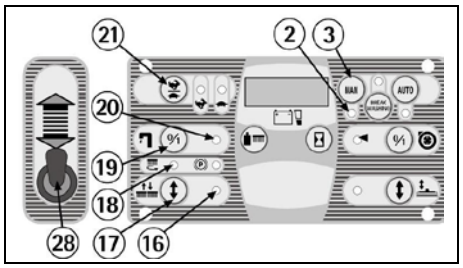

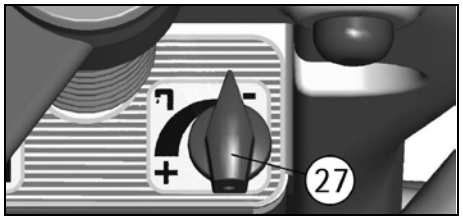

POUR EXECUTER SEULEMENT LES FONCTIONS DE SECHAGE:
1. Appuyer sur le bouton (11) levée/descente du suceur pour faire descendre le suceur. Le témoin (12) clignotant indique que le suceur est en train de descendre ou de lever (il reste allumé quand le suceur est en position de travail).
2. Appuyer sur l'interrupteur (9) de l'aspiration pour démarrer le système d'aspiration. Le témoin (8) indique que la machine est en train d'aspirer.

Positionner le sélecteur (28) en avant pour choisir la marche avant.
Régler la vitesse d'avance en marche avant avec le bouton (21) (voir paragraphe "AVANCE ET MARCHE ARRIÈRE").

En appuyant sur la pédale de l'accélération, la machine commence à procéder en avant et à travailler selon les fonctions établies.

ATTENTION:
En mode manuel chaque fonction de la machine doit être activée ou désactivée manuellement.

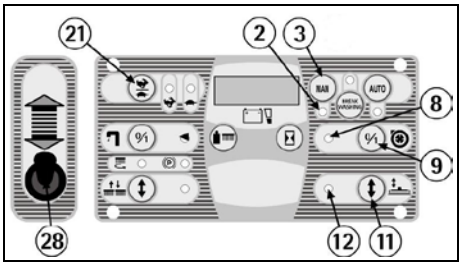

REGLAGES DE TRAVAIL
Soit en mode automatique, soit manuel, pendant les premiers mètres contrôler:
1. que le réglage du suceur garanti un séchage impeccable (voir paragraphe "REGLAGE DU SUCEUR").
2. que le réglage du débit de la solution détergente soit adéquat pour mouiller uniformément le sol en évitant l'écoulement du détergente sous les bavettes de protection (voir paragraphe "REGLAGE DU DEBIT DE LA SOLUTION DETERGENTE").
3. que la pression des brosses permet une action de lavage efficace en fonction de l'importance de la saleté et de la vitesse (voir paragraphe "REGLAGE PRESSION DES BROSSES").

REGLAGE DU DEBIT DE LA SOLUTION DETERGENTE
Pour régler la quantité de la solution détergente qui descende sur les brosses, on doit agir sur le pommeau du robinet (27) situé à la droite de la colonne du volant, en tournant dans le sens inverse des aiguilles d'une montre pour l'augmenter et dans le sens des aiguilles d'une montre pour réduire le débit jusqu'à le fermer. Il convient de régler le débit pendant le travail et à chaque réglage de la pression des brosses.

REGLAGE PRESSION DES BROSSES
Tant en modalité de travail automatique que manuel au moyen du sélecteur (10) il est possible de régler la pression des brosses sur le sol avec huit niveaux de pression pré-établis. Pendant le travail on peut visualiser sur le display (1) le valeur en pourcentage de l'absorption électrique du moteur des brosses en appuyant sur le bouton poussoir (14).
Le réglage se produit dans ce cas aussi bien en mode de travail automatique que manuel.

ATTENTION:
Pour ne pas surcharger le moteur des brosses, il est bon de diminuer la pression des brosses en passant d'un sol lisse à un sol rêche (ex. béton).
La présence sur le display (1) d'un avis clignotant de P2 à P8 indique que le niveau de pression établi provoque un surcharge du moteur des brosses. Il est ensuite nécessaire de réduire la pression jusqu'au niveau où l'avis clignotant se ferme.

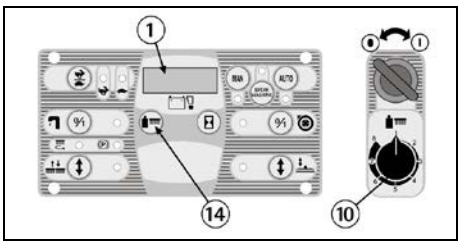

PROTECTION ELECTRIQUE
La machine est équipée d'un système électronique de protection pour tous les composants qui ont des fonctions de puissance ou de contrôle. Ce système bloque le composant défectueux et indique sur le display (1) l'alarme correspond de "A1', A2" et avant.

ATTENTION:
Pour rétablir le fonctionnement du composant, fermer et remettre en fonction la machine en agissant sur l'interrupteur à clef. Si l'alarme persiste contacter le service d'assistance technique autorisé.

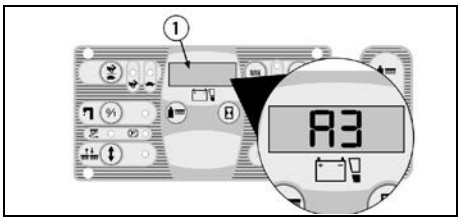

DISPOSITIF TROP PLEIN
Pour éviter des dommages sérieux au moteur d'aspiration, la machine est équipée d'un flotteur mécanique qui intervient quand le réservoir de récupération est plein en provoquant la fermeture du moteur d'aspiration. Dans les machines avec le flotteur électrique (optionnel), la fermeture du moteur d'aspiration et du témoin (12) correspondant se produit de façon automatique.
Dans ce cas, il est nécessaire de procéder à la vidange du réservoir de récupération (voir paragraphe "VIDANGE ET NETTOYAGE DU RESERVOIR DE RECUPERATION").

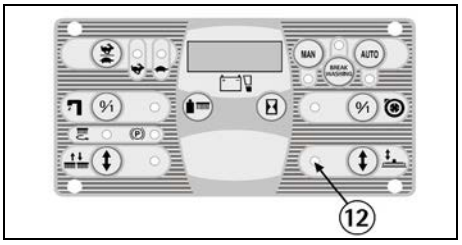

ARRET DE LA MACHINE A LA FIN DU NETTOYAGE

EN MODE DE TRAVAIL SOIT AUTOMATIQUE QUE MANUEL:
1. A la fin du cycle de lavage, en appuyant sur le bouton (5) on choisi le fonctionnement BREAK WASHING. Quand le témoin (4) est allumé, alors la machine se trouve dans le mode de fonctionnement BREAK WASHING. Dans ce cas, automatiquement l'électrovanne se ferme, les brosses se soulèvent de quelque millimètre en continuant à tourner pour environ 10 secondes (phase de séchage des brosses) et le bac à déchets décharge au sol l'eau en excès; successivement le groupe de l'embase se soulève complètement, pourtant le suceur continue à rester en position de travail avec le moteur d'aspiration allumé, après autres 5 secondes le suceur se soulève et quand il arrive à la position de repos, haute, aussi le

F

moteur d'aspiration se ferme, avec un retard d'autres 5 secondes.

NOTE: toutes ces phases sont faites avec la machine en mouvement, de façon que le suceur sèche la zone du sol intéressée de la "phase de séchage des brosses" et en outre sèche le tuyau d'aspiration du liquide sale.
Il est possible à n'importe quel moment d'interrompre la procédure BREAK WASHING en arrêtant la marche.

2. Pendant la phase de BREAK WASHING, quand on relâche la pédale de l'accélération plus de 3 secondes, le suceur aussi se soulève et l'aspiration s'éteint automatiquement.
3. Passées les trois secondes, on peut appuyer de nouveau sur la pédale de l'accélérateur si on doit exécuter un déplacement de la machine (on peut quand même exécuter le déplacement aussi si la pédale ne vient jamais soulevée une fois passées 20 secondes.
4. Tourner la clef dans le sens inverse aux aiguilles d'une montre pour fermer la machine.
5. Enclencher le frein de stationnement (voir paragraphe "FREIN D'URGENCE ET DU STATIONNEMENT").

ATTENTION:
La modalité (BREAK WASHING) est spécifique pour le déplacement à la fin de l'opération du nettoyage.

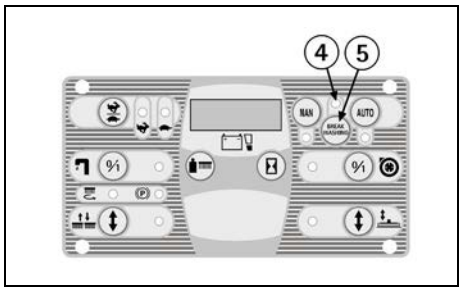

A la reprise des opérations de nettoyage:
A. en appuyant sur le bouton (6) on choisi le fonctionnement automatique (AUTO) pour reprendre le travail en mode automatique.
B. en appuyant sur le bouton (3) on choisi le fonctionnement manuel (MAN) pour reprendre le travail en mode manuel et chaque fonction doit être rétablie manuellement.

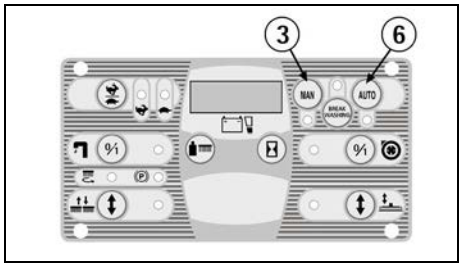

ENTRETIEN JOURNALIER

ATTENTION:
Toutes les opérations d'entretien et de nettoyage que regardent les composants suivants dans leurs parts à contact avec des liquides et par conséquent:
- **réservoirs de solution et de récupération**
- **bac à déchets**
- **filtres solution et récupération**
- **suceur, bavettes et tuyau correspondants**
- **brosses**

doivent être réalisées en utilisant des gants pour se protéger du contact avec des solutions dangereuses.

VIDANGE ET NETTOYAGE DU RESERVOIR DE RECUPERATION
1. Empoigner le tuyau de la vidange (1) situé dans la partie arrière de la machine après l'avoir extrait de son siège du support.
2. Enlever le bouchon (2) du tuyau de vidange en actionnant le levier (3) situé sur le bouchon et vider le réservoir de récupération dans les bacs prévus, conformément aux normes en vigueur pour ce qui concerne l'écoulement des liquides.
3. Enlever le couvercle d'aspiration (4) après avoir tourné les leviers (5) qui le bloquent.
4. Enlever le filtre et sa protection (6).
5. Rincer l'intérieur du réservoir avec un jet d'eau à travers le trou libre du filtre, en ayant soin de nettoyer aussi l'interrupteur à flotteur (7) (optionnel) et sa protection situé immédiatement sous le même trou.
6. Remonter le tout.

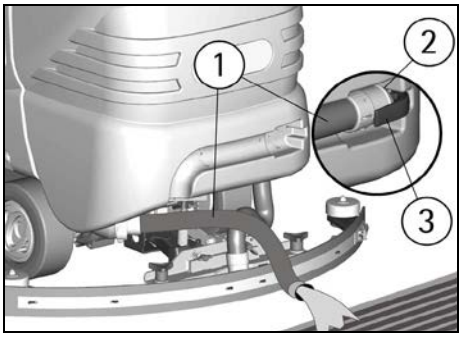

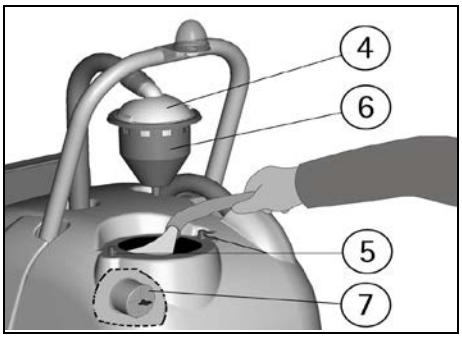

VIDANGE ET NETTOYAGE DU BAC A DECHETS
La machine est équipée d'un bac à déchets approprié pour la saleté solide.
A la fin du travail il est nécessaire de le vider et le nettoyer avec un jet d'eau.
Pour la vidange et le nettoyage du bac:
1. Positionner le sélecteur (10) de réglage pression brosse en position P1.
2. Démarrer la machine (voir paragraphe "ACTIONNEMENT DE LA MACHINE") en positionnant le sélecteur (3) à droite pour choisir le fonctionnement en modalité manuel (MAN).
3. Actionner le bouton poussoir (17) de levée / descente de l'embase des brosses pour descendre les brosses. Une fois baissé, les brosses commencent à tourner.
4. Tourner la clef dans le sens inverse aux aiguilles d'une montre pour fermer la machine.

ATTENTION:
Réaliser les opérations au-dessus avec l'alimentation insérée peut provoquer des accidents aux mains.

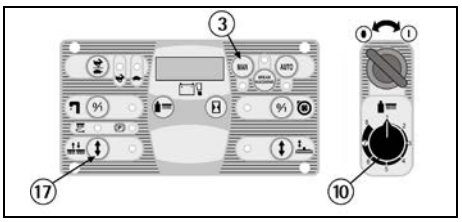

ATTENTION:
Cette opération doit être effectuée en utilisant des gants pour se protéger du contact avec des solutions dangereuses.

5. Débloquer la barre de la bavette latérale droite depuis avoir libéré le pommeau (1).

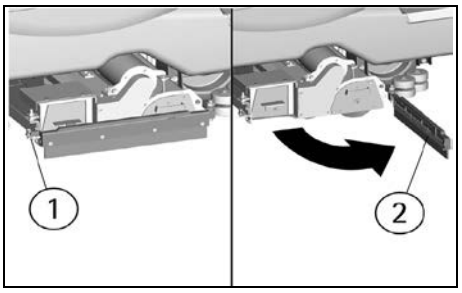

6. Ouvrir la barre de la bavette latérale (2) comme indiqué dans la figure.
7. Extraire et transporter le bac en empoignant les poignées appropriées (3).

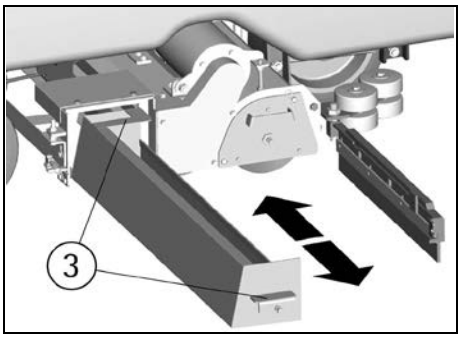

8. Vider le bac dans un récipient approprié à l'écoulement des déchets conformément aux normes en vigueur
9. Remettre le bac jusqu'à la fin de son siège.
10. Re-positionner la barre de la bavette latérale (2) en la bloquant avec le pommeau (1).

NETTOYAGE DU FILTRE D'ASPIRATION
1. Enlever le couvercle d'aspiration (4) après avoir tourné les leviers (5) qui le bloquent.
2. Enlever le filtre (8) et sa protection (6).
3. Avec un jet d'eau nettoyer tout le groupe et particulièrement les parois et le fond du filtre.
4. Faire toutes les opérations de lavage avec soin.
5. Remonter le tout.

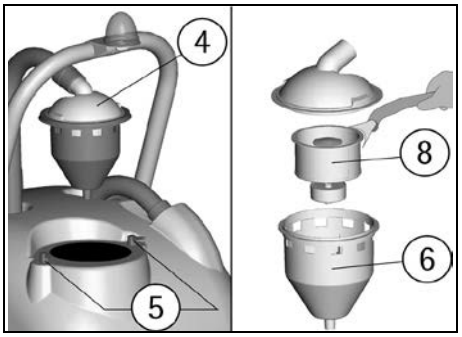

F

NETTOYAGE DES BROSSES
Démonter les brosses et les nettoyer avec un jet d'eau (pour le démontage des brosses voir ensuite "MONTAGE ET DEMONTAGE DES BROSSES").

ATTENTION:
Réaliser les opérations du démontage des brosses avec l'alimentation insérée peut provoquer des graves accidents aux mains.

NETTOYAGE DU SUCEUR
Maintenir le suceur propre garanti un séchage meilleur.
Pour son nettoyage il est nécessaire de:
1. Enlever le tuyau de suceur (5) du manchon.
2. Démonter le suceur (2) du support (1) en desserrant dans le sens inverse aux aiguilles d'une montre les pommeaux (4) et en faisant glisser les parties filetées dans les boutonnières correspondantes jusqu'à les libérer.
3. Nettoyer soigneusement l'intérieur de l'embrayage sur le suceur en éliminant éventuel des déchets de saleté.
4. Nettoyer soigneusement les bavettes du suceur.
5. Remonter le tout en ayant soin de positionner les rondelles (3), qui sont deux pour chaque pommeau, de façon qu'ils soient disposées une sous et l'autre sur chacune des deux boutonnières présentes sur le support.

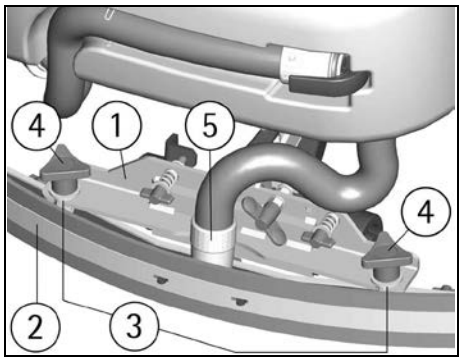

ENTRETIEN HEBDOMADAIRE

CONTROLE DE LA BAVETTE ARRIERE DU SUCEUR
Contrôler l'état d'usure de la bavette du suceur et d'éventuellement la tourner ou la remplacer.
Pour le remplacement il est nécessaire de:
1. Remonter le suceur (voir paragraphe "ARRET DE LA MACHINE A LA FIN DU NETTOYAGE").
2. Décrocher la fermeture (1) de la lame presse-bavette et enlever la bavette.
3. Tourner le bord ou remplacer la bavette.
Pour remonter le suceur répéter au contraire les opérations sus-dites en introduisant dans les guides appropriés la bavette remplacée et en fixant la lame presse-bavette.

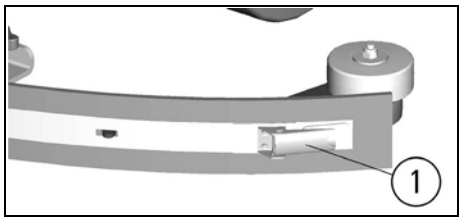

SUCEUR VERSION "V" (OPTIONNEL)
Alternativement au suceur standard, un suceur "V" est disponible, indiqué spécialement pour les sols avec des joints gros.
Il est interchangeable avec le standard, on le peut monter quand même sur la machine et on le peut régler en hauteur, pression et inclinaison.
Par contre, les méthodes de montage et démontage des bavettes sont différentes.

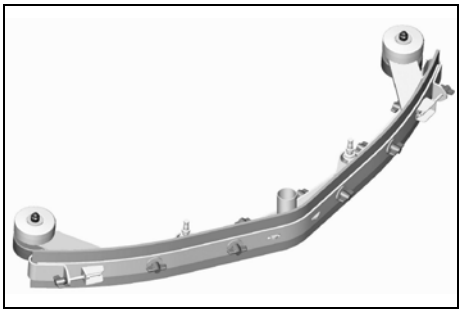

SUCEUR VERSION "V" (OPTIONNEL): REMPLACEMENT BAVETTE ARRIERE
Contrôler l'état d'usure de la bavette du suceur et éventuellement la tourner ou la remplacer.
Pour le remplacement il est nécessaire de:
1. Remonter le suceur (voir paragraphe "ARRET DE LA MACHINE A LA FIN DU NETTOYAGE").
2. Dévisser les tirants (1) sur les parties finales (2) de la lame presse-bavette et dégager les parties finales.
3. Dévisser tous les écrous papillon (3) et enlever la lame presse-bavette (4).
4. Enlever la bavette (5), tourner le bord ou la remplacer.
Pour remonter le suceur répéter au contraire les opérations susdites en introduisant dans les guides appropriés la bavette (5), depuis positionner la lame presse-bavette et enfin visser tous les écrous papillon et les tirants des deux parties finales.

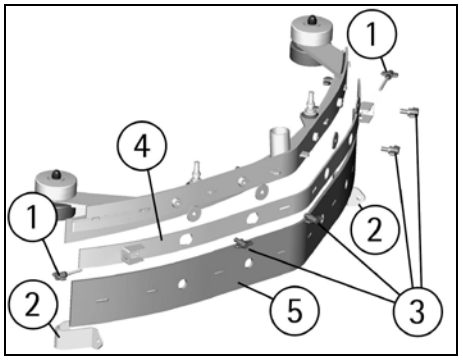

CONTROLE DES BAVETTES LATERALES
Avec les brosses montées, les bavettes latérales doivent effleurer le sol. Si les bavettes sont usées, il est nécessaire de les remplacer.
Pour remplacer les bavettes des deux côté de la machine:
1. Débloquer la barre de la bavette latérale depuis avoir libéré le pommeau (1).
2. Ouvrir la barre de la bavette latérale (2) comme indiqué dans la figure.
3. Enlever les vis de fixation (3) des lames presse-bavette (4) et remplacer la bavette.
4. Remonter le tout.

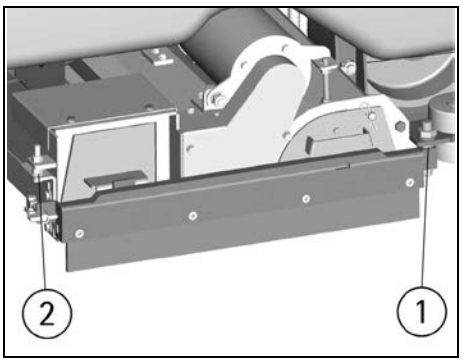

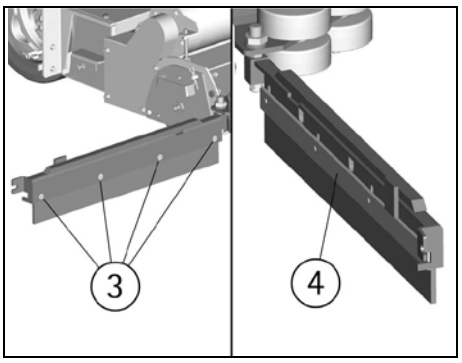

NETTOYAGE TUYAU DU SUCEUR
Chaque semaine ou en cas d'aspiration insuffisante, il est nécessaire de contrôler que le tuyau du suceur ne soit pas obstrué. Eventuellement, pour le nettoyer, procéder de la façon suivante:
1. Enlever le tuyau (1) du manchon de suceur.
2. Laver l'intérieur du tuyau avec un jet d'eau.
3. Pour remettre le tuyau, répéter au contraire les opérations sus-dites.

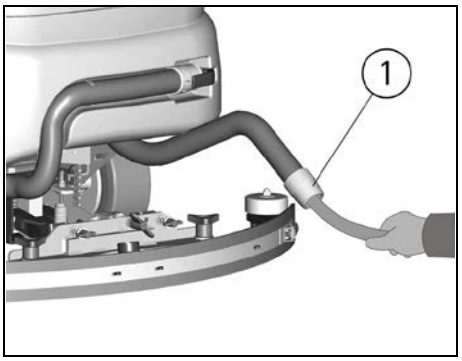

NETTOYAGE DU RESERVOIR SOLUTION ET DU FILTRE EXTERIEUR
1. Amener la machine à l'endroit prévu pour la vidange de la solution détergente.
2. Dévisser le bouchon de remplissage (1) du réservoir de la solution.
3. Dévisser le bouchon du filtre de vidange (2) et enlever le filtre. Prêter attention de ne pas perdre le joint du bouchon.
4. Ouvrir le robinet du réglage (voir paragraphe "REGLAGE DU DEBIT DE LA SOLUTION DETERGENTE"), de façon que la solution détergente descende dans le bac prévu.
5. Rincer avec un jet d'eau le réservoir de la solution et les composants du filtre.
6. Remonter le tout.
NOTE: En cas de nécessité il est possible de laver seulement les composants du filtre extérieur de la solution comme écrit au-dessus, en fermant le robinet de réglage (voir paragraphe "REGLAGE DU DEBIT DE LA SOLUTION DETERGENTE"), de façon que la solution détergente reste dans le réservoir solution.

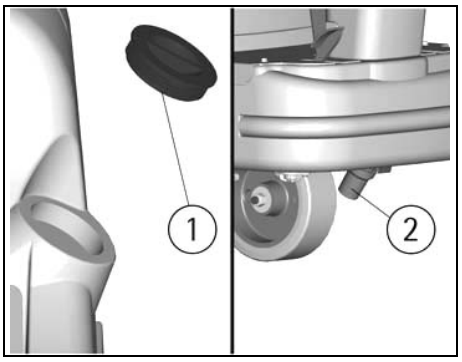

F

ENTRETIEN BIMESTRIEL

CONTROLE DE LA BAVETTE AVANT DU SUCEUR
Contrôler l'état d'usure de la bavette du suceur et éventuellement la remplacer.
Pour le remplacement il est nécessaire de:
1. Démonter le suceur (voir paragraphe "NETTOYAGE DU SUCEUR").
2. Dévisser les écrous papillon dans la partie avant du suceur.
3. Enlever la lame presse-bavette.
4. Remplacer la bavette avant.
5. Remonter le tout.

SUCEUR VERSION "V" (OPTIONNEL): REMPLACEMENT BAVETTE AVANT
Contrôler l'état d'usure de la bavette du suceur et éventuellement la remplacer.
Pour le remplacement il est nécessaire de:
1. Décrocher le suceur du support comme indiqué dans le paragraphe "NETTOYAGE SUCEUR".
2. Dévisser les tirants (1) sur les parties finales (2) de la lame presse-bavette et dégager les parties finales.
3. Dévisser tous les écrous papillon (6) et enlever la lame presse-bavette (7).
4. Enlever la bavette (8) pour la remplacer.
Pour remonter le suceur répéter au contraire les opérations susdites en introduisant dans les guides appropriés la bavette (8), depuis positionner la lame presse-bavette et enfin visser tous les écrous papillon et les tirants des deux parties finales.

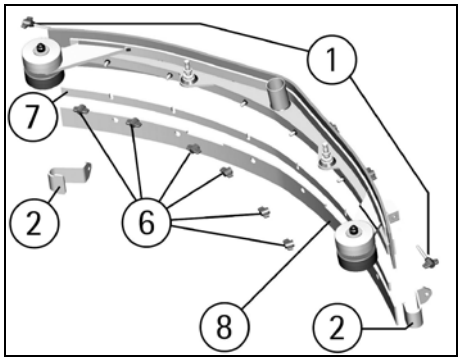

ENTRETIEN SEMESTRIEL

NETTOYAGE DU FILTRE INTERIEUR DU RESERVOIR DE SOLUTION
Vider le réservoir de la solution, démonter le raccord de la sortie de l'eau en enlevant le deux vis qui le fixent au réservoir. Nettoyer la partie filtrante intérieure du raccord de la saleté présente. Verser de l'eau dans le réservoir pour le nettoyer. Remonter le raccord sur le réservoir de la solution.

CONTROLE DES FREINS
Contrôler l'efficacité du freinage des deux roues arrières. Dans le cas où le freinage est insuffisant, contacter le service d'assistance technique autorisé.

CONTROLE DE FONCTIONNEMENT

⚠ **ATTENTION:**
Si avec la clef d'allumage positionnée dans le sens des aiguilles d'une montre ne s'active pas le display et aucune autre fonction, il est nécessaire de contrôler la connexion des batteries à la machine (voir paragraphe "CONNEXION CONNECTEUR DES BATTERIES ET ALLUMAGE DE LA MACHINE"). Si le problème persiste, contacter le service d'assistance technique autorisé.

LE MOTEUR D'ASPIRATION NE FONCTIONNE PAS
1. Vérifier que l'interrupteur à clef soit positionnée dans le sens des aiguilles d'une montre pour mettre en fonction la machine. En présence des signaux d'alarme, il est nécessaire de fermer et rallumer la machine pour rétablir la fonction.
2. Contrôler l'état de charge des batteries sur le display (1).
3. Vérifier d'avoir activé correctement la fonction de séchage (voir paragraphe "ACTIONNEMENT DE LA MACHINE").
4. Vérifier que le réservoir de récupération ne soit pas plein.
5. Vérifier que l'interrupteur à flotteur (2) (optionnel) dans le réservoir de récupération soit monté correctement.
6. Si, soit en mode (MAN) soit (AUTO), le témoin (8) est allumé, mais le système d'aspiration ne fonctionne pas, il est nécessaire de tourner le réservoir de récupération (voir paragraphe "ACCES AU COMPARTIMENT DES BATTERIES") et contrôler la connexion de la fiche du moteur d'aspiration, qui se trouve derrière le réservoir.
Si le problème persiste, contacter le service d'assistance technique autorisé.

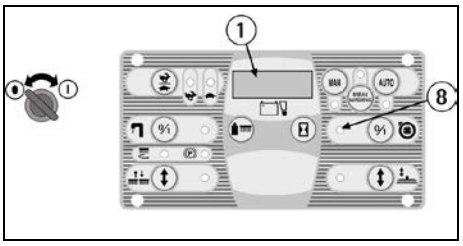

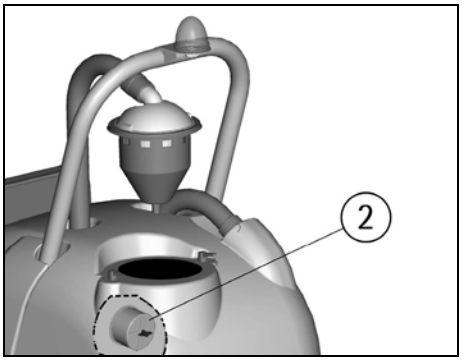

LE MOTEUR DES BROSSES NE FONCTIONNE PAS
1. Vérifier que l'interrupteur à clef soit positionnée dans le sens des aiguilles d'une montre pour mettre en fonction la machine. En présence des signaux d'alarme, il est nécessaire de fermer et rallumer la machine pour rétablir la fonction.
2. Contrôler l'état de charge des batteries sur le display (1).
3. Vérifier d'avoir activé correctement la fonction de lavage avec les brosses (voir paragraphe ACTIONNEMENT DE LA MACHINE").
4. Si, soit en mode (MAN) soit (AUTO), le témoin (18) est allumé mais les brosses ne tournent pas, contacter le service d'assistance technique autorisé.

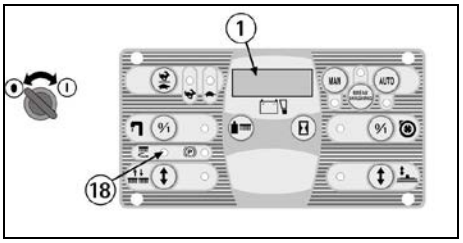

LE MOTEUR DE TRACTION NE FONCTIONNE PAS
1. S'asseoir à la place du conducteur.
2. Vérifier que l'interrupteur à clef soit positionnée dans le sens des aiguilles d'une montre pour mettre en fonction la machine. En présence des signaux d'alarme, il est nécessaire de fermer et rallumer la machine pour rétablir le fonctionnement.
3. Contrôler l'état de charge des batteries sur le display (1).
4. Contrôler par le témoin (15) que le frein de stationnement ne soit pas enclenché et éventuellement le débloquer (voir paragraphe "FREIN D'URGENCE ET DU STATIONNEMENT").
5. Appuyer sur la pédale de l'accélérateur située à la droite pour démarrer la machine.
Si le problème persiste, contacter le service d'assistance technique autorisé.

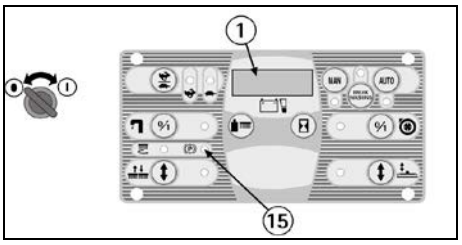

LA SOLUTION NE DESCENDE PAS SUR LES BROSSES OU N'EST PAS SUFFISANTE
1. Vérifier que l'interrupteur à clef soit positionnée dans le sens des aiguilles d'une montre pour mettre en fonction la machine.
2. Contrôler l'état de charge des batteries sur le display (1).
3. Vérifier d'avoir activé correctement la fonction de lavage avec les brosses (voir paragraphe "ACTIONNEMENT DE LA MACHINE").
4. Contrôler que le robinet soit ouvert (voir paragraphe "REGLAGE DU DEBIT DE LA SOLUTION DETERGENTE").
5. Si, soit en mode (MAN) soit (AUTO), le témoin (20) est allumé mais la solution ne descende par sur les brosses, il est nécessaire de:
a. contrôler le niveau de liquide dans le réservoir.
b. contrôler que le filtre solution soit propre (voir dans le paragraphe "NETTOYAGE DU RESERVOIR SOLUTION ET DU FILTRE EXTERIEUR").
c. contrôler que le filtre intérieur du réservoir solution soit propre (voir paragraphe "NETTOYAGE DU FILTRE INTERIEUR DU RESERVOIR DE SOLUTION").
Si le problème persiste, contacter le service d'assistance technique autorisé.

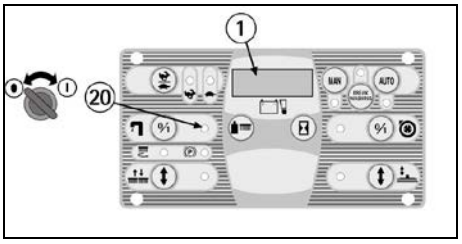

LA MACHINE NE NETTOIE PAS BIEN
1. Les brosses n'ont pas les brins de la dimension appropriée: contacter le service d'assistance technique autorisé.
2. Les brosses ont les brins usés. Contrôler l'état de détérioration des brosses et éventuellement les remplacer.
Pour remplacer les brosses voir "DEMONTAGE DES BROSSES" et "MONTAGE DES BROSSES".
3. La solution détergente est insuffisante: augmenter l'ouverture du robinet (voir paragraphe "REGLAGE DU DEBIT DE LA SOLUTION DETERGENTE").
4. Contrôler que le détergent soit dans le pourcentage conseillé.
5. Augmenter la pression de l'embase des brosses (voir dans le paragraphe "REGLAGE DE LA PRESSION DES BROSSES").
Consulter le service d'assistance technique autorisé pour tout conseil.

F

LE SUCEUR NE SECHE PAS PARFAITEMENT
1. Contrôler que la fonction d'aspiration soit allumée et que le réservoir de récupération ne soit pas plein.
2. Contrôler que les bavettes soient propres (voir paragraphe "NETTOYAGE DU SUCEUR").
3. Contrôler le réglage de la hauteur et l'inclinaison du suceur (voir "REGLAGE DU SUCEUR").
4. Contrôler que les tuyaux d'aspiration et du suceur soient enclenchés correctement dans les propres logements sur le réservoir de récupération.
5. Intervenir sur le filtre d'aspiration en le nettoyant (voir paragraphe "NETTOYAGE DU FILTRE D'ASPIRATION").
6. Intervenir sur le tuyau du suceur en le nettoyant (voir paragraphe "NETTOYAGE TUYAU DU SUCEUR").
7. Remplacer les bavettes si usées.

PRODUCTION EXCESSIVE DE MOUSSE
Contrôler qu'on a utilisé du détergent à mousse avec modération. Eventuellement, ajouter une quantité minimale de liquide antimousse dans le réservoir de récupération.
Il est bon de rappeler qu'en cas d'un sol peu sale, une quantité plus importante de mousse se formera. Dans ce cas réduire le pourcentage de la solution détergente.

ENTRETIEN PROGRAMME

INTERVENTION	JOURNALIERE	20 HEURES *	200 HEURES *	1000 HEURES *
NETTOYAGE DU RESERVOIR DE RECUPERATION	•			
NETTOYAGE DU FILTRE D'ASPIRATION	•			
NETTOYAGE DU FILTRE SOLUTION		•		
NETTOYAGE DES BROSSES	•			
DEMONTAGE DES BROSSES ET NETTOYAGE	•			
NETTOYAGE DU SUCEUR	•			
REMPLACEMENT DE LA BAVETTE AVANT DU SUCEUR			•	
REMPLACEMENT DE LA BAVETTE ARRIERE DU SUCEUR		•		
REMPLACEMENT DES BAVETTES LATERALES			•	
CONTROLE REGLAGE DU SUCEUR		•		
NETTOYAGE DU TUYAU SUCEUR		•		
NETTOYAGE DU RESERVOIR DE LA SOLUTION		•		
CONTROLE DE L'ELECTROLYTE DES BATTERIES		•		
CONTROLE DU FREIN				•
CONTROLE DU MOTEUR DE TRACTION				•
CONTROLE DU MOTEUR DES BROSSES				•
CONTROLE DU MOTEUR D'ASPIRATION			•	
CONTROLE DU GROUPE D'EMBASE DES BROSSES			•	
SERRAGE DES VIS				•

Les heures se réfèrent auxquelles indiquées sur l'indicateur (voir paragraphe "COMPTEUR HORAIRE").

BROSSES CONSEILLEES

Les brosses doivent être choisies en fonction du type de sol et de la saleté à enlever.
Le matériel employé et le diamètre des brins sont les éléments qui font la différence des brosses.

MATERIEL	CARACTERISTIQUES
PPL (Polypropylène)	Bonne résistance à l'usure. Maintient les caractéristiques avec de l'eau chaude jusqu'à 60°C. Elle n'est pas hygroscopique.
NYLON	Résistance excellente à l'usure, aussi avec de l'eau supérieur à 60°C. Elle est hygroscopique. Avec le temps elle va perdre les caractéristiques physiques.
TYNEX	Les brins sont fabriqués en nylon avec incrustable de grains abrasifs. Utiliser avec précaution pour ne pas détériorer le sol ou abîmer le cirage.
DIMENSION DES BRINS	Les brins avec un diamètre plus important sont plus rigides, par conséquent on doit les utilisés sur un sol lisse ou avec de petits joints. Sur le sol irrégulier ou avec des reliefs ou avec des gros joints, il est conseillé d'utiliser des brosses plus souples parce qu'elles pénètrent plus facilement en profondeur. Se rappeler que quand les brins de la brosse sont usagés et deviennent trop courts, ils deviennent rigides et ils ne peuvent plus pénétrer et nettoyer en profondeur, même si les brins sont trop gros, la brosse a tendance à sautiller.

MACHINE	CODE	QUANTITE	DESCRIPTION	UTILISATION
sapphire 70s	48906020	2	Brosse cylindrique PPL 0,7 Ø 150 x 650	Sols lisses avec des petits joints et salissure persistant.
	48906060	2	Brosse cylindrique PPL 1 Ø 150 x 650	Sols en matériel résistant et particulièrement sales.
	48906080	2	Brosse cylindrique TYNEX Ø 150 x 650	Sols en matériel résistant et particulièrement sales.
	48906100	2	Brosse cylindrique PPL 0,3 Ø 150 x 650	Sols délicats.
sapphire 85s	48906010	2	Brosse cylindrique PPL 0,7 Ø 150 x 800	Sols lisses avec des petits joints et salissure persistant.
	48906050	2	Brosse cylindrique PPL 1 Ø 150 x 800	Sols en matériel résistant et particulièrement sales.
	48906070	2	Brosse cylindrique TYNEX Ø 150 x 800	Sols en matériel résistant et particulièrement sales.
	48906090	2	Brosse cylindrique PPL 0,3 Ø 150 x 800	Sols délicats.
	48906110	2	Brosse cylindrique nylon 0,3 Ø 150 x 800	Sols délicats.

FLOORPUL®

FLOORPUL INTERNATIONAL N.V.
GENERAAL DEPREZSTRAAT 10A
B-8530 HARELBEKE

Tel. +32 (0) 56.22.40.44
Fax +32 (0) 56.22.89.74
e-mail: info@floorpul.com
website: www.floorpul.com

FLOORPUL FRANCE SAS:
1 RUE DE L'ORMETEAU
FR-77170 SERVON

Tel. +33 (0) 160.183.122
Fax +33 (0) 160.292.765
e-mail: floorpul@orange.com
website: www.floorpul.com