FLOORPUL®

Sapphire 85

11/2013

NL

Handleiding voor gebruik en onderhoud
(Vertaling van de originele instructies)

Opgelet! Neem deze instructies goed door voor u deze machine in gebruik neemt.

TECHNISCHE GEGEVENS	M/E	sapphire 65	sapphire 85
Schrobbreedte	mm in	660 26	850 33.5
Breedte zuigmond	mm in	1000 39	1070 42
Werkcapaciteit, tot	m^2/u sqft/u	4050 43594	5200 55973
Borsteldiameter	mm in	2 x 345 2 x 14	2 x 430 2 x 17
Toerental borstels	toeren/min (rpm)	170	162
Borsteldruk	kg lbs.	80 176	85 187
Borstelmotor	W A	900 25	1125 31
Tractiemotor	W A	600 17	600 17
Zuigmotor	W A	570 16	570 16
Onderdruk zuigmotor	mbar water lift	190 76	190 76
Type voortbeweging		autom.	autom.
Voortbewegingssnelheid	km/h mph	6.1 3.8	6.1 3.8
Toegestane helling (max.)	%	10	10
Schoonwatertank	l gal	110 29	110 29
Vuilwatertank	l gal	120 32	120 32
Lengte machine	mm in	1660 65	1660 65
Hoogte machine	mm in	1690 67	1960 77
Breedte machine (zonder zuigmond)	mm in	720 28	900 35
Gewicht machine (leeg en zonder batterijen)	kg lbs.	308 679	313 690
Brutogewicht van de machine (conform EN 60335-2-72 art. 5.z102)	kg lbs.	793 1748	798 1759
Batterijspanning	V	36	36
Capaciteit batterijen	Ah_5	240	240
Gewicht batterijen	kg lbs.	300 661	300 661
Afmeting batterijenruimte (LxDxH)	mm in	380 x 840 x 395 15 x 33 x 16	380 x 840 x 395 15 x 33 x 16
Geluidsdrukniveau (conform EN 60704-1) Lpa	dB (A)	70.3	67.1
Trilling hele lichaam	m/s^2 ft/ s^2	0,14 0,46	0,35 1,15
Hand-armtrillingen rechts	m/s^2 ft/ s^2	0,44 1,44	0,25 0.82
Hand-armtrillingen links	m/s^2 ft/ s^2	0,31 1,02	0,20 0,67
Klasse		III	III
Beschermingsgraad	IP	23	23

NL

VOORWOORD

Wij danken u dat u onze machine heeft gekozen. Deze schrobzuigmachine wordt gebruikt voor het reinigen van elk type vloeren in industriële en openbare gebouwen. Tijdens de voortbeweging wordt het vuil verwijderd door de gecombineerde werking van de borstels en de reinigingsoplossing; dit vuil wordt vervolgens verzameld door de aanzuiggroep aan de achterkant, terwijl de vloer perfect droog achtergelaten wordt.
De machine mag uitsluitend worden gebruikt voor dit doel. De beste prestaties levert ze als ze correct gebruikt wordt en in perfecte toestand wordt gehouden. U wordt verzocht dit gebruiks- en onderhoudsboekje aandachtig te lezen en altijd bij de hand te houden.
Gelieve indien nodig contact op te nemen met onze assistentiedienst.

INHOUD

VOORWOORD 3
ALGEMENE VEILIGHEIDSREGELS 4
Verplaatsing 4
Stockage en sloop 4
Correct gebruik 4
Onderhoud 4
LEGENDA BEDIENINGSPANEEL 5
LEGENDA MACHINE 5
SYMBOLEN OP DE MACHINE 6
SYMBOLEN IN HET HANDBOEK 6
OPTIONELE APPARATUUR 7
VOOR HET GEBRUIK 7
Behandeling van de verpakte machine 7
De machine uitpakken 7
Toegang tot de batterijenruimte 7
Installatie van de batterijen en instelling van het batterijtype 8
Montage rollbar 8
Batterijlader 8
De batterijen opladen 8
Verwerking van de batterijen als afval 9
Verbinding van de batterijenconnector en inschakeling van de machine 9
Oplaadniveau-indicator van de batterijen 9
Instelling van de printplaat van de batterijen 9
Uurteller 10
Montage van de zuigmond 10
Regeling van de zuigmond 10
Montage van het spatrubber 11
Montage van de borstels 11
REINIGING VAN VLOEREN 12
Vuilwatertank 12
Schoonwatertank 12
3SD Solution Saving System Dispenser (optie) 12
WERK 13
Voor- en achteruit rijden 13
Claxon 14
Bedrijfsrem 14
Nood-parkeerrem 14
Automatisch hefsysteem zuigmond bij achteruit rijden 14
Werken in de automatische modus 14
Werken met handbediening 15
Werkinstellingen 15
Regeling van de stroom reinigingsoplossing 15
Regeling van de borsteldruk 15
Elektrische beveiliging 16
Waterstop 16
DE MACHINE STOPPEN AAN HET EINDE VAN HET WERK 16
DAGELIJKS ONDERHOUD 16
Legen en reiniging van de vuilwatertank 16
Reiniging van het aanzuigfilter 17
Demontage van de borstels 17
Reiniging van de borstels 17
Reiniging van de zuigmond 17
WEKELIJKS ONDERHOUD 18
Controle van het achterste zuigrubber 18
"V"-zuigmond (optie) 18
"V"-zuigmond (optie): vervanging achterste rubber 18
Reiniging van de aanzuigslang 18
Reiniging van de schoonwatertank en het externe filter 18
TWEEMAANDELIJKS ONDERHOUD 19
Controle van het voorste zuigrubber 19
"V"-zuigmond (optie): vervanging voorste rubber 19
ZESMAANDELIJKS ONDERHOUD 19
Controle van de spatrubbers 19
CONTROLE VAN DE WERKING 19
De zuigmotor functioneert niet 19
De borstelmotor functioneert niet 20
De tractiemotor functioneert niet 20
De reinigingsoplossing komt niet omlaag op de borstels of is niet voldoende 20
De machine reinigt niet goed 20
De zuigmond droogt niet perfect 20
Overmatige schuimvorming 20
GEPROGRAMMEERD ONDERHOUD 21
Tabel van gewoon periodiek onderhoud 21
Waarschuwing SEr1 21

NL

ALGEMENE VEILIGHEIDSREGELS

Onderstaande regels moeten strikt worden opgevolgd om verwonding van de bediener en schade aan de machine te vermijden.
– Lees de etiketten op de machine aandachtig, bedek ze beslist niet en vervang ze onmiddellijk als ze beschadigd raken.
– **LET OP:** De machine mag uitsluitend worden gebruikt door bevoegd personeel dat getraind is in het gebruik.
– **LET OP:** Gebruik het apparaat niet op oppervlakken met een sterkere helling dan op de typeplaat staat aangegeven.
– **LET OP:** Het apparaat mag niet worden gebruikt door personen, waaronder kinderen, met lichamelijke, sensorische of geestelijke beperkingen of die niet de nodige ervaring of kennis bezitten, tenzij ze onder toezicht staan of instructies hebben ontvangen omtrent het gebruik van het apparaat van iemand die verantwoordelijk is voor hun veiligheid.
– Wees tijdens de werking van de machine bedacht op andere personen, in het bijzonder op kinderen.
– Kinderen mogen niet met het apparaat spelen.
– Kinderen mogen de machine niet schoonmaken en onderhouden; dit mag uitsluitend worden gedaan door de gebruiker.

VERPLAATSING

– Stoot niet tegen stellingen of steigers waar het gevaar bestaat dat voorwerpen kunnen vallen.
– Haal de sleutel weg en schakel de parkeerrem in, wanneer u de machine parkeert.
– Gebruik de machine niet als vervoersmiddel.
– Pas de gebruikssnelheid aan de omgeving van de machine aan: in het bijzonder moet de snelheid worden verlaagd voordat u een scherpe bocht gaat maken.

STOCKAGE EN SLOOP

– Stockage temperatuur: tussen 0°C en +55°C (32°F en 131°F).
– Optimale werktemperatuur: tussen 0°C en +40°C (32°F en 104°F).
– De vochtigheid mag niet hoger zijn dan 95%.
– Zorg dat de verbruiksmaterialen worden afgevoerd als afval in overeenstemming met de geldende wettelijke voorschriften.
– De batterijen moeten uit de machine worden gehaald voordat deze wordt afgedankt.
– Wanneer uw machine wordt afgedankt, moeten de materialen waaruit zij bestaat op de juiste manier als afval worden verwerkt. Dit geldt in het bijzonder voor de olie, batterijen en elektronische componenten, waarbij er rekening mee gehouden moet worden dat de machine zo veel mogelijk is geconstrueerd uit recyclebare materialen.

CORRECT GEBRUIK

– Gebruik de machine niet op oppervlakken waarop ontvlambare vloeistoffen of poeders (bv. koolwaterstoffen, as of roet) aanwezig zijn.
– Gebruik in het geval van brand geschikte blusapparaten. Gebruik geen water.
– Gebruik de machine niet in een explosiegevaarlijke omgeving.
– De machine moet tegelijkertijd was- en drooghandelingen verrichten. Andere handelingen moeten worden uitgevoerd in gebieden waar geen onbevoegden voorbij kunnen komen, en de gebruiker moet geschikt schoeisel dragen.
– Signaleer natte vloeren met speciale waarschuwingsborden.
– Meng geen verschillende soorten reinigingsmiddel, om te voorkomen dat er schadelijke gassen worden veroorzaakt.
– Voorkom dat de borstels werken terwijl de machine stilstaat, want anders zou de vloer beschadigd kunnen raken.

ONDERHOUD

– Als er afwijkingen in de werking van de machine worden geconstateerd, moet worden verzekerd dat deze niet te wijten zijn aan gebrekkig normaal onderhoud. Vraag anders om tussenkomst door een erkend assistentiecentrum.
– Voor alle reinigings- en/of onderhoudswerkzaamheden op de machine moet de elektrische voeding worden afgekoppeld van de machine.
Bestel ORIGINELE onderdelen bij een dealer en/of erkende voortverkoper als u onderdelen wilt vervangen.
– Gebruik uitsluitend ORIGINELE borstels, die worden vermeld in de paragraaf "AANBEVOLEN BORSTELS".
– Verwijder geen beschermingen waarvoor gereedschappen nodig zijn om ze weg te halen.
– Was de machine niet met directe waterstralen of waterstralen onder druk, of met bijtende stoffen.
– Laat de machine elke 200 uur controleren door een erkend assistentiecentrum.
– Voordat de machine wordt gebruikt, moet worden nagegaan of alle deuren en afdekkingen zijn geplaatst zoals is aangegeven in deze gebruiks- en onderhoudshandleiding.
– Herstel alle elektrische verbindingen na elke onderhoudsingreep.

NL

LEGENDA BEDIENINGSPANEEL

1. DISPLAY
2. LAMPJE HANDBEDIENING INGESCHAKELD
3. DRUKKNOP INSCHAKELING HANDBEDIENING
4. LAMPJE BREAK WASHING-MODUS INGESCHAKELD
5. DRUKKNOP INSCHAKELING BREAK WASHING-MODUS
6. DRUKKNOP INSCHAKELING AUTOMATSCHE WERKING
7. LAMPJE AUTOMATISCHE WERKING INGESCHAKELD
8. SIGNALERINGSLAMPJE ZUIGMOTOR INGESCHAKELD
9. SCHAKELAAR ZUIGMOTOR
10. REGELKNOP BORSTELDRUK
11. DRUKKNOP ZUIGMOND OMHOOG/OMLAAG
12. SIGNALERINGSLAMPJE ZUIGMOND OMHOOG/OMLAAG
13. DRUKKNOP WEERGAVE UURTELLER (DISPLAY)
14. DRUKKNOP WEERGAVE INGESTELDE BORSTELDRUK (DISPLAY)
15. LAMPJE PARKEERREM INGESCHAKELD
16. SIGNALERINGSLAMPJE BORSTELS OMHOOG/OMLAAG
17. DRUKKNOP BORSTELS OMHOOG/OMLAAG
18. SIGNALERINGSLAMPJE START DRAAIEN BORSTELS
19. DRUKKNOP OPENING WATER (MAGNEETKLEP) of REGELKNOP DOSERING REINIGINGSMIDDEL 3SD-systeem (OPTIE)
20. SIGNALERINGSLAMPJE WATER OPEN (MAGNEETKLEP)
21. DRUKKNOP VOOR SNELHEIDSKEUZE
22. SIGNALERINGSLAMPJE SELECTIE MAXIMALE SNELHEID
23. SIGNALERINGSLAMPJE SELECTIE LAGE SNELHEID
24. SLEUTELSCHAKELAAR MACHINE-INSCHAKELING
25. SCHAKELAAR KOPLAMP (OPTIE)
26. CLAXONKNOP
27. KNOP VAN KRAAN
28. KEUZESCHAKELAAR RIJRICHTING

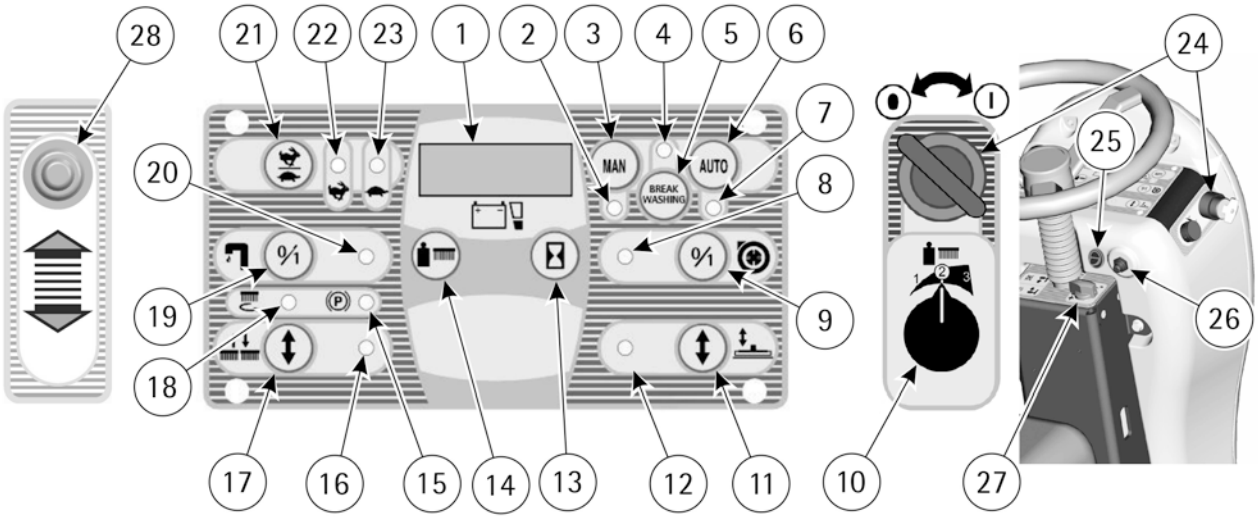

LEGENDA MACHINE

1. VUILWATERTANK
2. SCHOONWATERTANK
3. STOEL
4. STUURWIEL
5. VULDOP REINIGINGSOPLOSSING
6. KNIPPERLICHT
7. ROLLBAR
8. ZUIGSLANG
9. DEKSEL AANZUIGING
10. AANZUIGSLANG
11. BLOKKEERHENDELTJES DEKSEL AANZUIGING
12. DOP AFVOERSLANG VUILWATERTANK
13. AFVOERSLANG VUILWATERTANK
14. ZUIGMONDGROEP
15. BEDIENINGSPANEEL
16. HENDEL VOOR VERGRENDELING/ONTGRENDELING PARKEERREM
17. DEKSEL ELEKTRISCH SYSTEEM
18. REMPEDAAL
19. BUMPER
20. VERSNELLINGSPEDAAL
21. EXTERN SCHOONWATERFILTER
22. GESTUURD WIEL
23. TREEPLANK
24. BORSTELBASISGROEP
25. AANDRIJFWIELEN

NL

SYMBOLEN OP DE MACHINE

Symbool dat de openingsschakelaar van het water en het signaleringslampje "water open" aanduidt.

Symbool dat de werking van de regelkraan van de stroom reinigingsoplossing aanduidt.

MAX 50°C

Symbool dat de maximumtemperatuur van de reinigingsoplossing aanduidt.
Zit in de buurt van de vuldop van de schoonwatertank.

MAN

Symbool dat de knop en het lampje voor inschakeling van de handbediende werking aanduidt.

AUTO

Symbool dat de knop en het lampje "inschakeling automatische werking" aanduidt.

BREAK WASHING

Symbool dat de knop en het lampje "inschakeling break washing-modus" aanduidt.

Symbool dat het signaleringslampje "start draaien van borstels" aanduidt.

Symbool dat de knop voor weergave van de ingestelde borsteldruk op het display aanduidt.

Symbool dat de werking van de regelknop van de borsteldruk aanduidt.

Symbool dat de knop en het lampje voor verplaatsing omhoog/omlaag van de zuigmond aanduidt.

Symbool dat de schakelaar en het lampje van de zuigmotor aanduidt.

Symbool van de oplaadniveau-indicator van de batterijen.

Symbool dat de knop voor weergave van de uurteller op het display aanduidt.

Symbool dat de knop en de lampjes "selectie rijsnelheid" aanduidt.

Symbool dat de keuzeschakelaar van de rijrichting aanduidt.

Symbool dat het signaleringslampje "parkeerrem ingeschakeld" aanduidt.

Symbool dat de stand van de inschakelhendel van de parkeerrem aanduidt.

SYMBOLEN IN HET HANDBOEK

Symbool van opengeslagen boek.
Geeft aan dat de gebruiker de handleiding moet lezen alvorens de machine te gebruiken.

Symbool van opengeslagen boek.
Voor de juiste werking van de (optionele) ingebouwde batterijlader, raadpleeg de gebruikshandleiding van de fabrikant.

Waarschuwingssymbool.
Lees de delen die voorafgegaan worden door dit symbool aandachtig, met het oog op de veiligheid van de gebruiker en de machine.

Waarschuwingssymbool.
Gevaar voor het lekken van zuur uit de batterijen.

Symbool dat aanduidt dat het verplicht is het systeem af te koppelen van de batterijen via de connector, alvorens een ingreep op de machine te plegen.

Symbool dat aangeeft dat het verplicht is een veiligheidsbril te dragen.

Symbool dat aangeeft dat het dragen van veiligheidshandschoenen verplicht is.

Symbool dat voorafgaat aan informatie over het juiste gebruik van de machine.

Symbool dat verrichtingen aanduidt die alleen mogen worden uitgevoerd door gekwalificeerd personeel.

NL

OPTIONELE APPARATUUR

De optionele apparatuur is:
3SD – Solution saving system dispenser (1);
koplamp (2);
elektrische vlotter (3);
"V"-zuigmond (4).

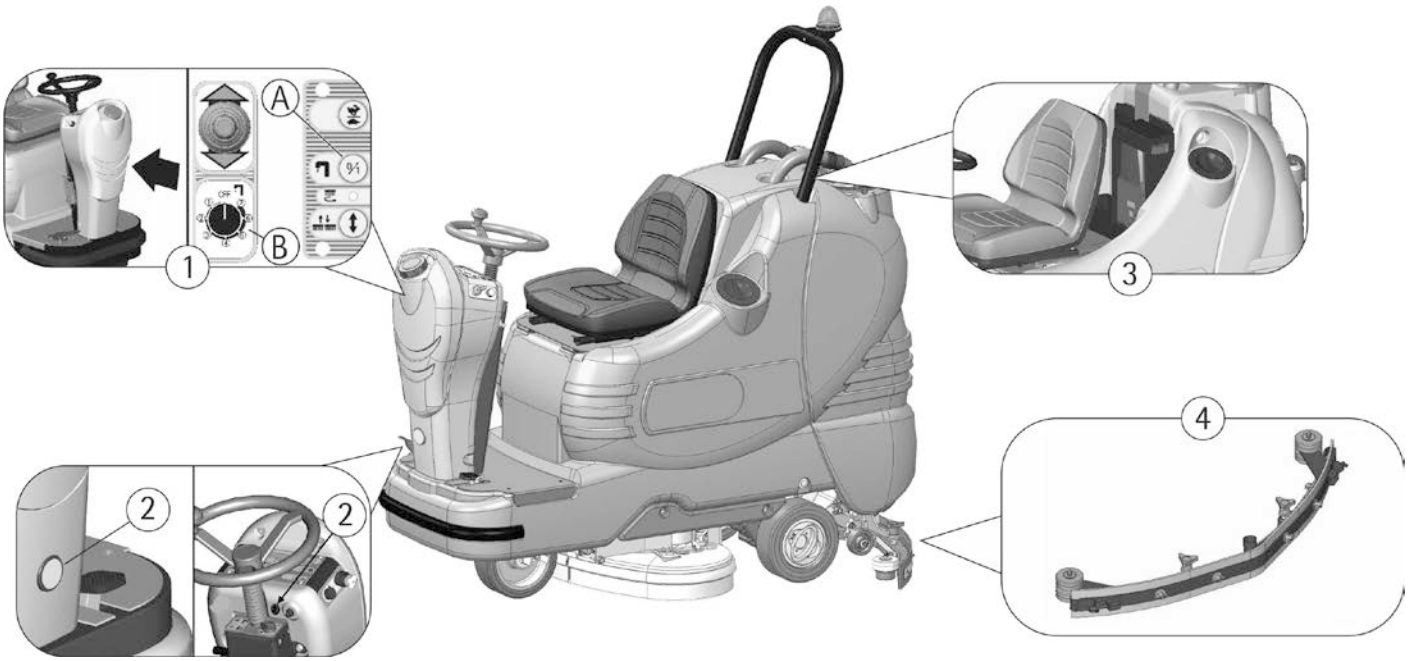

VOOR HET GEBRUIK

BEHANDELING VAN DE VERPAKTE MACHINE

De machine wordt geleverd in een verpakking die geschikt is voor behandeling met een heftruck.
Het gewicht bedraagt in totaal 343kg.
De afmetingen van de verpakking zijn:
Basis: 178 cm x 93 cm
Hoogte: 138 cm

Niet meer dan twee verpakkingen stapelen.

DE MACHINE UITPAKKEN

1. Verwijder de uitwendige verpakking.
2. Schroef de beugels (1+2) los waarmee de machine is vastgezet aan de pallet.

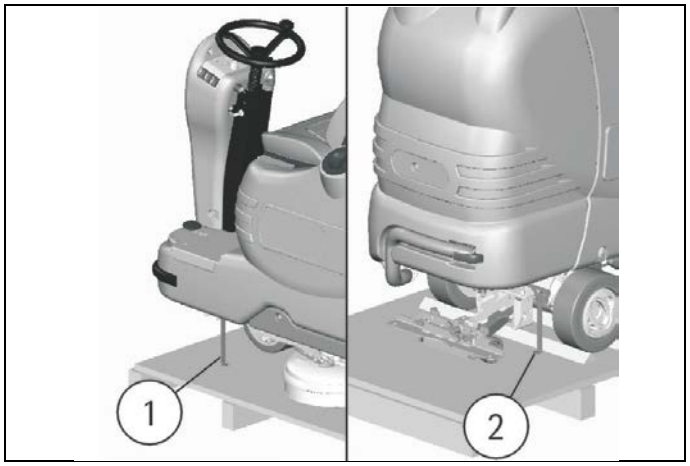

3. Maak de machine vrij van de pallet door haar achteren te trekken, zoals op de afbeelding, waarbij krachtige stoten tegen de mechanische onderdelen moeten worden vermeden.

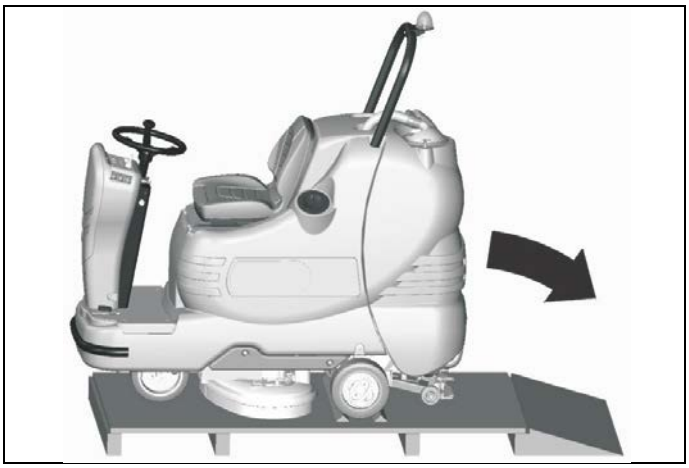

4. Bewaar de pallet en de beugels voor een eventuele latere verplaatsing.

TOEGANG TOT DE BATTERIJENRUIMTE

1. Zet de machine op een horizontaal vlak.
2. Draai het stoelplatform naar voren tot het geblokkeerd wordt door de stut.
3. Ga na of de vuilwatertank leeg is, maak hem eventueel leeg (zie het hoofdstuk "LEGEN EN REINIGING VAN DE VUILWATERTANK").
4. Draai de vuilwatertank naar achteren totdat de veiligheidskabeltjes gespannen zijn.
5. Na elke ingreep moet de batterijenruimte worden gesloten. Plaats hiervoor eerst de vuilwatertank terug en daarna het stoelplatform na de stut te hebben losgemaakt. Zorg ervoor dat deze de tank blokkeert doordat hij in de uitsparing op de tank op de wand achter de stoel komt.

INSTALLATIE VAN DE BATTERIJEN EN INSTELLING VAN HET BATTERIJTYPE
Om te kunnen werken heeft de machine in serie verbonden batterijen nodig, of DIN-elementen die gegroepeerd en in serie verbonden zijn voor in totaal 36 Volt; deze zijn ondergebracht in de hiervoor bestemde behuizing onder het stoelplatform en moeten worden verplaatst met geschikte hefwerktuigen (zowel vanwege het gewicht, dat afhangt van de gebruikte batterijen, als het bevestigingssysteem).
De batterijen moeten bovendien voldoen aan de eisen van de norm CEI 21-5.

De machine en de bijbehorende printplaat zijn bedoeld voor gebruik met traditionele lood- of gelbatterijen.
CONTROLEER OF DE INSTELLING VAN DE PRINTPLAAT JUIST IS (zie het hoofdstuk "OPLAADNIVEAU-INDICATOR VAN DE BATTERIJEN" en "INSTELLING VAN DE PRINTPLAAT VAN DE BATTERIJEN").

Voor het onderhoud en het opladen van de batterijen moeten de aanwijzingen van de fabrikant of de dealer strikt in acht worden genomen. Alle werkzaamheden voor installatie en onderhoud moeten worden verricht door gespecialiseerd personeel, met behulp van geschikte persoonlijke beschermingen.

Om de batterijen te plaatsen moet de batterijenruimte worden geopend (zie het hoofdstuk "TOEGANG TOT DE BATTERIJENRUIMTE").

1. Plaats de batterijen in de behuizing.
2. **Verbind de klemmen volgens de juiste polariteit, en let erop dat u geen kortsluiting op de batterijen veroorzaakt met gereedschappen.**

MONTAGE ROLLBAR
Vanwege de verpakking wordt de rollbar voor het knipperlicht gedemonteerd geleverd.
In elk van de zittingen op de schoonwatertank zitten twee schroeven. Op de onderste schroef is het veiligheidskabeltje (1) bevestigd dat verhindert dat de vuilwatertank kantelt wanneer hij geopend wordt.
Ga als volgt te werk:
1. Verwijder de twee schroeven (2) uit de zittingen op de tank.
2. Plaats de rollbar met de kant waar het voedingskabeltje van het zwaailicht naar buiten komt aan de kant van de machine waar de verbindingsaansluiting zit (op de zuigerhouder van de vuilwatertank).
3. Haal de schroeven aan door ze in dezelfde volgorde in de hiervoor bedoelde gaten in de rollbar te steken.
4. Maak de montage af door de voedingsconnectoren (3) van het knipperlicht te verbinden.

Om vervolgens de batterijen uit de machine te halen, hoeven alleen de bovenste schroeven uit hun zittingen te worden verwijderd (d.w.z. waar het kabeltje niet bevestigd is) en draait u de rollbar naar achteren.

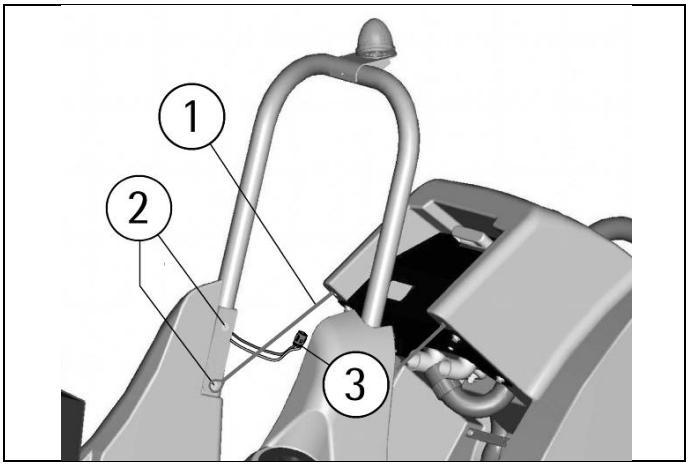

BATTERIJLADER

Verzeker dat de batterijlader geschikt is voor zowel de capaciteit als het type geïnstalleerde batterijen (lood-zuur- of gel-batterijen).

In de zak met het gebruiks- en onderhoudsboekje treft u de verbindingsconnector voor de batterijlader aan. Deze connector moet op de kabels van uw batterijlader worden gemonteerd, volgens de betreffende instructies van de fabrikant van de batterijlader.

DE BATTERIJEN OPLADEN

1. Steek de connector (3) van de batterijlader in de batterijenconnector (1).
2. Laad de batterijen op.

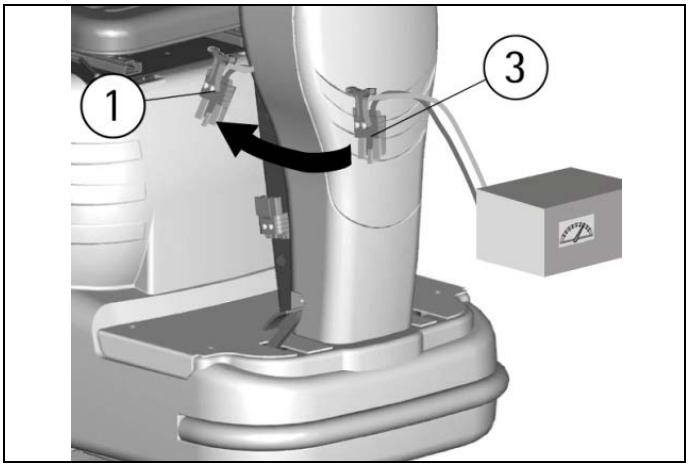

Laad nooit een gel-batterij op met een ongeschikte batterijlader. Volg de instructies van de fabrikant van de batterijen en de batterijlader nauwgezet op.
Om permanente schade aan de batterijen te vermijden mogen deze niet helemaal leeg raken en moeten ze worden opgeladen nadat het knippersignaal dat waarschuwt voor lege batterijen in werking is getreden.
OPMERKINGEN: de batterijen mogen nooit helemaal leeg raken, ook niet als de machine niet wordt gebruikt. Bij traditionele batterijen moet om de 20 opladingen het elektrolytpeil worden gecontroleerd en moet eventueel gedistilleerd water worden toegevoegd. Laat de batterijen nooit langer dan twee weken leeg.

Gevaar voor inademen van gas en morsen van corrosieve vloeistoffen. Brandgevaar: kom niet in de buurt van open vuur.

NL

VERWERKING VAN DE BATTERIJEN ALS AFVAL
Het is verplicht om gebruikte batterijen, die zijn geclassificeerd als gevaarlijk afval, af te geven bij een geautoriseerd inzamelcentrum conform de wet inzake de afvalverwerking.

VERBINDING VAN DE BATTERIJENCONNECTOR EN INSCHAKELING VAN DE MACHINE
Nadat de batterijen helemaal opgeladen zijn:
1. Maak de connector van de batterijlader los uit de batterijenconnector (1).
2. Verbind vervolgens de batterijenconnector (1) met de connector van de machine (2).

Om een functie van de machine te starten, moet de startsleutel met de klok mee worden gedraaid. Als deze tegen de klok in wordt gedraaid, worden alle functies uitgeschakeld (zie pos. 24 in "LEGENDA BEDIENINGSPANEEL").

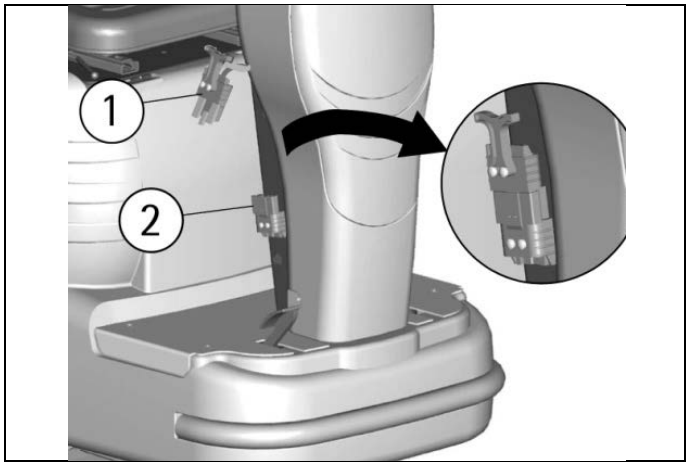

OPLAADNIVEAU-INDICATOR VAN DE BATTERIJEN
Om welke functie dan ook van de machine te starten, moet de startsleutel (24) met de klok mee worden gedraaid. Als deze tegen de klok in wordt gedraaid, worden alle functies uitgeschakeld.

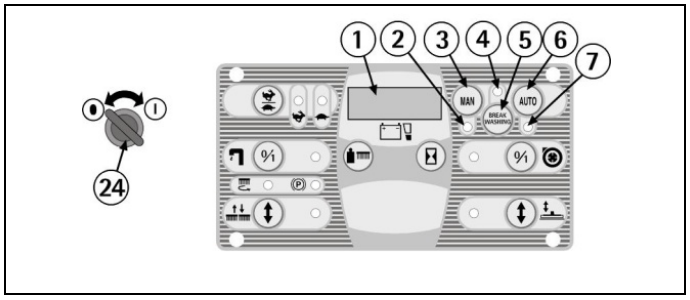

Bij inschakeling VAN DE MACHINE op het display (1) verschijnen achtereenvolgens de volgende gegevens:
1. Machinemodel (bijvoorbeeld AdL).

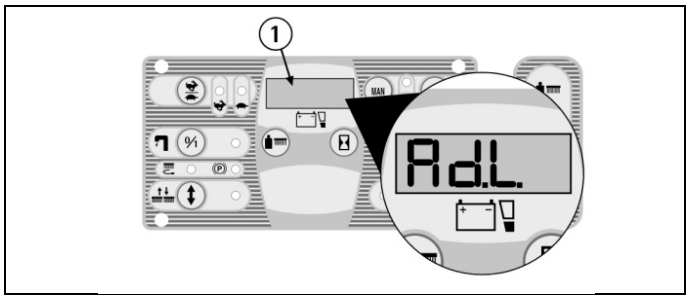

2. de indicatie van de instelling van de batterijenprintplaat, die als volgt kan zijn:
   GE 36 (printplaat ingesteld op gel-batterijen).
   of
   Pb 36 (printplaat ingesteld op loodbatterijen).

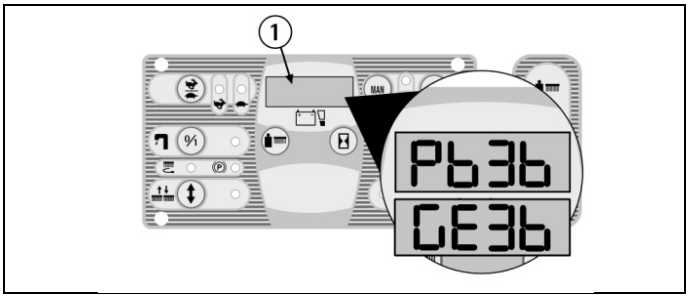

3. De softwareversie van het programma van de kaart (bijvoorbeeld 4-6).

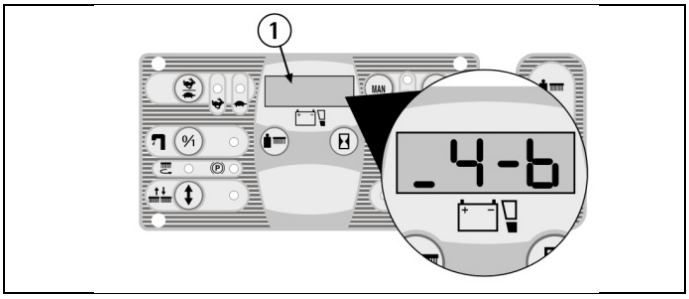

4. De indicatie van het oplaadniveau van de batterijen is digitaal. Deze blijft permanent op het display aanwezig. Het oplaadniveau van de batterijen begint vanaf -100-, wat staat voor 100% van de totale lading, en loopt terug in stappen van 10%. Wanneer de oplaadtoestand de waarde -20- bereikt, begint het display te knipperen, wat wil zeggen dat er spoedig niet meer kan worden gewerkt.

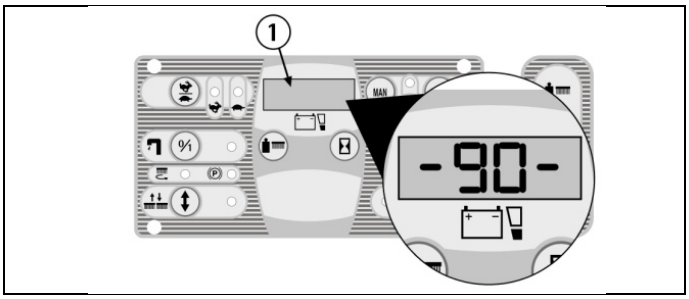

Wanneer de knipperende indicatie -10- verschijnt, wordt de werking van de borstels automatisch uitgeschakeld, terwijl de aanzuiging blijft functioneren. Wanneer er vier knipperende liggende streepjes verschijnen, wordt ook de aanzuiging automatisch uitgeschakeld. Het tractiesysteem blijft echter functioneren, zodat de machine naar de gewenste plaats kan worden gebracht om de tanks te legen en de batterijen op te laden.

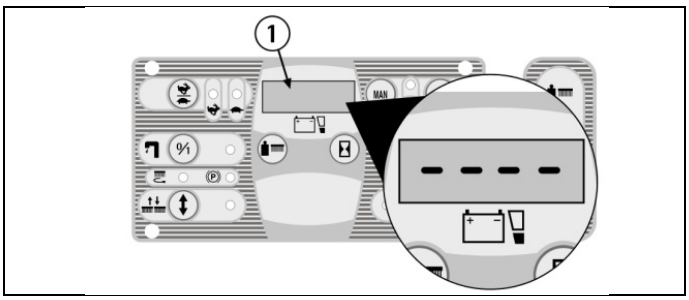

INSTELLING VAN DE PRINTPLAAT VAN DE BATTERIJEN
De instelling van de printplaat van de batterijen kan als volgt zijn:
GE 36 (printplaat ingesteld op gel-batterijen).
of
Pb 36 (printplaat ingesteld op loodbatterijen).

Tenzij anders gespecificeerd is de kaart van de machine bij levering ingesteld op loodbatterijen. Deze instelling kan als volgt worden gewijzigd:

1. Schakel de machine uit en weer aan.
2. Druk onmiddellijk na de inschakeling, wanneer op het display (1) de tekst Pb36 verschijnt, tegelijkertijd op de knoppen (3) en (6) totdat de tekst begint te knipperen.
3. Wanneer de tekst begint te knipperen, laat u de knoppen los en drukt u eenmaal op de knop (6).
4. De tekst GE36 verschijnt knipperend.
5. Wanneer de tekst niet meer knippert, is de instelling gewijzigd.

Om van gelbatterijen over te gaan naar loodbatterijen, herhaalt u deze procedure door op toets (3) te drukken in plaats van toets (6).

Aangezien de machine een 36V-versie is, mogen de batterijen niet worden ingesteld op 24V.

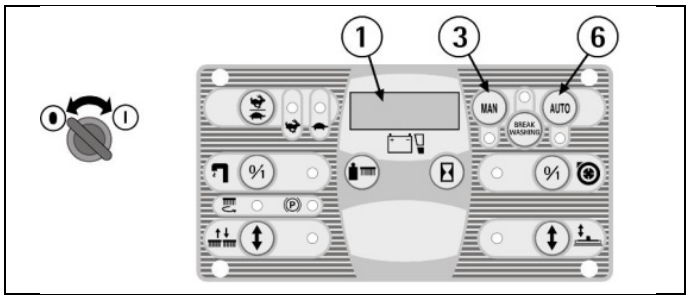

UURTELLER

De machine heeft een uurteller. De uitlezing hiervan wordt geactiveerd op hetzelfde display (1) als de oplaadindicator van de batterijen, door op de knop (13) te drukken. De eerste uitlezing geeft de gewerkte uren aan, en na enkele ogenblikken geeft de tweede uitlezing de gewerkte minuten aan.

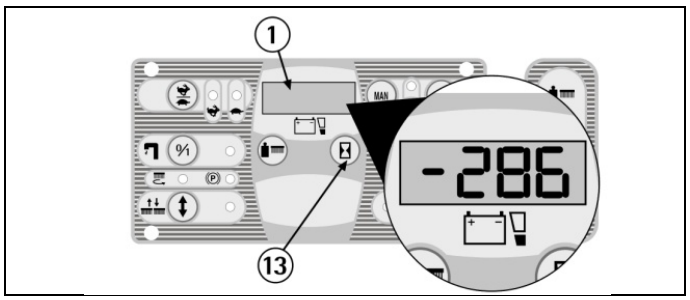

MONTAGE VAN DE ZUIGMOND

1. Houd de zuigmondhouder (1) iets opgeheven van de vloer.
2. Steek de schroefdraadgedeelten van de twee knoppen (4) die op de bovenkant van de zuigmond (2) zitten in de houder, door ze te verschuiven in de uitsparingen hiervan.
3. Breng de ringen (3) aan, twee voor elke knop, zodat de ene onder en de andere boven elk van de twee uitsparingen in de houder zit.
4. Blokkeer de zuigmond door de twee knoppen (4) met de klok mee te draaien.
5. Steek de slang van de zuigmond (5) in de hiervoor bestemde mof, in de positie die op de afbeelding wordt aangegeven.

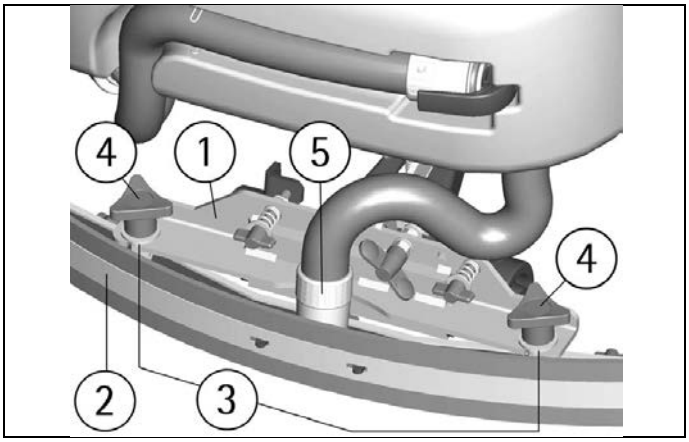

REGELING VAN DE ZUIGMOND

Om goed te kunnen drogen moet de onderste lip van het achterste rubber van de zuigmond over de hele lengte gelijkmatig gebogen zijn. Om de regeling te beoordelen moet de machine in werkconditie worden gebracht en in beweging worden gezet met de aanzuiging ingeschakeld en de borstels draaiend met reinigingsoplossing.

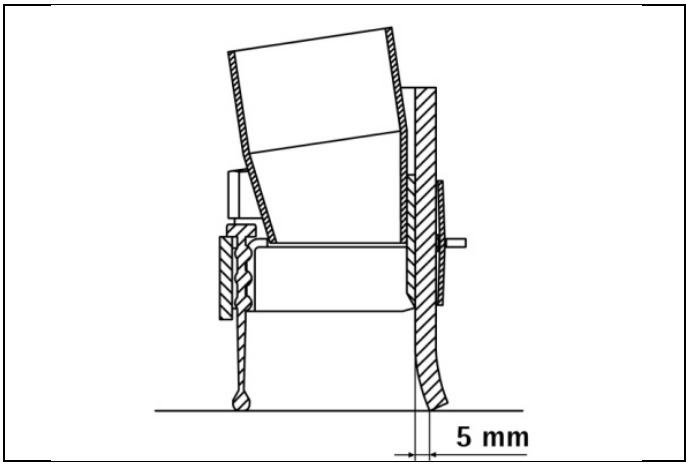

<u>De onderste lip is te sterk gebogen</u>

Neem druk weg door de knop (6) tegen de klok in te draaien.

<u>De onderste lip is te weinig gebogen</u>

Verhoog de druk door de knop (6) met de klok mee te draaien. Controleer of de wieltjes die de hoogte regelen niet op de grond rusten. Is dat wel het geval, regel ze dan zoals is beschreven in de volgende paragraaf "Hoogteregeling".

<u>De buiging is niet gelijkmatig</u>

Regel de schuine stand van de zuigmond door de knop (7) tegen de klok in te draaien om de buiging in het midden te verhogen, of met de klok mee om de buiging aan de zijkanten te verhogen.

<u>Hoogteregeling</u>

Nadat de druk en de schuine stand van de zuigmond zijn geregeld, moet deze optimale situatie worden vastgelegd terwijl de wieltjes de vloer net raken. Draai de stelknoppen (8): met de klok mee om de wielen te laten dalen, of tegen de klok in om ze te laten stijgen. De wieltjes moeten beide in dezelfde mate worden geregeld.

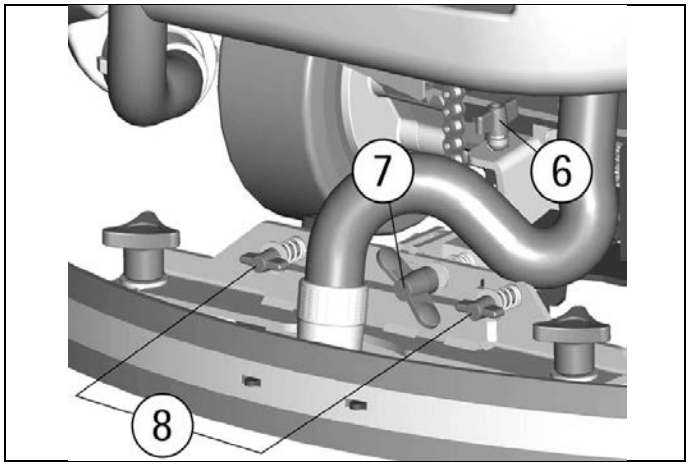

Elk vloertype heeft een specifieke regeling nodig. Vloeren van cement bijvoorbeeld (die een grote wrijving hebben), behoeven weinig druk, terwijl gladde vloeren (keramiek) een grotere druk vereisen.
Als er altijd op hetzelfde type vloer wordt gewerkt, kan de regeling alleen variëren naargelang de slijtage van de banden.

MONTAGE VAN HET SPATRUBBER

Machine met borstelbasis 65.
De twee spatrubbers moeten op de wasgroep worden gemonteerd zoals is weergegeven op de volgende afbeeldingen. Plaats de metalen profielen in de hiervoor bestemde sleuven in het rubber. Zorg dat het ronde gat aan het vlakke uiteinde van het profiel op de pen (1) komt die voor op de wasgroep zit. Zet de profielen vervolgens vast door de moer vast te draaien.
Maak de hendelsluiting (2) aan de achterkant van de wasgroep vast aan de ring op het vrije uiteinde van het metalen profiel. Dit moet worden gedaan voor beide spatrubbers.
Met de borstels gemonteerd moet het spatrubber de vloer net raken.
De demontage moet gebeuren door dezelfde handelingen omgekeerd uit te voeren.

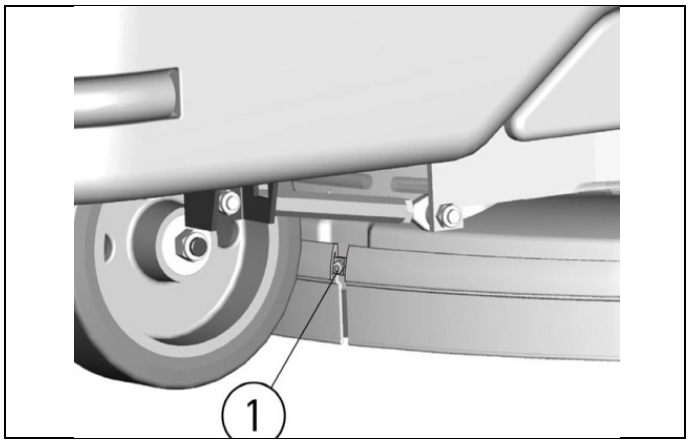

NL

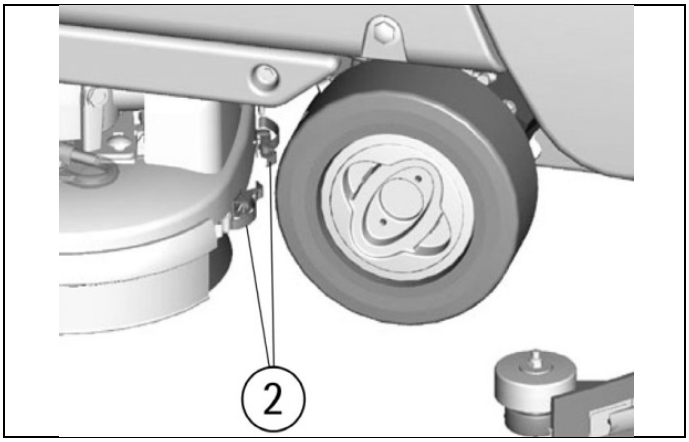

Machine met borstelbasis 85.
De twee spatrubbers moeten op de wasgroep worden gemonteerd. Plaats de metalen profielen in de hiervoor bestemde sleuven in het rubber. Zorg dat het ronde gat aan het vlakke uiteinde van het profiel op de pennen komt die achter op de wasgroep zitten. Zet de profielen vervolgens vast door de moeren (1) vast te draaien.

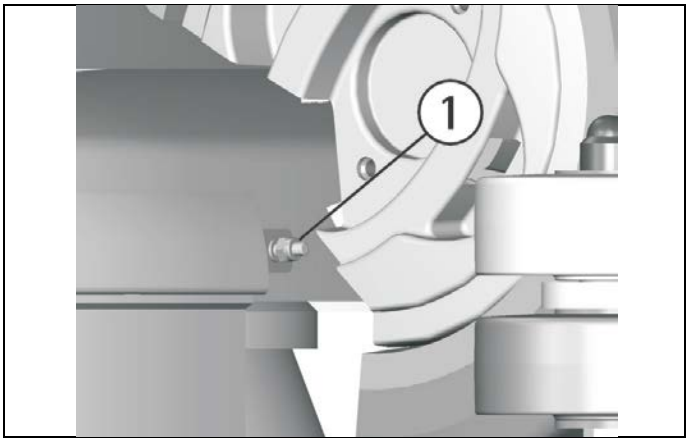

Maak de hendelsluiting (2) aan de voorkant van de wasgroep vast aan de ring op het vrije uiteinde van het metalen profiel. Dit moet worden gedaan voor beide spatrubbers.
Met de borstels gemonteerd moet het spatrubber de vloer net raken.
De demontage moet gebeuren door dezelfde handelingen omgekeerd uit te voeren.

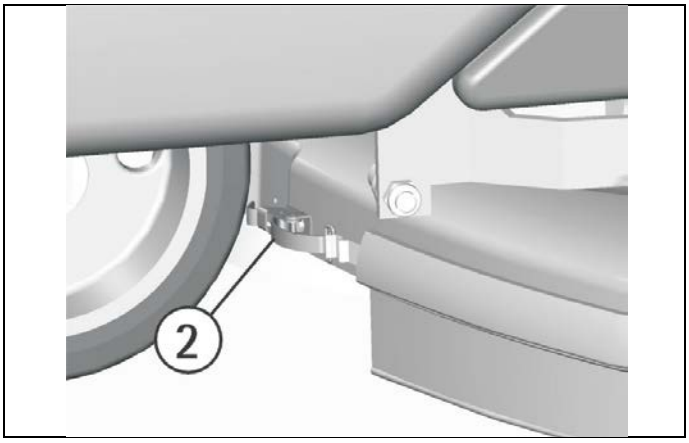

MONTAGE VAN DE BORSTELS

Om de borstels te kunnen monteren moet de borstel opgetild zijn. Doe het volgende als dat niet het geval is:
Draai de sleutel met de klok mee zonder bestuurder aan boord. Het display gaat branden en na 3 seconden worden automatisch alle werkgroepen uitgeschakeld en opgetild van de vloer.

Schakel de machine uit door de sleutel tegen de klok in te draaien.
Met de borstelbasis omhoog, plaats de borstels in de behuizing van de plaat onder de basis en draai de borstels totdat de drie metalen knoppen in de uitsparingen van de plaat zelf komen; draai de borstels krachtig, zodat de knop naar de bevestigingsveer wordt geduwd totdat hij vast zit.
De tekening geeft de draairichting voor het bevestigen van de borstels aan.

Geadviseerd wordt om de positie van de borstels elke dag te verwisselen, om ze zo lang mogelijk mee te laten gaan. Als de borstels ten slotte vervormd zijn, adviseren wij om ze in dezelfde positie terug te plaatsen, om te voorkomen dat een andere helling van de borstelharen te grote inspanningen van de motor vergt of hinderlijke trillingen veroorzaakt.

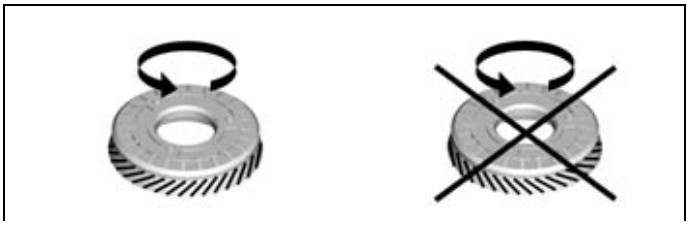

Gebruik alleen de borstels die bij de machine zijn geleverd of borstels die zijn gespecificeerd in de paragraaf "AANBEVOLEN BORSTELS". Het gebruik van andere borstels kan nadelige gevolgen hebben voor de werkresultaten.

REINIGING VAN VLOEREN

VUILWATERTANK

Controleer of het deksel van het aanzuigfilter (1) goed vergrendeld is, nadat u de hendeltjes (2) heeft gedraaid, en of hij correct verbonden is met de slang van de zuigmotor (3).
Controleer bovendien of de moffen (4/5) van de aanzuigslang goed in de openingen zitten en of de dop van de afvoerslang (6), aan de achterkant van de machine, goed dicht zit.

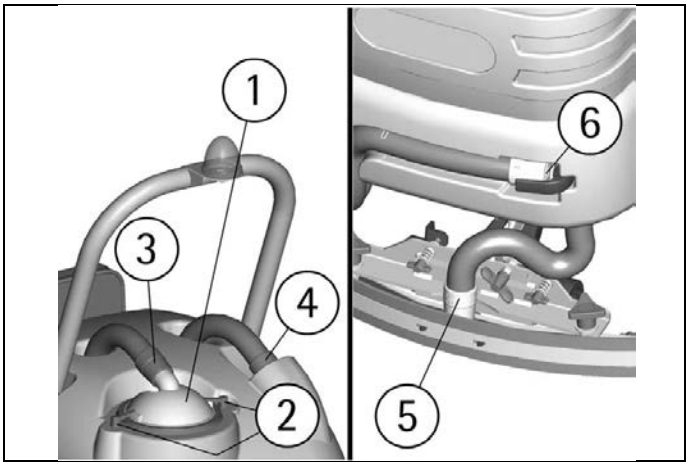

SCHOONWATERTANK

De capaciteit van de schoonwatertank staat vermeld onder de technische gegevens.
Open de schroefdop links op de machine en vul de schoonwatertank helemaal met schoon water met een temperatuur van niet meer dan 50 °C. Voeg vloeibaar reinigingsmiddel toe in de concentratie en op de manier die zijn opgegeven door de fabrikant. Om overmatige schuimvorming te voorkomen, die problemen zou kunnen veroorzaken in de zuigmotor, moet het laagste percentage reinigingsmiddel worden gebruikt. Schroef de dop van de schoonwatertank vast.

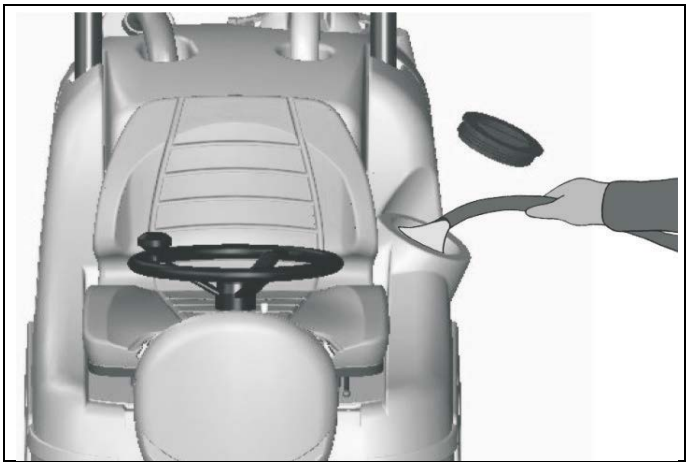

Gebruik altijd reinigingsmiddel met geremd schuim. Om er zeker van te zijn dat schuimvorming wordt tegengegaan, moet voor het begin van het werk een klein beetje schuimremmende vloeistof in de vuilwatertank worden gedaan.
Gebruik geen onverdunde zuren.

3SD SOLUTION SAVING SYSTEM DISPENSER (OPTIE)

Met dit systeem is voordosering mogelijk van het percentage reinigingsmiddel dat wordt gemengd met het water uit de schoonwatertank.
Het reinigingsmiddel zit in een transparant reservoir met een inhoud van 8 liter aan de voorkant van de machine.

NL

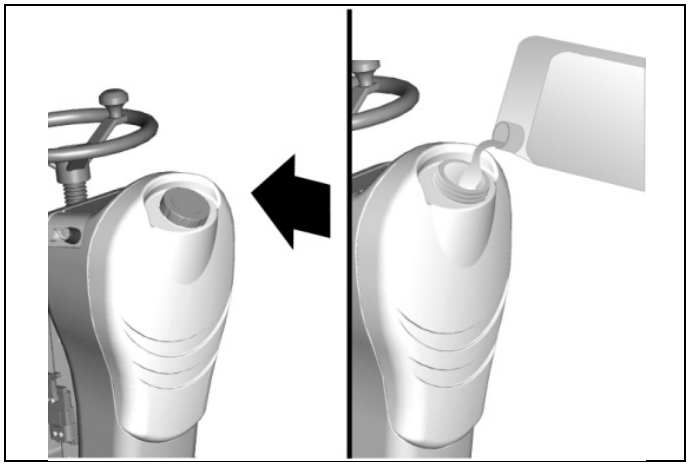

Als bij draaiende borstels eenmaal op de knop (A) op het bedieningspaneel wordt gedrukt, verschijnt op het display (1) de indicatie van het percentage reinigingsmiddel dat wordt gebruikt.
Door nogmaals op dezelfde knop te drukken kan worden gekozen uit zes verschillende instellingsmogelijkheden, waarvan de indicator telkens op het display (1) wordt weergegeven.
De niveau-indicatie komt overeen met de volgende percentages reinigingsmiddel in het water:
d 0,0
d 0.3
d 0.6
d 1.2
d 2.4
d 4.5

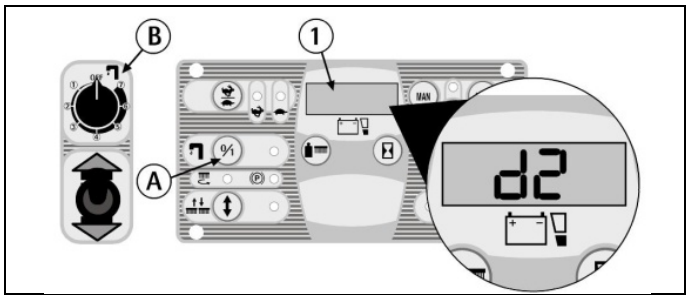

De doseringsregeling die wordt ingesteld blijft opgeslagen in het geheugen van het systeem, ook nadat de machine uitgeschakeld is.
De waterstroom wordt geregeld door de omschakelaar met 8 standen (B): een UIT-stand en 7 actieve standen, van een minimum van 1 liter/min tot een maximum van 4 liter/min.
In de stand UIT worden zowel de waterstroom als de hiermee verbonden stroom reinigingsmiddel gestopt.

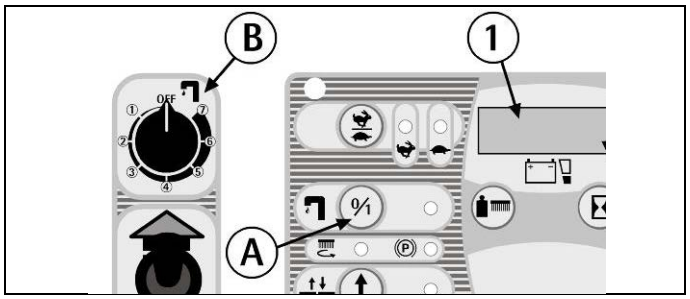

Wanneer de omschakelaar (B) op de stand UIT staat, kan er een hulpwatersysteem worden gebruikt om de machine op de traditionele manier te benutten. De schoonwatertank kan dan worden gevuld met water en reinigingsmiddel. In dat geval moet een kraan (C), die onder de machine zit, worden geopend en geregeld. In deze situatie wordt de werking van de magneetklep handmatig bediend met de knop (A).
OPMERKING: wanneer het werk in de modus 3SD wordt hervat, is het belangrijk dat de kraan (C) dicht is. Zodoende blijft de vastgelegde verhouding tussen water en reinigingsmiddel gehandhaafd.
OPMERKING: als het automatische doseersysteem langere tijd niet wordt gebruikt, kan het zijn dat de slangen van het reinigingsmiddelcircuit leegraken. Bij het eerstvolgende gebruik komt het reinigingsmiddel dan wat later uit de borstels dan het water.
Met de kraan (D) kan het reinigingsmiddelreservoir worden geleegd en kan het reinigingsmiddel worden opgevangen.

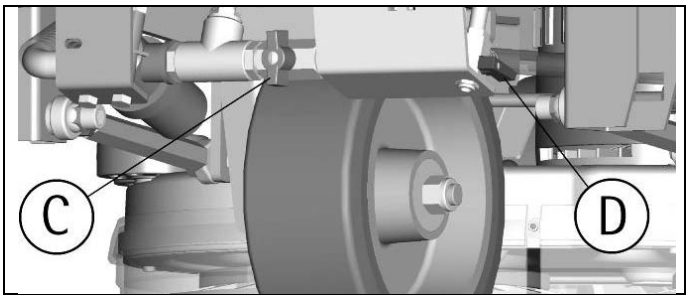

WERK

Een beveiliging verhindert dat de machine kan bewegen als de bestuurder niet goed op de bestuurdersplek zit.
De machine wordt als volgt gestart:
1. Ga op de bestuurdersstoel zitten.
2. Draai de startsleutel (24) met de klok mee om de machine in te schakelen. De machine gaat automatisch op handbediening (MAN) en rijdt vooruit met hoge snelheid (lampje 22 met het haassymbool).
3. Controleer de oplaadtoestand van de batterijen op het display (1).
4. Door op de knop (5) te drukken kiest u de werking BREAK WASHING en verplaatst u de machine (zie het hoofdstuk "VOOR- EN ACHTERUIT RIJDEN"). Wanneer het lampje (4) brandt, is de machine in de bedrijfswijze BREAK WASHING.
   A. Door op de knop (6) te drukken kiest u de automatische werking (AUTO), door op de knop (3) te drukken activeert u de handbediende werking (MAN).
   B. Als het lampje (7) brandt, is de machine in de automatische modus (AUTO) en activeert en deactiveert de machine alle werkfuncties automatisch (zie het hoofdstuk "WERKEN IN DE AUTOMATISCHE MODUS").
   C. Wanneer het lampje (2) brandt, is de machine in de handbediende bedrijfswijze (MAN) en kunt u kiezen of u:
      I. Alleen met de machine wilt rijden, zonder de werkfuncties te activeren en te deactiveren.
      II. Alle opdrachten voor de wasfunctie met de borstels apart wilt activeren (zie het hoofdstuk "WERKEN MET HANDBEDIENING").
      III. Alle opdrachten voor de droogfunctie met de zuigmond apart wilt activeren (zie het hoofdstuk "WERKEN MET HANDBEDIENING").

Bij handbediening moet elke functie van de machine met de hand worden geactiveerd of gedeactiveerd.

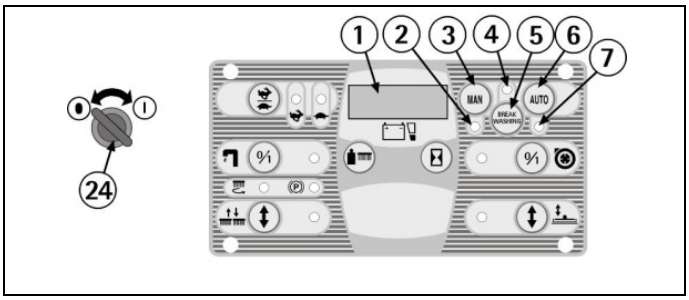

VOOR- EN ACHTERUIT RIJDEN

Het is raadzaam de machine alleen te verplaatsen in de BREAK WASHING-modus.
Doe het volgende om de machine in beweging te zetten:
1. Ga op de bestuurdersstoel zitten.
2. Draai de startsleutel (24) met de klok mee om de machine in te schakelen.
3. Controleer de oplaadtoestand van de batterijen op het display (1).

4. Door op de knop (5) te drukken kiest u BREAK WASHING om de machine uitsluitend te verplaatsen. In deze modus zijn alle wasfuncties van de machine onderdrukt en functioneert alleen het tractiesysteem. Wanneer het lampje (4) brandt, is de machine in de bedrijfswijze BREAK WASHING.
5. Controleer aan de hand van het lampje (15) of de parkeerrem niet is ingeschakeld. Schakel hem eventueel uit (zie het hoofdstuk "NOOD-PARKEERREM").
6. Door de keuzeschakelaar (28) naar voren te zetten kiest u de voorwaartse rijrichting, door hem naar achteren te zetten kiest u de achterwaartse richting.
7. Trap het versnellingspedaal rechts op de treeplank in om de machine te starten.
8. Regel de rijsnelheid vooruit door telkens op de knop (21) te drukken om de lage snelheid (maximaal 3,6 km/h) of de hoge snelheid (maximaal 6.1 km/h) te kiezen. Het lampje (22) geeft aan dat de hoge snelheid is geselecteerd, het lampje (23) daarentegen geeft aan dat de lage snelheid geselecteerd is.
9. Wanneer de machine achteruit rijdt, wordt een intermitterend geluidssignaal geactiveerd.

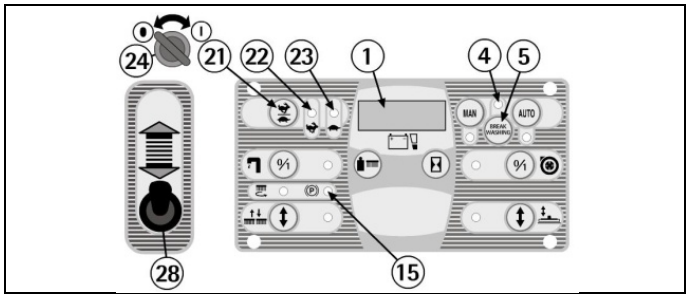

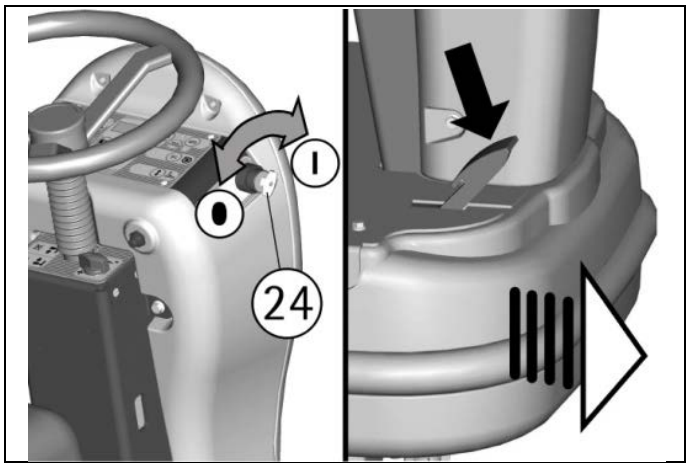

CLAXON
De machine heeft een claxon die wordt bediend door op de knop (1) te drukken.

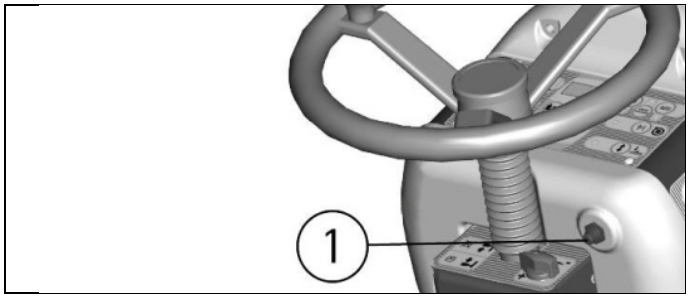

BEDRIJFSREM
Om tijdens het rijden in normale situaties te stoppen, is het voldoende het versnellingspedaal los te laten, aangezien de machine over een elektronisch remsysteem beschikt. Om weer weg te rijden trapt u opnieuw op het versnellingspedaal.

NOOD-PARKEERREM
Trap in geval van nood op het nood- en parkeerrempedaal (1) aan de linkerkant.

De parkeerrem wordt ingeschakeld door op het rempedaal (1) te trappen en tegelijkertijd de hendel (2) links van de stuurkolom naar beneden te duwen.
Op het bedieningspaneel gaat het lampje (15) branden dat aangeeft dat de parkeerrem ingeschakeld is.
De parkeerrem wordt automatisch uitgeschakeld als het rempedaal (1) wordt ingeduwd.

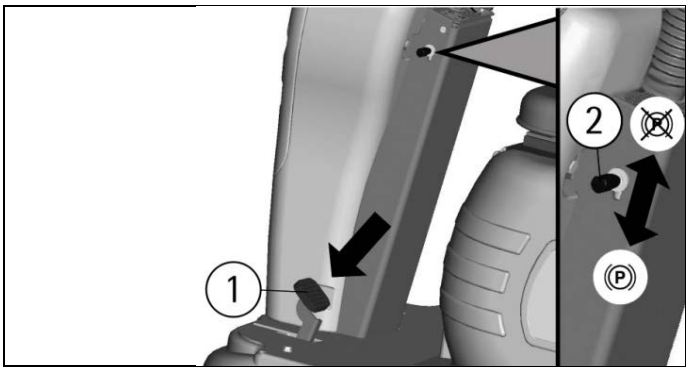

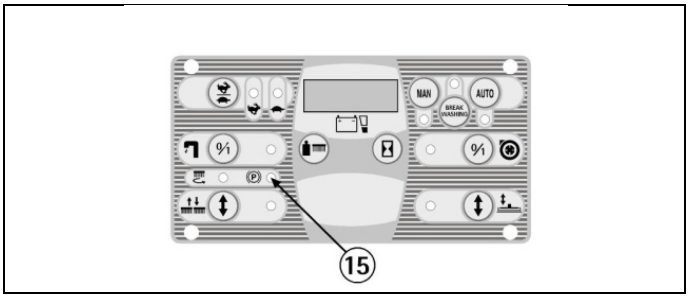

AUTOMATISCH HEFSYSTEEM ZUIGMOND BIJ ACHTERUIT RIJDEN
Door achteruit rijden te selecteren wordt de zuigmond automatisch in hoge positie gebracht, om vervolgens weer te dalen wanneer de machine vooruit gaat rijden.
Dit gebeurt zowel in de automatische bedrijfswijze als bij handbediening, om de zuigmond te beschermen tegen schade.

WERKEN IN DE AUTOMATISCHE MODUS
De automatische aandrijving is nuttig om het werk van de bediener te vergemakkelijken.
1. Start de machine (zie hoofdstuk "WERKEN").
2. Door op de knop (6) te drukken kiest u de automatische werking (AUTO). Als het lampje (7) brandt, is de machine in de automatische werkingswijze (AUTO).
3. Controleer of de knop van de kraan (27) in de stand voor de optimale stroming is, afhankelijk van het type vloer en verontreiniging (zie hoofdstuk "REGELING VAN DE STROOM REINIGINGSOPLOSSING").
4. Zet de keuzeschakelaar (28) naar voren om de voorwaartse rijrichting te kiezen.
5. Regel de voorwaartse rijsnelheid met de knop (21) (zie het hoofdstuk "VOOR- EN ACHTERUIT RIJDEN").
6. Door op het versnellingspedaal te drukken begint de machine te rijden en worden alle werkfuncties automatisch geactiveerd. De borstelbasis en de zuigmond dalen automatisch, de borstels beginnen te draaien, de magneetklep gaat open om de reinigingsoplossing door te laten naar de borstels en het zuigsysteem wordt gestart om het vuile water op te nemen van de vloer.

Door de keuzeschakelaar (28) naar achteren te zetten en het versnellingspedaal in te trappen begint de machine achteruit te rijden. De zuigmond wordt automatisch opgeheven en daalt weer wanneer de voorwaartse rijrichting wordt gekozen.
Als het versnellingspedaal langer dan 3 seconden wordt losgelaten, worden alle functies automatisch uitgeschakeld en stijgen zowel de borstelbasis als de zuigmond.
Door opnieuw op het pedaal te drukken begint de machine weer te rijden en worden automatisch alle werkfuncties weer geactiveerd.

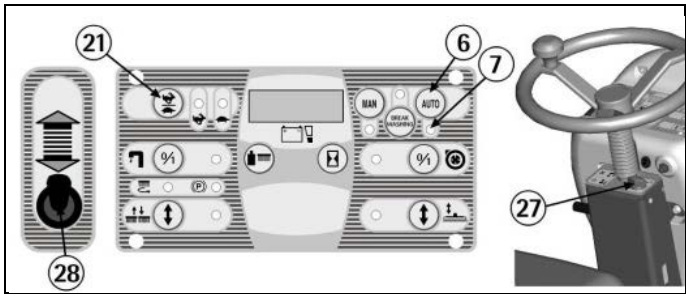

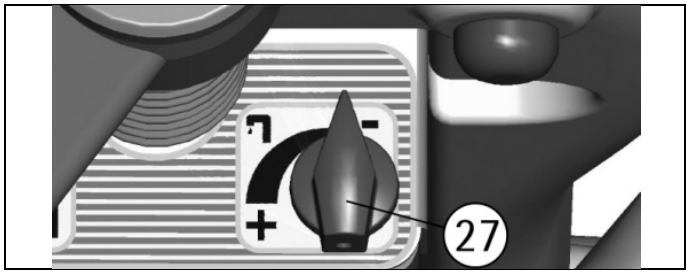

WERKEN MET HANDBEDIENING
Handbediening is nuttig voor bijzondere gevallen, als het nodig is om het reinigen met de borstels of het drogen van de vloer apart uit te voeren.
1. Start de machine (zie hoofdstuk "WERKEN").
2. Door op de knop (3) te drukken kiest u handbediening (MAN). Wanneer het lampje (2) brandt, staat de machine op handbediening (MAN).

OM ALLEEN DE REINIGINGSFUNCTIE TE GEBRUIKEN MET DE BORSTELS:
1. Controleer of de knop van de kraan (27) in de stand voor de optimale stroming is, afhankelijk van het type vloer en verontreiniging (zie hoofdstuk "REGELING VAN DE STROOM REINIGINGSOPLOSSING").
2. Druk op de knop (17) voor stijging/daling van de borstelbasis om de borstels te laten dalen. Nadat ze gedaald zijn beginnen de borstels te draaien. Het knipperende lampje (16) geeft aan dat het onderstel omlaag of omhoog beweegt (het blijft branden wanneer de borstelbasis in werkpositie is), terwijl het lampje (18) signaleert dat de borstels draaien.
3. Druk op de schakelaar (19) om de magneetklep te openen en de reinigingsoplossing op de borstels te laten komen. Het lampje (20) gaat branden om aan te duiden dat de magneetklep open is.

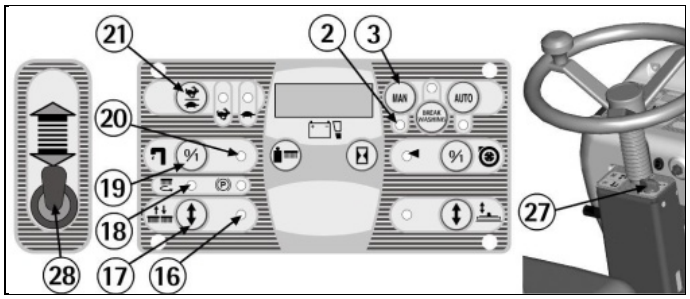

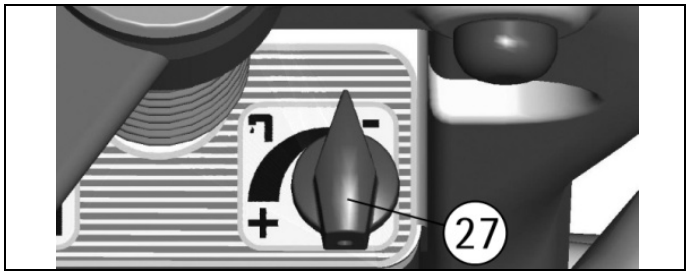

OM ALLEEN DE DROOGFUNCTIES TE GEBRUIKEN:
1. Druk op de knop (11) voor stijging/daling van de zuigmond om de zuigmond te laten dalen. Het knipperende lampje (12) geeft aan dat de zuigmond omlaag of omhoog beweegt (het blijft branden wanneer de zuigmond in werkpositie is).
2. Druk op de schakelaar (9) van de zuiger om het zuigsysteem te starten. Het lampje (8) geeft aan dat de machine op dat moment zuigt.

Zet de keuzeschakelaar (28) naar voren om de voorwaartse rijrichting te kiezen.
Regel de voorwaartse rijsnelheid met de keuzeschakelaar (21) (zie het hoofdstuk "VOOR- EN ACHTERUIT RIJDEN").
Door op het versnellingspedaal te trappen begint de machine vooruit te rijden en te werken met de ingestelde functies.

Bij handbediening moet elke functie van de machine met de hand worden geactiveerd of gedeactiveerd.

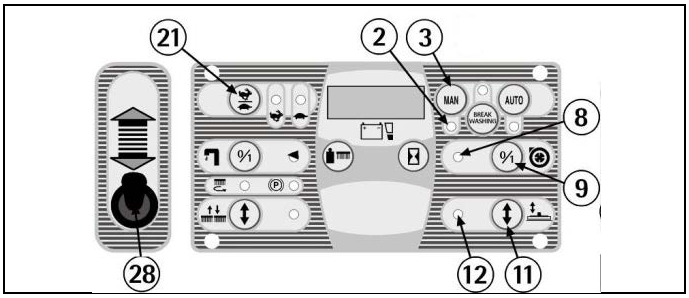

WERKINSTELLINGEN
Zowel in de automatisch modus als bij handbediening moet tijdens de eerste meters het volgende worden gecontroleerd:
1. of de instelling van de zuigmond een perfect droogresultaat oplevert (zie het hoofdstuk "ZUIGMONDREGELING").
2. of de regeling van de stroom reinigingsoplossing voldoende is om de vloer gelijkmatig nat te maken, zonder dat er reinigingsmiddel naar buiten komt langs de spatrubberbescherming (zie het hoofdstuk "REGELING VAN DE STROOM REINIGINGSOPLOSSING").
3. of de druk van de borstels een doelmatige reiniging mogelijk maakt, gezien de verontreiniging en de snelheid (zie het hoofdstuk "REGELING VAN DE BORSTELDRUK").

REGELING VAN DE STROOM REINIGINGSOPLOSSING
Voor het regelen van de hoeveelheid reinigingsoplossing die op de borstels daalt gebruikt u de knop van de kraan (27) rechts op de stuurkolom. Deze draait u tegen de klok in voor een grotere hoeveelheid, en met de klok mee voor een kleinere hoeveelheid tot en met volledige afsluiting van de stroom.
Het beste is het om de stroom te regelen tijdens het werk en bij elke regeling van de borsteldruk.

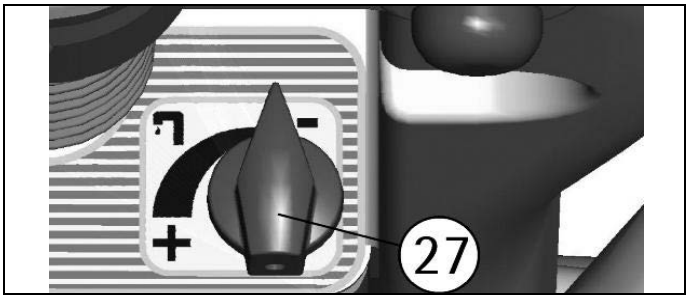

REGELING VAN DE BORSTELDRUK
Met de knop (10) kan de borsteldruk op de vloer worden geregeld met drie verschillende drukinstellingen. Op het display (1) kan de tevoren ingestelde druk in kg worden weergegeven door op de knop (14) te drukken.
Deze regeling wordt zo uitgevoerd in zowel de automatische modus als bij handbediening.

Om overbelasting van de borstelmotor te vermijden, is het beter de borsteldruk te verlagen wanneer u overgaat van een gladde naar een ruwere vloer (bv. cement).

De weergave van de knipperende led (18) geeft overbelasting van de borstelmotor aan. De druk moet dan worden verlaagd tot het niveau waarbij het knipperen stopt.

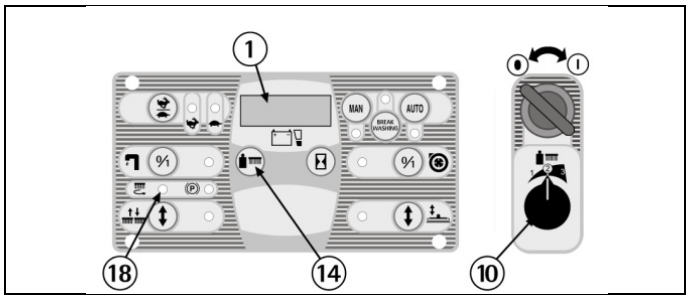

ELEKTRISCHE BEVEILIGING
De machine heeft een elektronisch beveiligingssysteem van alle componenten die voedings- of controlefuncties hebben. Dit systeem blokkeert de defecte component en geeft op het display (1) het betreffende alarm aan, te weten "A1", "A2" enzovoorts.

Om de werking van de component te hervatten, schakelt u de machine uit en weer aan met behulp van de sleutelschakelaar. Als het alarm blijft bestaan, gelieve contact op te nemen met het erkende technische assistentiecentrum.

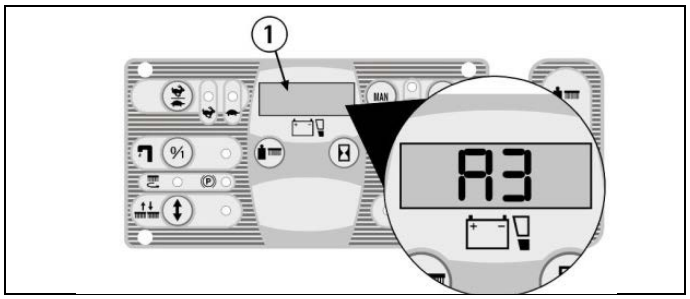

WATERSTOP
Om ernstige schade aan de zuigmotor te voorkomen heeft de machine een mechanische vlotter die ingrijpt wanneer de vuilwatertank vol is, door de aanzuiging uit te schakelen. Bij machines met (optionele) elektrische vlotter gaan de zuigmotor en het bijbehorende lampje (12) automatisch uit.
Wanneer dit gebeurt moet de vuilwatertank worden geleegd (zie het hoofdstuk "LEGEN EN REINIGING VAN DE VUILWATERTANK").

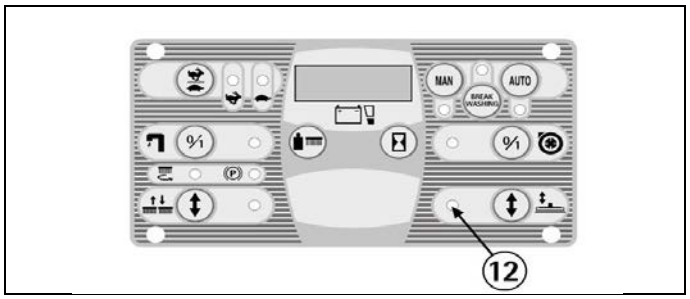

DE MACHINE STOPPEN AAN HET EINDE VAN HET WERK

IN ZOWEL DE AUTOMATISCHE MODUS ALS BIJ HANDBEDIENING:
1. Door aan het einde van de reinigingscyclus op de knop (5) te drukken kiest u de BREAK WASHING-functie. Wanneer het lampje (4) brandt, is de machine in de bedrijfswijze BREAK WASHING. Zodoende worden de borstels automatisch opgetild, sluit de magneetklep en heeft u 15 seconden om het drogen te voltooien, waarna ook de zuigmond stijgt en de aanzuiging wordt uitgeschakeld.

OPMERKING: al deze fasen vinden plaats met de machine in beweging, zodat de zuigmond het betreffende vloergebied kan droogmaken en bovendien de zuigslang van de vuile vloeistof droog kan worden.

De BREAK WASHING-procedure kan op elk moment worden onderbroken door te stoppen met rijden.

1. Wanneer tijdens de BREAK WASHING-fase het versnellingspedaal langer dan drie seconden wordt losgelaten, stijgt ook de zuigmond en gaat de aanzuiging automatisch uit.
2. Na deze drie seconden kan het versnellingspedaal opnieuw worden ingetrapt als de machine moet worden verplaatst (verplaatsing is ook mogelijk als het pedaal nooit omhoog wordt gelaten nadat er 15 seconden verstreken zijn).
3. Draai de startsleutel tegen de klok in om de machine uit te zetten.
4. Schakel de parkeerrem in (zie het hoofdstuk "NOOD-PARKEERREM").
5.

De BREAK WASHING-modus is specifiek bedoeld om de machine na schoonmaakwerk te verplaatsen.

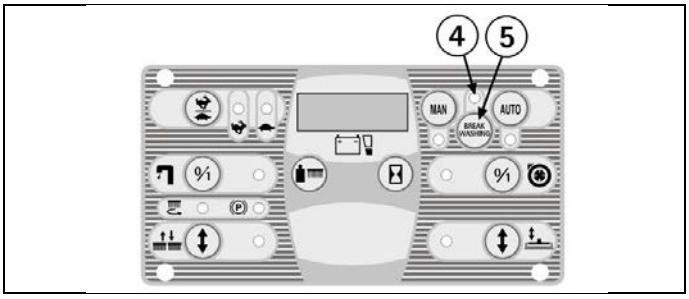

Bij het hervatten van het schoonmaken:
A. Door op de knop (6) te drukken kiest u de automatische werking (AUTO) om het werk te hervatten in de automatische modus.
B. Door op de knop (3) te drukken kiest u de handbediening (MAN) om het werk te hervatten met handbediening. Hierbij moet elke functie dan handmatig worden geactiveerd.

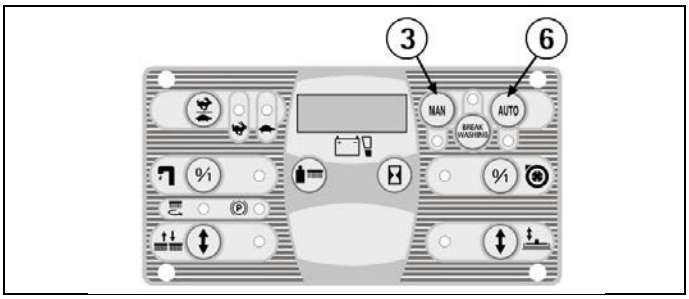

DAGELIJKS ONDERHOUD

LEGEN EN REINIGING VAN DE VUILWATERTANK
1. Haal de afvoerslang (1) uit zijn houder onder de achterkant van de machine en houd hem vast.
2. Verwijder de dop (2) van de afvoerslang door de hendel (3) te bedienen en leeg de vuilwatertank in hiervoor bestemde bakken, in overeenstemming met de geldende voorschriften inzake de verwerking van vloeistoffen als afval.
3. Verwijder het deksel van de aanzuiging (4) na de blokkeerhendeltjes (5) te hebben gedraaid.
4. Verwijder het filter met de bijbehorende bescherming (6).
5. Spoel de tank van binnen uit met een straal water via de opening die is vrijgelaten door het filter, en zorg ervoor dat ook de eventuele (optionele) vlotterschakelaar (7) en de bijbehorende bescherming die vlak onder de opening zit, schoon worden.
6. Monteer alles terug.

NL

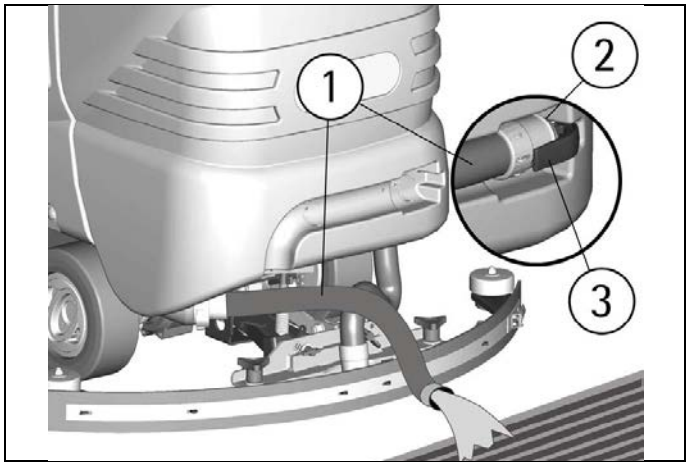

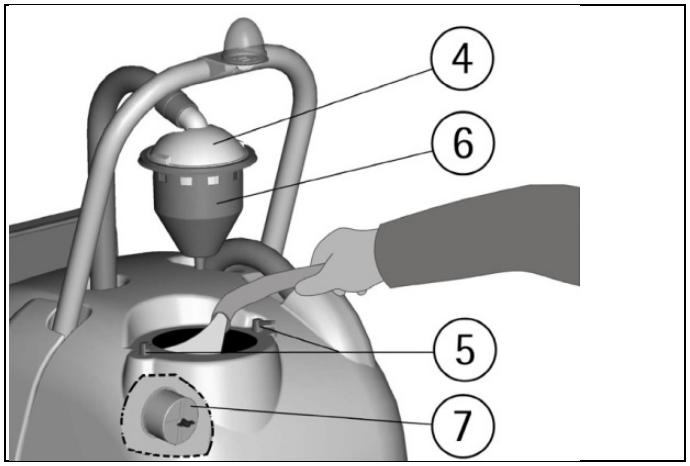

REINIGING VAN HET AANZUIGFILTER

1. Verwijder het deksel van de aanzuiging (4) na de blokkeerhendeltjes (5) te hebben gedraaid.
2. Verwijder het filter (8) en de bijbehorende bescherming (6).
3. Maak deze onderdelen schoon met een straal water, vooral de wanden en de bodem van het filter.
4. Voer de reinigingswerkzaamheden zorgvuldig uit.
5. Monteer alles terug.

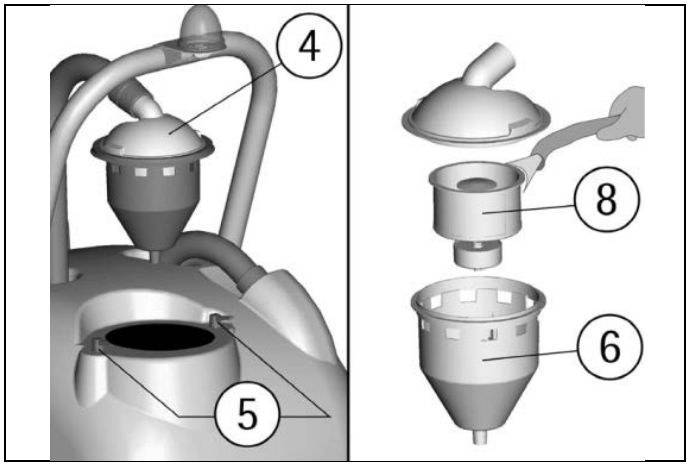

DEMONTAGE VAN DE BORSTELS

Draai de borstel krachtig, met de borstelbasis opgetild (zie het hoofdstuk "MONTAGE VAN DE BORSTELS"), zodat de knop van de bevestigingsveer los komt en de borstel bevrijd wordt. Deze kan dan met een straal water worden schoongemaakt. De tekening geeft de draairichting voor het losmaken van de borstels aan.

REINIGING VAN DE BORSTELS

Demonteer de borstels en maak ze schoon met een straal water (zie voor de demontage van de borstels het deel "DEMONTAGE VAN DE BORSTELS" verderop).

REINIGING VAN DE ZUIGMOND

De beste droogresultaten worden bereikt als de zuigmond goed wordt schoongehouden.
Voor de reiniging ervan is het volgende nodig:

1. Haal de slang van de zuigmond (5) uit de mof.
2. Demonteer de zuigmond (2) uit de houder (1) door de knoppen (4) tegen de klok in los te draaien en de delen met schroefdraad in de uitsparingen te verschuiven tot ze vrijkomen.
3. Maak de binnenkant van de koppeling op de zuigmond grondig schoon door eventuele vuilafzettingen te verwijderen.
4. Maak de zuigrubbers grondig schoon.
5. Monteer het geheel weer terug, erop lettend dat de ringen (3), twee voor elke knop, zo worden geplaatst dat de ene onder en de andere boven elk van de twee uitsparingen in de houder zitten.

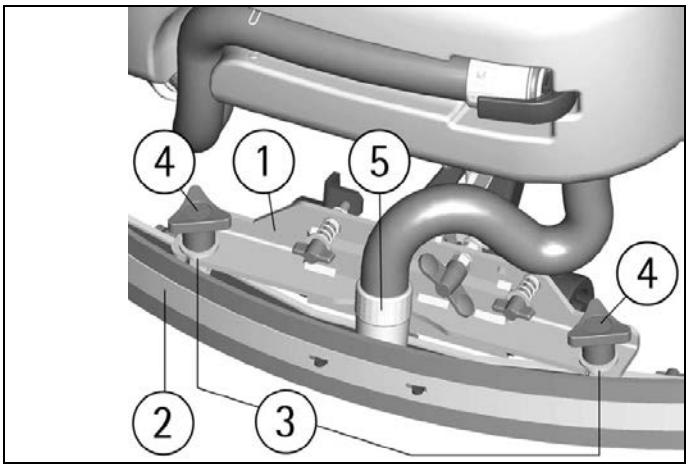

NL

WEKELIJKS ONDERHOUD

CONTROLE VAN HET ACHTERSTE ZUIGRUBBER

Controleer de slijtagetoestand van het zuigrubber en draai hem eventueel om of vervang hem.
De vervanging wordt als volgt uitgevoerd:
1. Til de zuigmond op (zie het hoofdstuk "DE MACHINE STOPPEN AAN HET EINDE VAN HET SCHOONMAKEN").
2. Maak de sluiting (1) van de wisser los en haal het rubber weg.
3. Draai de rand om of vervang het rubber.

Om de zuigmond weer te monteren, moeten de hierboven beschreven handelingen omgekeerd worden uitgevoerd, waarbij het vervangen rubber in de geleiders moet worden gestoken en de wisser moet worden bevestigd.

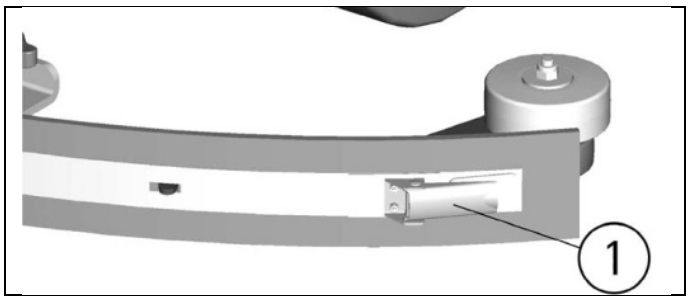

"V"-ZUIGMOND (OPTIE)

Als alternatief voor de standaard zuigmond is een "V"-vormige zuigmond leverbaar, die vooral geschikt is voor vloeren met brede voegen.
Deze zuigmond is verwisselbaar met de standaard zuigmond, kan op de machine worden gemonteerd en op dezelfde manier worden geregeld als de standaard zuigmond voor wat betreft de hoogte, druk en schuine stand.
De montage- en demontagemethoden van de rubbers daarentegen zijn verschillend.

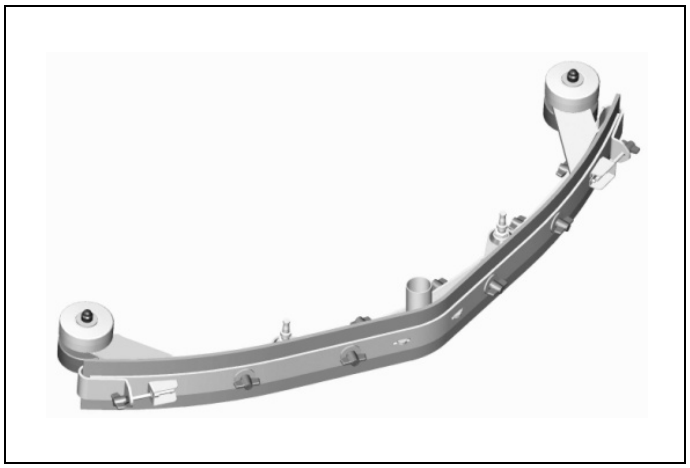

"V"-ZUIGMOND (OPTIE): VERVANGING ACHTERSTE RUBBER

Controleer de slijtagetoestand van het zuigrubber en draai hem eventueel om of vervang hem.
De vervanging wordt als volgt uitgevoerd:
1. Til de zuigmond op (zie het hoofdstuk "DE MACHINE STOPPEN AAN HET EINDE VAN HET WERK").
2. Schroef de trekstangen (1) op de eindstukken (2) van de wisser los en maak de eindstukken los.
3. Schroef alle vleugelmoeren (3) los en verwijder de wisser (4).
4. Haal het rubber (5) weg om het om te keren of te vervangen.

Om de zuigmond weer te monteren moeten de hierboven beschreven handelingen omgekeerd worden uitgevoerd, door eerst het rubber (5) in de geleiders te steken, vervolgens de wisser te plaatsen en ten slotte alle vleugelmoeren en de trekstangen van de twee eindstukken vast te schroeven.

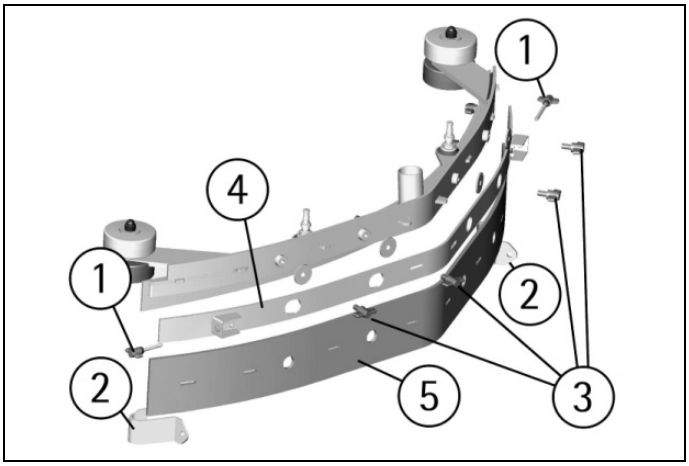

REINIGING VAN DE AANZUIGSLANG

Iedere week, of wanneer de aanzuiging onvoldoende is, moet worden gecontroleerd of de aanzuigslang niet verstopt zit. Ga als volgt te werk als hij moet worden schoongemaakt:
1. Haal de slang (1) uit de mof van de zuigmond.
2. Maak de slang van binnen schoon met een straal water.
3. Om de slang terug te monteren moeten de hierboven beschreven handelingen omgekeerd worden uitgevoerd.

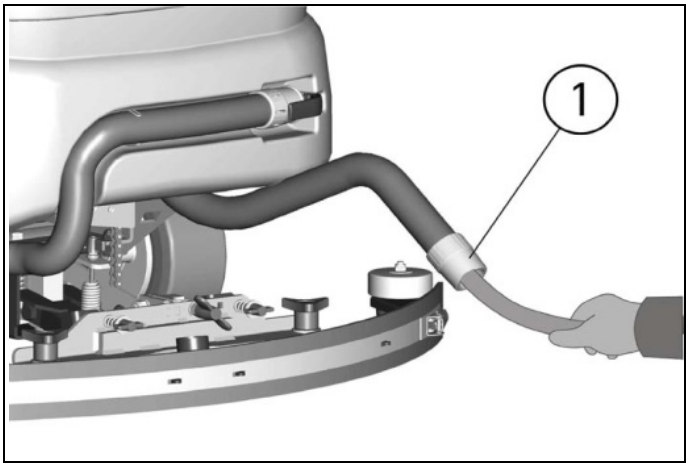

REINIGING VAN DE SCHOONWATERTANK EN HET EXTERNE FILTER

1. Breng de machine naar de beoogde plaats voor het aftappen van de reinigingsoplossing.
2. Schroef de vuldop van de schoonwatertank (1) los.
3. Schroef het kapje van het afvoerfilter (2) los en haal het filter weg. Let erop dat de afdichting van het kapje niet kwijtraakt.
4. Open de regelkraan (zie het hoofdstuk "REGELING VAN DE STROOM REINIGINGSOPLOSSING"), zodat de reinigingsoplossing in de opvangbak stroomt.
5. Spoel de schoonwatertank en de filteronderdelen uit met een straal water.
6. Monteer alles terug.

OPMERKING: indien nodig is het mogelijk om alleen de onderdelen van het externe filter te reinigen zoals hierboven beschreven is, door de regelkraan dicht te draaien (zie het hoofdstuk "REGELING VAN DE STROOM REINIGINGSOPLOSSING") zodat de reinigingsoplossing in de schoonwatertank blijft.

NL

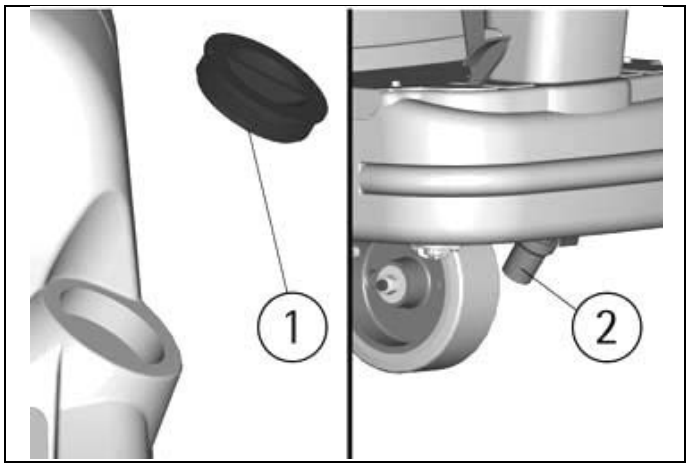

TWEEMAANDELIJKS ONDERHOUD

CONTROLE VAN HET VOORSTE ZUIGRUBBER

Controleer de slijtagetoestand van het zuigrubber en vervang het eventueel.
De vervanging wordt als volgt uitgevoerd:
1. Demonteer de zuigmond (zie het hoofdstuk "REINIGING VAN DE ZUIGMOND").
2. Schroef de vleugelmoeren aan de voorkant van de zuigmond los.
3. Verwijder de wisser.
4. Vervang het voorste rubber.
5. Monteer alles terug.

"V"-ZUIGMOND (OPTIE): VERVANGING VOORSTE RUBBER

Controleer de slijtagetoestand van het zuigrubber en vervang het eventueel.
De vervanging wordt als volgt uitgevoerd:
1. Maak de zuigmond los van de houder, zoals aangegeven in de paragraaf "REINIGING VAN DE ZUIGMOND".
2. Schroef de trekstangen (1) op de eindstukken (2) van de wisser los en maak de eindstukken los.
3. Schroef alle vleugelmoeren (6) los en verwijder de wisser (7).
4. Haal het rubber (8) weg om het te vervangen.

Om de zuigmond weer te monteren moeten de hierboven beschreven handelingen omgekeerd worden uitgevoerd, door eerst het rubber (8) in de geleiders te steken, vervolgens de wisser te plaatsen en ten slotte alle vleugelmoeren en de trekstangen van de twee eindstukken vast te schroeven.

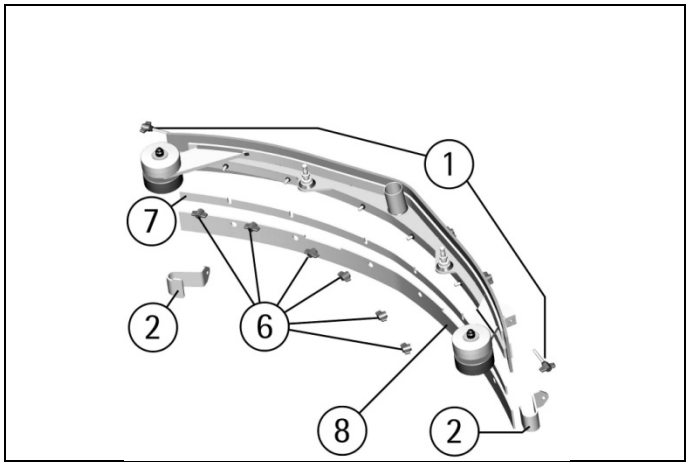

ZESMAANDELIJKS ONDERHOUD

CONTROLE VAN DE SPATRUBBERS

Met de borstels gemonteerd moeten de spatrubbers de vloer net raken. De rubbers moeten worden vervangen als ze versleten zijn. Hiervoor is het voldoende de hendelsluiting (aan de achterkant van de reinigingsgroep voor het model KOBRA 8065BT, aan de voorkant voor het model KOBRA 8085BT) los te maken uit de ring op het vrije uiteinde van het metalen profiel, om de oude rubbers weg te halen en de nieuwe weer aan te brengen (zie het hoofdstuk "MONTAGE VAN SPATRUBBERS"). Dit moet worden gedaan voor beide spatrubbers.

CONTROLE VAN DE WERKING

Als het display en de andere functies niet worden ingeschakeld als de startsleutel met de klok mee is gedraaid om de machine in te schakelen, moet de aansluiting van de batterijen op de machine worden gecontroleerd (zie het hoofdstuk "VERBINDING VAN DE BATTERIJENCONNECTOR EN INSCHAKELING VAN DE MACHINE"). Als het probleem blijft bestaan, gelieve contact op te nemen met het erkende technische assistentiecentrum.

DE ZUIGMOTOR FUNCTIONEERT NIET

1. Controleer of de startsleutel met de klok mee is gedraaid om de machine in te schakelen. Als er alarmsignalen zijn moet de machine uit- en weer ingeschakeld worden om de werking te resetten.
2. Controleer de oplaadtoestand van de batterijen op het display (1).
3. Ga na of de droogfunctie correct is geactiveerd (zie het hoofdstuk "WERKEN").
4. Ga na of de vuilwatertank niet vol is.
5. Controleer of de (optionele) vlotterschakelaar (2) in de vuilwatertank goed is gemonteerd.
6. Als, zowel bij handbediening als automatische werking, het lampje (8) brandt maar het zuigsysteem niet functioneert, moet de vuilwatertank worden gedraaid (zie het hoofdstuk "TOEGANG TOT DE BATTERIJENRUIMTE") en de verbinding van het stekkertje van de aanzuigmotoren in de ruimte achter de stoel worden gecontroleerd.

Als het probleem blijft bestaan, gelieve contact op te nemen met het erkende technische assistentiecentrum.

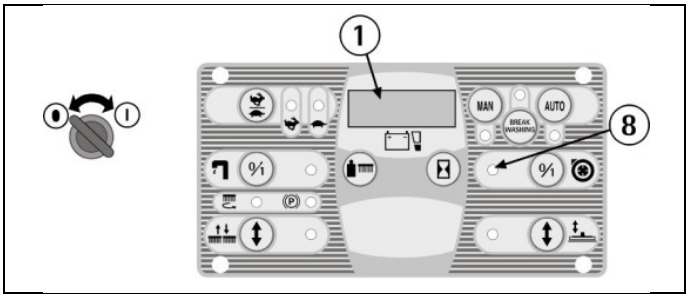

NL

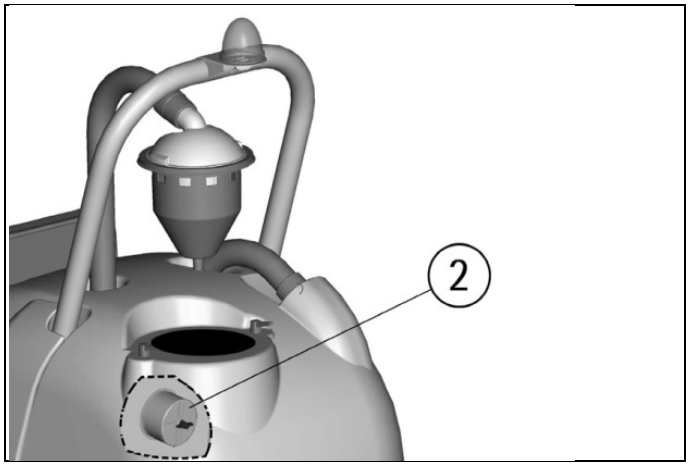

DE BORSTELMOTOR FUNCTIONEERT NIET

1. Controleer of de startsleutel met de klok mee is gedraaid om de machine in te schakelen. Als er alarmsignalen zijn moet de machine uit- en weer ingeschakeld worden om de werking te resetten.
2. Controleer de oplaadtoestand van de batterijen op het display (1).
3. Ga na of de wasfunctie met de borstels correct is geactiveerd (zie het hoofdstuk "WERKEN").
4. Als, zowel bij handbediening als bij automatische werking, het lampje (18) brandt maar de borstels niet draaien, dient u contact op te nemen met een erkend technisch assistentiecentrum.

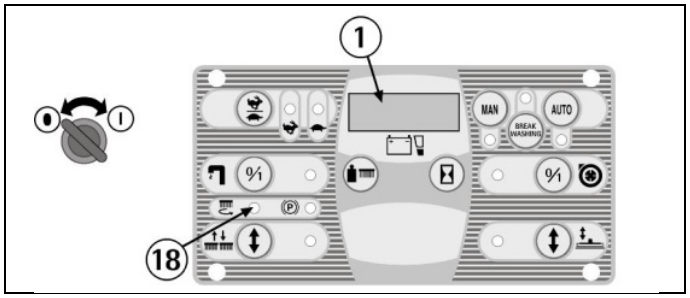

DE TRACTIEMOTOR FUNCTIONEERT NIET

1. Ga op de bestuurdersstoel zitten.
2. Controleer of de startsleutel met de klok mee is gedraaid om de machine in te schakelen. Als er alarmsignalen zijn moet de machine uit- en weer ingeschakeld worden om de werking te resetten.
3. Controleer de oplaadtoestand van de batterijen op het display (1).
4. Controleer aan de hand van het lampje (15) of de parkeerrem niet is ingeschakeld. Schakel hem eventueel uit (zie het hoofdstuk "NOOD-PARKEERREM").
5. Trap het versnellingspedaal rechts in om de machine te starten.
6. Als het probleem blijft bestaan, gelieve contact op te nemen met het erkende technische assistentiecentrum.

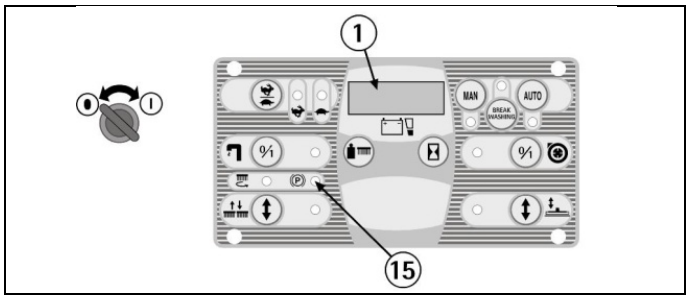

DE REINIGINGSOPLOSSING KOMT NIET OMLAAG OP DE BORSTELS OF IS NIET VOLDOENDE

1. Controleer of de startsleutel met de klok mee is gedraaid om de machine in te schakelen.
2. Controleer de oplaadtoestand van de batterijen op het display (1).
3. Ga na of de wasfunctie met de borstels correct is geactiveerd (zie het hoofdstuk "WERKEN").
4. Controleer of de kraan open is (zie het hoofdstuk "REGELING VAN DE STROOM REINIGINGSOPLOSSING").
5. Als, zowel bij handbediening als bij automatische werking, het lampje (20) brandt maar de oplossing niet op de borstels daalt, moet u het volgende doen:
   A. het niveau van de vloeistof in de tank controleren.
   B. controleren of het schoonwaterfilter schoon is (zie de paragraaf "REINIGING VAN DE SCHOONWATERTANK EN HET EXTERNE FILTER").
   C. controleren of het filter in de schoonwatertank schoon is (zie het hoofdstuk "REINIGING INTERN FILTER SCHOONWATERTANK").

Als het probleem blijft bestaan, gelieve contact op te nemen met het erkende technische assistentiecentrum.

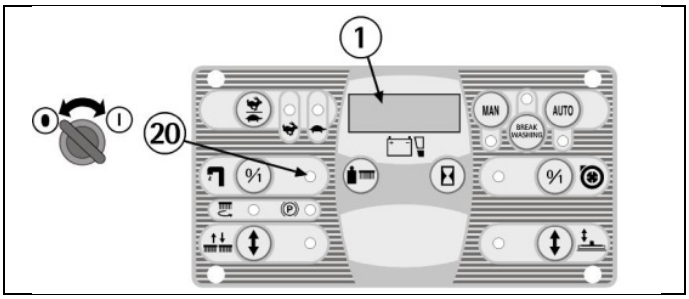

DE MACHINE REINIGT NIET GOED

1. De borstels hebben niet de juiste maat borstelharen: neem contact op met het erkende technische assistentiecentrum.
2. De borstels hebben versleten haren. Controleer de slijtagetoestand van de borstels en vervang deze eventueel (de borstels moeten worden vervangen wanneer de borstelharen een lengte hebben bereikt van ongeveer 15 mm).
3. Zie voor het vervangen van de borstels de hoofdstukken "DEMONTAGE VAN DE BORSTELS" en "MONTAGE VAN DE BORSTELS".
4. De reinigingsoplossing is onvoldoende: zet de kraan verder open (zie het hoofdstuk "REGELING VAN DE STROOM REINIGINGSOPLOSSING").
5. Controleer of het aanbevolen percentage reinigingsmiddel wordt gebruikt.
6. Verhoog de druk van de borstelbasis (zie het hoofdstuk "REGELING VAN DE BORSTELDRUK").

Raadpleeg het erkende technische assistentiecentrum voor advies.

DE ZUIGMOND DROOGT NIET PERFECT

1. Controleer of de zuigfunctie ingeschakeld is en of de vuilwatertank niet vol is.
2. Controleer of de rubbers van de zuigmond schoon zijn (zie het hoofdstuk "REINIGING VAN DE ZUIGMOND").
3. Controleer de regeling van de hoogte en de schuine stand van de zuigmond (zie "REGELING VAN DE ZUIGMOND").
4. Controleer of de zuigslangen en de zuigmond goed in de openingen van de vuilwatertank zitten.
5. Maak het aanzuigfilter schoon (zie het hoofdstuk "REINIGING VAN HET AANZUIGFILTER").
6. Maak de slang van de zuigmond schoon (zie het hoofdstuk "REINIGING VAN DE AANZUIGSLANG").
7. Vervang de rubbers als ze versleten zijn.

OVERMATIGE SCHUIMVORMING

Controleer of er reinigingsmiddel met geremd schuim wordt gebruikt. Voeg eventueel een minimale hoeveelheid schuimremmende vloeistof toe in de vuilwatertank.
Bedenk dat er meer schuim ontstaat wanneer de vloer niet erg vuil is. Verdun de reinigingsoplossing in dat geval meer.

NL

GEPROGRAMMEERD ONDERHOUD

TABEL VAN GEWOON PERIODIEK ONDERHOUD

INGREEP	DAGELIJKS	PERIODIEK
REINIGING VUILWATERTANK	•	
REINIGING AANZUIGFILTER	•	
REINIGING SCHOONWATERFILTER		•
REINIGING BORSTELS	•	
DEMONTAGE BORSTELS EN REINIGING	•	
REINIGING ZUIGMOND	•	
CONTROLE VAN HET VOORSTE ZUIGRUBBER		•
CONTROLE VAN HET ACHTERSTE ZUIGRUBBER		•
CONTROLE VAN HET SPATRUBBER		•
CONTROLE ZUIGMONDREGELING		•
REINIGING AANZUIGSLANG		•
REINIGING SCHOONWATERTANK		•
CONTROLE ELEKTROLYT VAN BATTERIJEN		•

* De oren hebben betrekking op het aantal uren dat wordt aangegeven op het display (zie het hoofdstuk "UURTELLER").

WAARSCHUWING SER1
De machine is uitgerust met een waarschuwingssysteem voor geprogrammeerd onderhoud.
Dit signaal wordt op het display weergegeven met de afkorting **SEr1**.
Als deze afkorting verschijnt, dient u zich tot een erkend assistentiecentrum te wenden voor onderhoud.

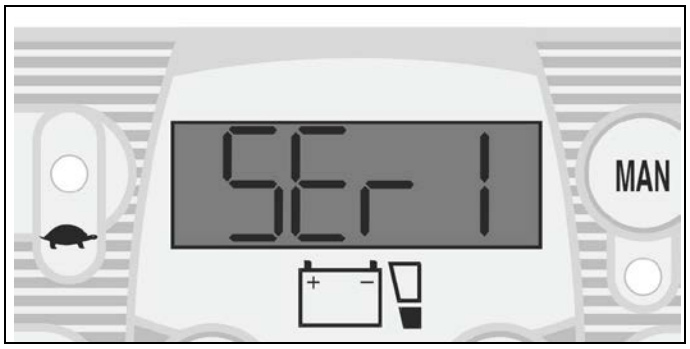

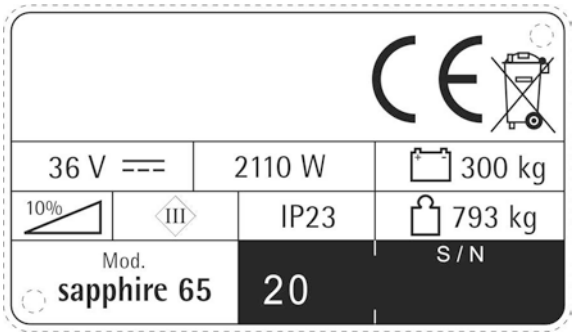

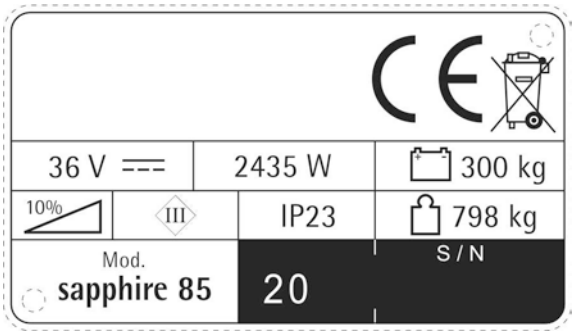

AANBEVOLEN BORSTELS

De borstels moeten worden gekozen naargelang het type vloer en het vuil dat moet worden verwijderd.
De borstels onderscheiden zich op grond van het materiaal waarvan ze zijn gemaakt en de doorsnede van de borstelharen.

MATERIAAL	EIGENSCHAPPEN
PPL (polypropyleen)	Goede slijtvastheid. Behoudt zijn eigenschappen met heet water tot 50°C. Is niet hygroscopisch.
NYLON	Zeer goede slijtvastheid, ook met heet water. Is hygroscopisch.
TYNEX	Heeft nylon borstelharen met polijstkorrels erin verwerkt. Moet voorzichtig worden gebruikt, om krassen op de vloer of beschadiging van de polijsting te voorkomen.
DIKTE VAN DE BORSTELHAREN	Dikkere borstelharen zijn stijver en moeten dus worden gebruikt op gladde vloeren of vloeren met ondiepe voegen. Op onregelmatige vloeren of vloeren met diepe voegen is het raadzaam zachtere borstelharen te gebruiken, die gemakkelijk in de diepte kunnen werken. Bedenk dat de borstelharen, wanneer ze versleten en dus te kort geworden zijn, stijver worden en niet meer kunnen binnendringen en in de diepte kunnen schoonmaken, ook omdat de borstel, net zoals bij te dikke borstelharen, onregelmatig gaat bewegen.
PADHOUDER	Hij heeft een serie ankervormige punten waarmee de polijstschijf (pad) tijdens het werk kan worden vastgehouden en meegenomen. De schuurschijf wordt aanbevolen voor gladde oppervlakken.

MACHINE	CODE	AANTAL	BESCHRIJVING	TOEPASSING
sapphire 65	48903020	2	Borstel PPL 0,6 Ø 345	Normale vloeren.
	48903030	2	Borstel PPL 0,9 Ø 345	Gladde vloeren met ondiepe voegen en hardnekkig vuil.
	48903040	2	Borstel TYNEX Ø 345	Slijtvaste vloeren, sterk vervuild.
	48803010	2	Padhouder Ø 335	Voor pads van 14", voor reiniging van gladde oppervlakken.
	48803030	2	Padhouder Ø 335 met center lock	Voor pads van 14", voor reiniging van gladde oppervlakken.
sapphire 85	48903120	2	Borstel PPL 0,6 Ø 430	Normale vloeren.
	48903130	2	Borstel PPL 0,9 Ø 430	Gladde vloeren met ondiepe voegen en hardnekkig vuil.
	48903140	2	Borstel TYNEX Ø 430	Slijtvaste vloeren, sterk vervuild.
	48803020	2	Padhouder Ø 425	Voor pads van 17", voor reiniging van gladde oppervlakken.

FLOORPUL®

FLOORPUL INTERNATIONAL N.V.
GENERAAL DEPREZSTRAAT 10A
B-8530 HARELBEKE

Tel. +32 (0) 56.22.40.44
Fax +32 (0) 56.22.89.74
e-mail: info@floorpul.com
website: www.floorpul.com

FLOORPUL FRANCE SAS:
1 RUE DE L'ORMETEAU
FR-77170 SERVON

Tel. +33 (0) 160.183.122
Fax +33 (0) 160.292.765
e-mail: floorpul@orange.com
website: www.floorpul.com