FLOORPUL®

CORAL

65m II
80m II

06/2024

ES

Guía de uso y mantenimiento
(Traducción de las instrucciones originales)

¡Atención! Lea las instrucciones antes del uso.

PRÓLOGO

Gracias por elegir nuestra máquina. Esta fregadora de suelos está destinada a un uso comercial y se utiliza para la limpieza industrial y civil de todo tipo de suelos. Durante el movimiento de avance, la acción combinada del cepillo y la solución limpiadora elimina la suciedad, que es recogida por el grupo aspirador trasero, y deja una superficie perfectamente seca.
La máquina sólo debe utilizarse para este fin. Esta proporciona el mejor rendimiento cuando se usa correctamente y se mantiene en plena eficiencia.
Lea atentamente este manual de uso y mantenimiento y téngalo siempre a mano.
En caso de necesidad, póngase en contacto con nuestro servicio de asistencia.
ATENCIÓN: Esta máquina es sólo para uso en interiores.
ATENCIÓN: Esta máquina debe guardarse únicamente en ambientes cerrados.

Índice

PRÓLOGO 3
NORMAS GENERALES DE SEGURIDAD 4
Desplazamiento 4
Almacenamiento y eliminación 4
Uso correcto 4
Mantenimiento 4
Transporte de la máquina 4
NORMAS GENERALES DE LAS BATERÍAS 4
DESCRIPCIÓN TÉCNICA 5
LEYENDA DEL PANEL DE LA PANTALLA Y CONTROLES 6
LEYENDA DE LA MÁQUINA 6
LECTURA DE LA PANTALLA 7
Visualización en el momento de encendido 7
Lanzamiento de software 7
Visualización de comandos 7
Tipo de sistema hídrico 7
Ajuste de baterías 7
COMANDOS DE NAVEGACIÓN 8
General setting 8
Language selection (Selección del idioma de la pantalla) 8
Display tune (contraste de la pantalla) 8
Display brightness (luminosidad de la pantalla) 8
SIMBOLOGÍA DEL MANUAL 9
EQUIPAMIENTOS OPCIONALES 9
ANTES DEL USO 10
Manipulación de la máquina embalada 10
Desembalaje y manipulación manual de la máquina 10
Acceso al compartimento de baterías 10
Instalación de las baterías 10
Cargador de baterías 11
Cargador de baterías a bordo (opcional) 11
Indicador del nivel de carga de las baterías 11
Recarga de las baterías 11
Recarga de las baterías con el cargador de baterías incorporado (opcional) 11
Eliminación de las baterías 12
Montaje de la boquilla de secado 12
Ajuste de la boquilla de secado 12
Montaje y desmontaje de la protección contra salpicaduras 12
Montaje de los cepillos 13
LIMPIEZA DE SUELOS 14
Conexión del conector de baterías y encendido de la máquina 14
Depósito de recuperación 14
Depósito de solución de detergente 14
3S «solution saving system» (opcional) 14
3SD «solution saving system dispenser» (opcional) 14
Selección del nivel de caudal - Sistema 3S y 3SD 15
Selección del porcentaje de detergente – sistema 3SD 15
Uso del modo Standard con máquina equipada con 3SD «solution saving system dispenser» 15
Selección Ozono (opcional) 15
Selección de Ozono con modo 3S o 3SD (opcional) 15
Trabajo con Ozono (opcional) 15
TRABAJO 16
Trabajo manual 16
Ajuste de la velocidad, avance y retroceso 17
Ajuste del flujo de solución detergente 17
Trabajo en modo automático 17
Aspiradora en modo silencioso 17
Modo de espera 17
Claxon 18
Freno de estacionamiento 18
Dispositivo de protección contra sobrecarga del motor del cepillo 18
Dispositivo demasiado lleno 18
Aviso de reserva de agua (h_2o) 18
DETENCIÓN DE LA MÁQUINA AL FINAL DE LA LIMPIEZA 20
Modo Break Washing 20
Vaciado y limpieza del depósito de detergente (3SD) 20
MANTENIMIENTO DIARIO 20
Vaciado y limpieza del depósito de recuperación 20
Vaciado y limpieza del depósito de solución 20
Limpieza del filtro de aspiración 21
Desmontaje automático del cepillo 21
Limpieza del cepillo 21
Limpieza de la boquilla de secado 21
MANTENIMIENTO SEMANAL 21
Comprobación del labio de la boquilla de secado posterior 21
Limpieza del tubo de la boquilla de secado 21
MANTENIMIENTO BIMESTRAL 22
Comprobación del labio de la boquilla de secado delantera 22
MANTENIMIENTO SEMESTRAL 22
COMPROBACIÓN DE LA PROTECCIÓN CONTRA SALPICADURAS 22
CONTROL DEL FUNCIONAMIENTO 22
El motor de aspiración no funciona 22
El motor de tracción no funciona 22
La solución no baja al cepillo 22
La máquina no limpia bien 23
La boquilla de secado no seca 23
Producción excesiva de espuma 23
Símbolo de mantenimiento (service warning) 23
MANTENIMIENTO PROGRAMADO 24
Tabla de mantenimiento periódico ordinario 24
LEYENDA PLACA DE CARACTERÍSTICAS 25
Lectura del Serial Number (Pos. 12) 25
Posición de la placa de características en la máquina 25
Lectura del modelo (Pos. 13) 25

NORMAS GENERALES DE SEGURIDAD

Las normas aquí indicadas deben seguirse cuidadosamente para evitar daños al operador y a la máquina.
- Lea atentamente las etiquetas de la máquina, no las tape por ninguna razón y sustitúyalas de inmediato en caso de que se dañen.
- ATENCIÓN: La máquina solo debe ser manejada por personal autorizado
- ATENCIÓN: Los operadores deben estar adecuadamente formados en el uso de estas máquinas.
- ATENCIÓN: Esta máquina no debe ser utilizada por personas, incluidos niños, con capacidades físicas, sensoriales o mentales limitadas, o que carezcan de experiencia o conocimientos
- ATENCIÓN: No utilice la máquina en superficies con una inclinación superior a la indicada en la máquina.
- Durante el funcionamiento de la máquina, tenga cuidado con otras personas y especialmente con los niños.
- Debe vigilarse a los niños para asegurarse de que no jueguen con el equipo.
- Los niños no pueden realizar la limpieza y mantenimiento destinados a ser llevados a cabo por el usuario.

DESPLAZAMIENTO
- ATENCIÓN: No utilice la máquina en zonas en las que el operador pueda ser golpeado por la caída de objetos, ya que esta no está equipada con una estructura de protección contra caída de objetos (FOPS).
- No golpee estanterías ni andamios donde exista peligro de caída de objetos.
- Cuando deje la máquina aparcada, quite la llave.
- No utilice la máquina como medio de transporte.
- Adapte la velocidad de uso a las condiciones de adherencia: en particular, reduzca la velocidad antes de tomar curvas cerradas.

ALMACENAMIENTO Y ELIMINACIÓN
- Temperatura de almacenamiento: entre 0 °C y +55 °C (32 °F y 131 °F).
- Temperatura óptima de trabajo: entre 0 °C y +40 °C (32 °F y 104 °F).
- La humedad no debe superar el 95 %.
- Proceder a la eliminación de los materiales de consumo respetando escrupulosamente las normativas legales vigentes.
- Las baterías deben ser retiradas de la máquina antes de su eliminación.
- Cuando su máquina deba cesar la actividad, proceda a eliminar adecuadamente los materiales que contiene, especialmente los aceites, las baterías y los componentes electrónicos, teniendo en cuenta que, en la medida de lo posible, la propia máquina se ha fabricado con materiales reciclables.

USO CORRECTO
- No utilice la máquina sobre superficies cubiertas de líquidos o polvos inflamables (por ejemplo, hidrocarburos, cenizas u hollín).
- En caso de incendio, utilice extintores adecuados. No utilice agua.
- No utilice la máquina en una atmósfera explosiva.
- La máquina debe realizar las operaciones de lavado y secado simultáneamente. Las demás operaciones deberán realizarse en zonas en las que no se permita el paso de personas no autorizadas y el operador deberá llevar un calzado adecuado.
- Marque las zonas de suelos húmedos con señales adecuadas.
- No mezcle diferentes tipos de detergentes para evitar que se produzcan gases nocivos.
- Evite que el cepillo funcione con la máquina parada para no causar daños en el suelo.

MANTENIMIENTO
- Si se encontrase cualquier anomalía en el funcionamiento de la máquina, asegúrese de que no se deba a la falta de mantenimiento ordinario. De no ser así, póngase en contacto con el centro de asistencia autorizado.
- Para cualquier trabajo de limpieza o mantenimiento, desconecte la alimentación eléctrica de la máquina.
- En caso de sustitución de piezas, solicite los repuestos ORIGINALES a un concesionario o distribuidor autorizado.
- Utilice sólo cepillos ORIGINALES.
- No retire las protecciones que requieran el uso de herramientas para ser retiradas.
- No lave la máquina con chorros de agua directos o a presión ni con sustancias corrosivas.
- Cada 200 horas, haga que un centro de asistencia autorizado revise la máquina.
- Antes de utilizar la máquina, compruebe que todas las puertas y cubiertas estén colocadas como se indica en este manual de uso y mantenimiento.
- Tras cualquier trabajo de mantenimiento, restablezca todas las conexiones eléctricas.

TRANSPORTE DE LA MÁQUINA
ATENCIÓN: antes de transportar la máquina en un camión o remolque abierto, asegúrese de que:
- Todos los depósitos estén vacíos.
- La tapa del depósito de recuperación esté firmemente bloqueada.
- La máquina esté bien sujeta.
- El freno electromagnético de la máquina esté activado (no desbloqueado manualmente).

NORMAS GENERALES DE LAS BATERÍAS

- En caso de cualquier intervención en las baterías, utilice gafas y guantes resistentes a los ácidos.
- No fume ni utilice llamas abiertas en las proximidades de las baterías.
- Compruebe que haya un extintor adecuado en las inmediaciones.
- Tenga mucho cuidado en caso de fugas o derrames de líquido, ya que es corrosivo.
- No apoye herramientas metálicas sobre las baterías, puesto que se podría provocar un cortocircuito.
- Es obligatorio entregar las baterías usadas, que están clasificadas como residuos peligrosos, a un organismo autorizado por la ley para su eliminación.

DESCRIPCIÓN TÉCNICA

		CORAL 65m II	CORAL 80m II
Anchura de trabajo	mm	700	810
Anchura de la boquilla de secado	mm	860	965
Capacidad de trabajo hasta a	m^2/h	3500	3500
Diámetro de los cepillos	mm	2x 355	2x406
Velocidad del cepillo	giri/min	160	160
Presión en los cepillos	kg	60	60
Motores de cepillos	W	2x 350	2x 350
Motor de aspiración	W	580	580
Depresión del motor de aspiración	mbar	160	160
Motor de tracción	W	600	600
Tipo de avance		automático	automático
Pendiente superable (máx.)	%	10	10
Depósito de solución	l	100	100
Reserva del depósito de solución	l	10	10
Depósito de detergente (3SD opcional)	l	7	7
Depósito de recuperación	l	105	105
Longitud de la máquina	mm	1513	1513
Longitud de la máquina (con 3SD opcional)	mm	1573	1573
Altura de la máquina	mm	1320	1320
Anchura de la máquina (sin boquilla de secado)	mm	750	750
Peso de la máquina (en vacío y sin baterías)	kg	230	235
Peso bruto de la máquina (en conformidad con EN 60335-2-72 art. 5.z102)	kg	605	610
Tensión de las baterías	V	24	24
Capacidad de las baterías	Ah_5	240	240
Tamaño del compartimento de baterías	mm	520 x 415 x 385	520 x 415 x 385
Nivel de presión acústica (en conformidad con EN 60335-2-72 art. 60704-1) Lpa	dB	/	/
Nivel de vibración de la mano	m/s^2	/	/
Incertidumbre k	m/s^2	/	/
Clase		III	III
Grado de protección	IP	23	23
Peso de la máquina embalada	kg	260	265
Dimensiones del embalaje (LxPxA)	cm	178 x 93 x 138	178 x 93 x 138

LEYENDA DEL PANEL DE LA PANTALLA Y CONTROLES

1. INTERRUPTOR DE LLAVE OFF/ON
2. BOTÓN DE SELECCIÓN DE MODO DE TRABAJO/ENCENDIDO ELECTROVÁLVULA
   - STANDARD
   - 3S
   - 3SD
3. BOTÓN DE SELECCIÓN DE MODO LAVADO:
   - AUTOMÁTICO
   - MANUAL
   - BREAK WASHING
4. PANTALLA
5. BOTÓN DE SUBIDA/BAJADA DE CEPILLOS Y DESENGANCHE DE CEPILLOS
6. BOTÓN DEL MOTOR DE ASPIRACIÓN
   - ON/OFF
   - MODO SILENCIOSO
7. MANIPULADOR DE MARCHA ADELANTE/ATRÁS
8. BOTÓN DE NIVEL DE DETERGENTE (SOLO 3SD)
9. BOTÓN DE SUBIDA/BAJADA DE LA BOQUILLA DE SECADO
10. BOTÓN DE AUMENTO DE LA VELOCIDAD MÁXIMA / NIVEL DE DETERGENTE
11. BOTÓN DE REDUCCIÓN DE LA VELOCIDAD MÁXIMA / NIVEL DE DETERGENTE
12. GRIFO DE AJUSTE DEL FLUJO DE SOLUCIÓN (SOLO STANDARD/3S)
13. SELECTOR DE AJUSTE DEL FLUJO DE SOLUCIÓN (SOLO 3S / 3SD)

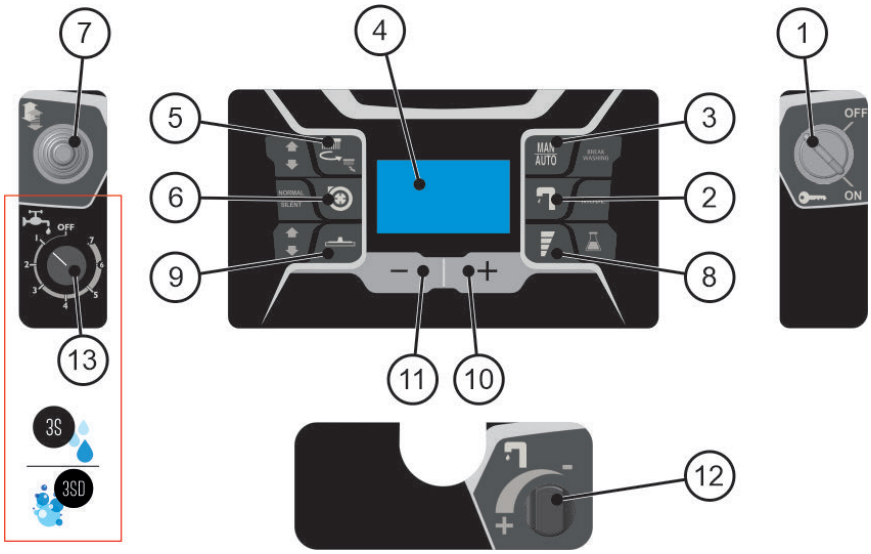

LEYENDA DE LA MÁQUINA

1. DEPÓSITO DE RECUPERACIÓN
2. DEPÓSITO DE SOLUCIÓN
3. ASIENTO
4. VOLANTE
5. SALPICADERO Y CONTROLES
6. TAPÓN DE CARGA DE SOLUCIÓN
7. TUBO ASPIRADOR
8. TAPA DE ASPIRACIÓN
9. TUBO DE LA BOQUILLA DE SECADO
10. TAPÓN DE DESCARGA
11. TUBO DE DESCARGA DEL DEPÓSITO DE RECUPERACIÓN
12. GRUPO DE BOQUILLA DE SECADO
13. RUEDAS TRASERAS
14. GRUPO DE BANCADA DE CEPILLOS
15. PEDAL ACELERADOR
16. TAPÓN DE DESCARGA DE SOLUCIÓN
17. RUEDA MOTRIZ

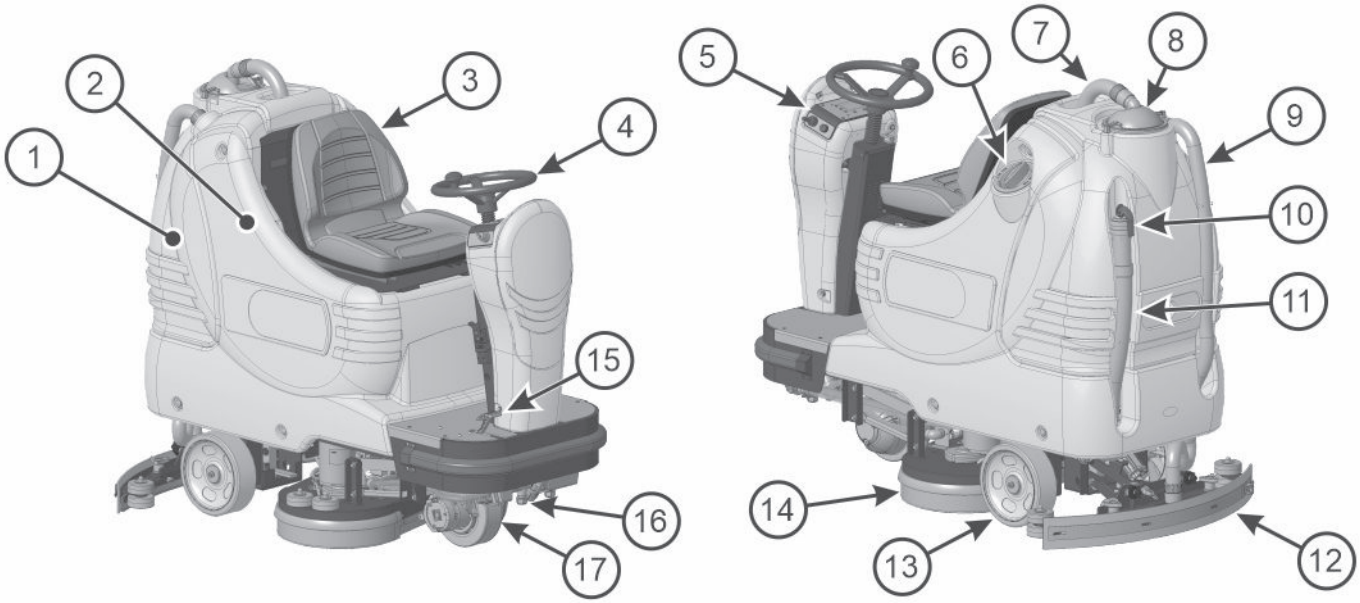

LECTURA DE LA PANTALLA

VISUALIZACIÓN EN EL MOMENTO DE ENCENDIDO

Al encender la máquina, la pantalla muestra lo siguiente.

En la pantalla siguiente se mostrará:

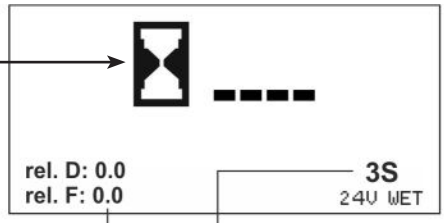

Cuentahoras

LANZAMIENTO DE SOFTWARE
Placa de la pantalla
Placa de funciones

TIPO DE SISTEMA HÍDRICO
(campo vacío si Standard)

AJUSTE DE BATERÍAS

24V GEL	Ajuste para baterías de gel
24V AGM	Ajuste para baterías AGM
24V WET	Ajuste para baterías de plomo/ácido
24V XFC	Ajuste para baterías XFC
24V Li	Ajuste para baterías de litio

VISUALIZACIÓN DE COMANDOS

Modo standard

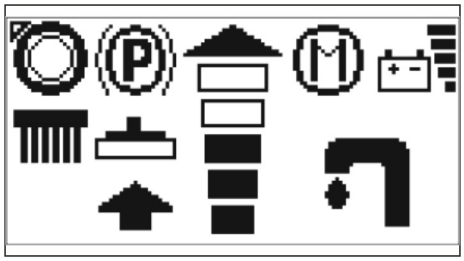

Freno de estacionamiento accionado

Modo automático

Modo manual

Nivel de carga de las baterías

Subida bancada de cepillos

Bajada bancada de cepillos

Cepillo en funcionamiento

Nivel de velocidad máxima ajustado

Selección del modo estándar

Electroválvula activada

Electroválvula desactivada

Selección del modo 3S

Selección del modo 3SD

Aspiradora apagada

Aspiradora encendida

Aspiradora en modo silencioso

Boquilla de secado alta

Boquilla de secado baja

Selección del modo Ozono

Selección del modo Ozono + 3S

COMANDOS DE NAVEGACIÓN

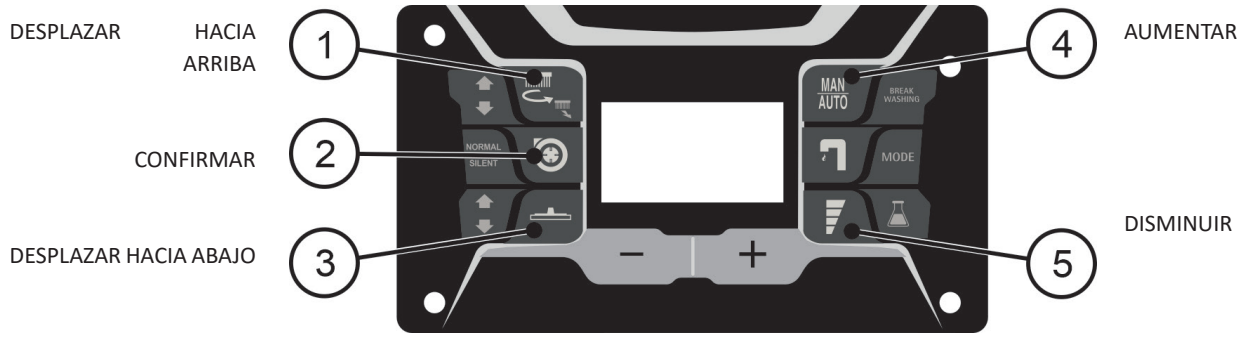

GENERAL SETTING

Para acceder al menú de ajustes, utilice el teclado del salpicadero y proceda como se indica a continuación:

1. Mantenga pulsados a la vez los botones (1) y (5).
2. Gire la llave de encendido.

Una vez en GENERAL SETTING, se podrán cambiar los siguientes ajustes predefinidos simplemente desplazándose por el menú con los comandos (1) y (3).

LANGUAGE SELECTION (SELECCIÓN DEL IDIOMA DE LA PANTALLA)

El idioma por defecto es el inglés, aunque es posible cambiarlo al italiano.

Para seleccionar el idioma, desplácese con los botones (1) y (3) hasta que aparezca el elemento «Language». Pulse los botones (4) y (5) para seleccionar el idioma. Pulse el botón (2) para confirmar.

DISPLAY TUNE (CONTRASTE DE LA PANTALLA)

Después de haber accedido al General setting, podrá cambiar el contraste de la pantalla. Desplácese con los botones (1) y (3) hasta que aparezca el elemento «Display Tune». A continuación, pulse los botones (4) y (5) para seleccionar. Pulse la tecla (2) para confirmar.

DISPLAY BRIGHTNESS (LUMINOSIDAD DE LA PANTALLA)

Después de haber accedido al General setting, podrá cambiar la luminosidad de la pantalla.

Desplácese con los botones (1) y (3) hasta que aparezca el elemento «Display Brightness». A continuación, pulse los botones (4) y (5) para seleccionar. Pulse la tecla (2) para confirmar.

SIMBOLOGÍA DEL MANUAL

Símbolo del libro abierto.
Indica al operador que debe leer el manual antes de utilizar la máquina.

Símbolo del libro abierto.
Para el buen funcionamiento del cargador de baterías incorporado (opcional), consulte el manual de uso del fabricante.

Símbolo de advertencia.
Lea atentamente las secciones precedidas por este símbolo para la seguridad del operador y de la máquina.

Símbolo de advertencia.
Riesgo de fuga de ácidos de las baterías.

Este símbolo indica que, antes de cualquier operación en la máquina, el sistema debe ser desconectado de las baterías actuando sobre el conector.

Símbolo de obligación de llevar gafas de protección.

Símbolo de obligación de llevar guantes de protección.

Símbolo que precede a una información sobre el uso correcto de la máquina.

Símbolo que indica operaciones que deben ser realizadas únicamente por personal cualificado.

EQUIPAMIENTOS OPCIONALES

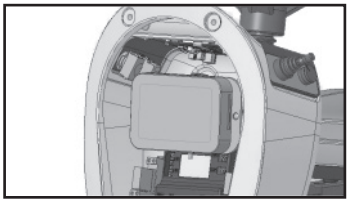

TELEMATICS

SISTEMA 3S

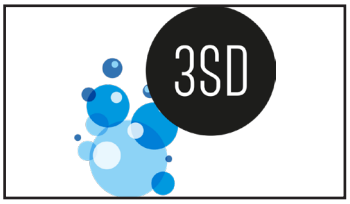

SISTEMA 3SD

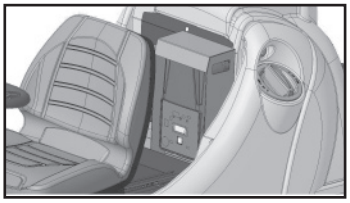

CARGADOR DE BATERÍAS A BORDO

GENERADOR DE OZONO

ANTES DEL USO

MANIPULACIÓN DE LA MÁQUINA EMBALADA

La máquina se suministra con un embalaje preparado para la manipulación mediante carretilla elevadora.
Para las dimensiones del embalaje, véase la tabla «DESCRIPCIÓN TÉCNICA».

No superponga más de dos paquetes.

DESEMBALAJE Y MANIPULACIÓN MANUAL DE LA MÁQUINA

1. Retire el embalaje exterior.
2. Desenrosque los soportes (1+2) que fijan la máquina a la plataforma.

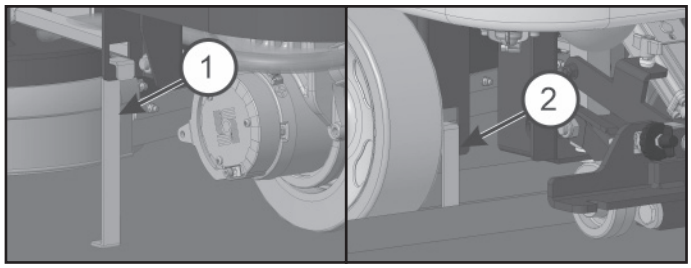

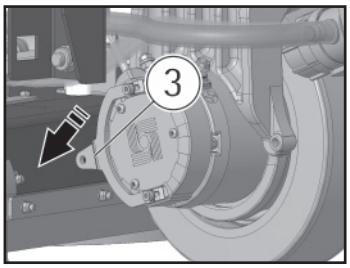

3. Antes de retirar la máquina de la plataforma, es necesario desbloquear el freno de estacionamiento que bloquea la rueda motriz. Para ello, mantenga elevada la palanca (3). Con la máquina se suministra una cuerda para accionar la palanca (3).
Después de haber movido la máquina, retire la cuerda y consérvela para su posible reutilización.

Cuando el freno de estacionamiento se desbloquee manualmente, por ejemplo, cuando sea necesario mover la máquina sin baterías, evite recorrer rampas inclinadas y detenerse sobre ellas.

4. Retire la máquina de la plataforma, tirando de ella hacia atrás evitando golpes violentos en las partes mecánicas.
5. Conserve la plataforma y los soportes para posibles necesidades de transporte.

ACCESO AL COMPARTIMENTO DE BATERÍAS

1. Coloque la máquina sobre una superficie horizontal.
2. Gire el tablero del asiento hacia adelante y enganche el puntal.

Tras finalizar cualquier intervención, vuelva a colocar el tablero del asiento para cerrar el compartimento de baterías. .

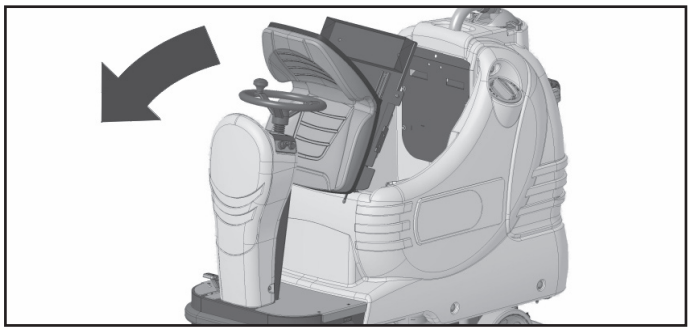

Para instalar baterías de cajón en el compartimento:
1. Gire el tablero del asiento hacia delante y enganche el puntal (2) en posición A.
2. Desmonte el portaobjetos (1) desenroscando las dos tuercas de mariposa que lo sujetan al tablero.
3. Tire hacia fuera de la palanca (3) de desbloqueo del asiento y deslice el cuerpo del asiento (4) hasta la posición más alta.

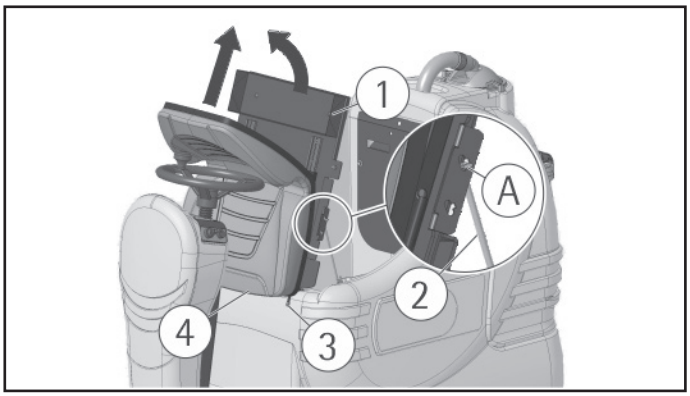

4. Gire más el tablero hasta poder enganchar el puntal (2) en la posición B.

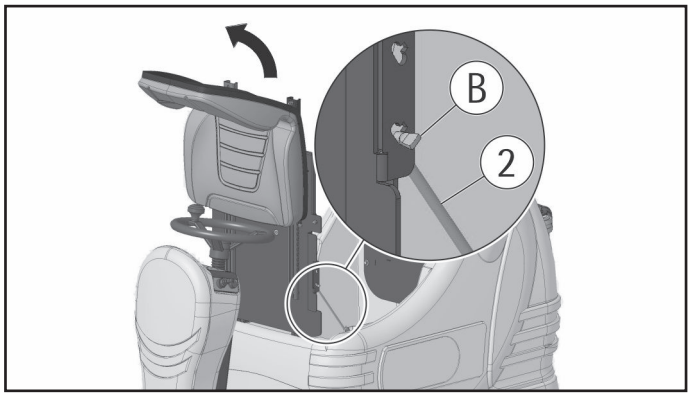

De esta forma se podrán mover las baterías con sistemas de elevación adecuados.

INSTALACIÓN DE LAS BATERÍAS

La máquina requiere el uso de baterías conectadas en serie o elementos de tipo DIN agrupados y conectados en serie con un total de 24 voltios, alojados en el compartimento específico bajo el tablero del asiento. Dichos elementos deben manipularse utilizando equipos de elevación adecuados (tanto por su peso, que evaluar en función de las baterías elegidas, como por el sistema de enganche).
Las baterías también deben cumplir los requisitos indicados en la norma IEC 21-5.

Para el mantenimiento y la recarga de las baterías, es necesario respetar escrupulosamente las indicaciones proporcionadas por el fabricante o su distribuidor. Todas las operaciones de instalación y mantenimiento deben ser realizadas por personal especializado, utilizando los equipos de protección adecuados.

Para instalar las baterías, es necesario acceder al compartimento de baterías (véase el capítulo «ACCESO AL COMPARTIMENTO DE BATERÍAS»).
1. Coloque las baterías en el alojamiento.
2. **Conecte los bornes respetando la polaridad y teniendo cuidado**

de no cortocircuitar las baterías con las herramientas.
Si la máquina está equipada con el cajón con baterías tubulares de 24V 240Ah5, conecte los cables de las baterías a sus correspondientes polos libres.

Si la máquina está equipada con baterías tubulares de 6V 210Ah5, conéctelas como se indica a continuación:

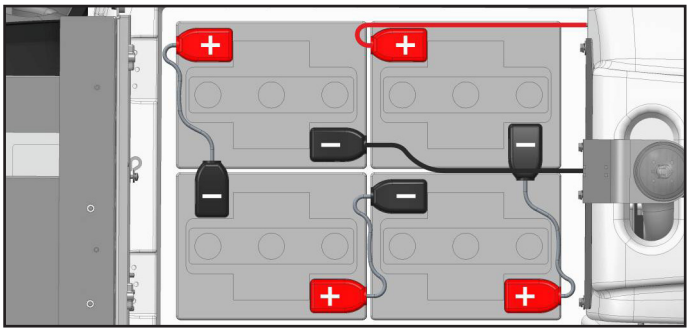

CARGADOR DE BATERÍAS

Asegúrese de que el cargador de baterías sea adecuado para las baterías instaladas, tanto por capacidad como por tipo (plomo/ácido, GEL o XFC).
En el sobre que contiene el manual de uso y mantenimiento encontrará el conector de acoplamiento para el cargador de baterías. Este conector debe montarse en los cables de su cargador de baterías de acuerdo con las instrucciones proporcionadas por el fabricante del cargador.

CARGADOR DE BATERÍAS A BORDO (OPCIONAL)

En caso de que la máquina se suministrase con un cargador de baterías incorporado (véase el apartado «EQUIPAMIENTOS OPCIONALES»), consulte las instrucciones del fabricante de dicho accesorio relativas a las operaciones de recarga.
El cargador de baterías se conecta directamente a los polos de las baterías.
Durante las operaciones de recarga, se activa un dispositivo que no permite el funcionamiento de la máquina.
El cable de alimentación del cargador de baterías tiene una longitud máxima de dos metros y debe conectarse a una toma monofásica de tipo CEE 7/7.

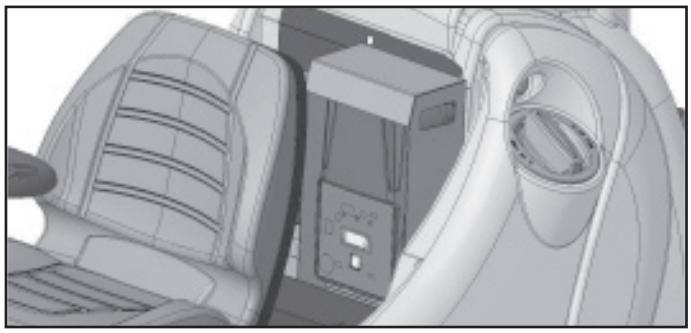

INDICADOR DEL NIVEL DE CARGA DE LAS BATERÍAS

El nivel de carga de las baterías se muestra en la pantalla con el símbolo correspondiente (véase «VISUALIZACIÓN DE COMANDOS»).

Cuando el último segmento de carga comienza a parpadear, la batería está casi completamente descargada, la función de rotación del cepillo se desactiva y la bancada de cepillos se eleva.
La boquilla de secado permanecerá en el suelo durante 30 segundos, tras los cuales se elevará y la aspiradora se apagará.

Cuando también se apaga el último segmento de carga, significa que la batería está completamente descargada.
Todas las funciones se desactivan.

RECARGA DE LAS BATERÍAS

1. Inserte el conector (2) del cargador de baterías en el conector de baterías (1).
2. Proceda a la recarga.

Una vez finalizada la recarga de las baterías:
3. Desconecte el conector del cargador de baterías (2) del conector de baterías (1).
4. A continuación, conecte el conector de baterías (1) al conector de la máquina (3).

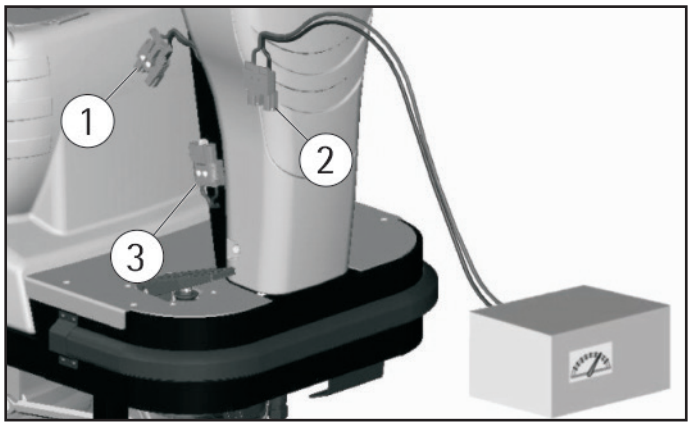

RECARGA DE LAS BATERÍAS CON EL CARGADOR DE BATERÍAS INCORPORADO (OPCIONAL)

Coloque la máquina sobre una superficie plana cerca de una toma de corriente.
1. Apague la máquina con el interruptor de llave.
2. Inserte el enchufe en la toma de corriente.
3. Proceda a la recarga manteniendo elevado el depósito de recuperación.
4. No desenchufe la máquina de la red eléctrica hasta que se visualice la indicación de fin de carga.

Al final de la fase de carga, desenchufe la máquina de la red eléctrica.

No cargue nunca una batería con un cargador inadecuado. Siga escrupulosamente las instrucciones proporcionadas por el fabricante de las baterías y el cargador de baterías.
NOTA: No deje nunca las baterías completamente descargadas durante mucho tiempo. En el caso de baterías convencionales, cada 20 recargas

compruebe el nivel de electrolito y, si fuera necesario, rellene con agua destilada.

En el caso de baterías de plomo/ácido, existe peligro de emanación de gases y escape de líquidos corrosivos.
Peligro de incendio: no acercarse con llamas libres.

ELIMINACIÓN DE LAS BATERÍAS

ES obligatorio entregar las baterías usadas, que están clasificadas como residuos peligrosos, a un organismo autorizado por la ley para su eliminación.

MONTAJE DE LA BOQUILLA DE SECADO

1. Mantenga el soporte de la boquilla de secado (1) levantado del suelo.
2. Inserte las partes roscadas de los dos pomos (2) en las dos ranuras del soporte teniendo cuidado de colocar las arandelas (3) sobre las dos ranuras del soporte.

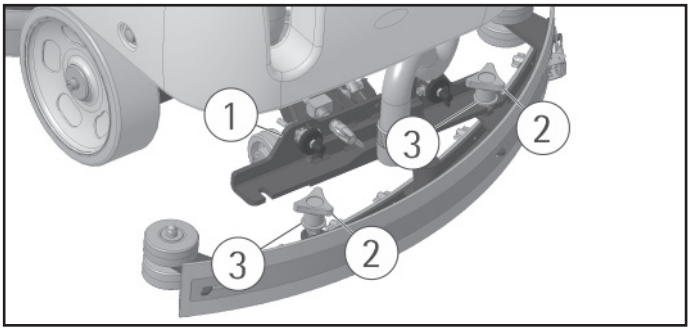

3. Bloquee la boquilla de secado girando los dos pomos (2) en sentido horario.
4. Introduzca el tubo (4) en la boquilla de secado respetando la posición indicada en la figura.

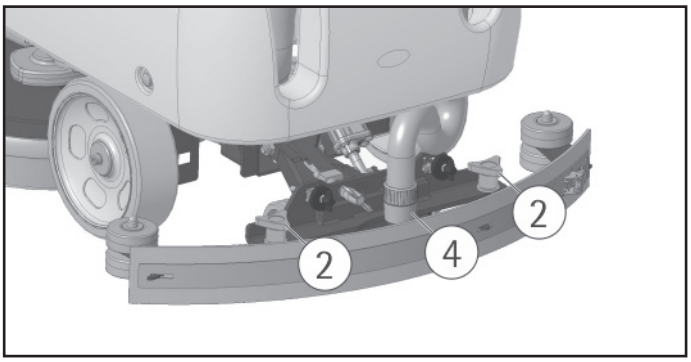

AJUSTE DE LA BOQUILLA DE SECADO

Para que la boquilla de secado pueda secar bien, el labio trasero debe tener una curvatura inferior uniforme a lo largo de toda su longitud. Para el ajuste es necesario ponerse en condiciones de trabajo, es decir, con el aspirador encendido y los cepillos funcionando con solución detergente.

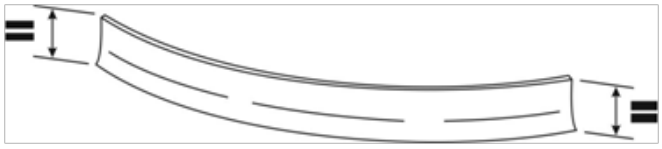

El labio inferior está demasiado curvado
Libere la presión girando la tuerca de mariposa (1) en sentido antihorario.

El labio inferior está poco curvado
Aumente la presión girando la tuerca de mariposa (1) en sentido horario. Compruebe que las ruedecillas que ajustan la altura no se apoyen en el suelo, en cuyo caso ajústelas como se indica en el siguiente apartado «Ajuste de la altura».
La curvatura no es uniforme
Ajuste la inclinación de la boquilla de secado girando la tuerca de mariposa (2) en sentido antihorario para aumentar la curvatura en la parte central o en sentido horario para aumentar la curvatura a los lados.
Ajuste de la altura
Una vez ajustada la presión y la inclinación de la boquilla de secado, es necesario fijar esta colocación óptima haciendo rozar las ruedas sobre el suelo. Gire, utilizando los reguladores (3): en sentido horario para bajar las ruedecillas o en el sentido antihorario para subirlas. Ambas ruedecillas deben ajustarse en la misma medida.

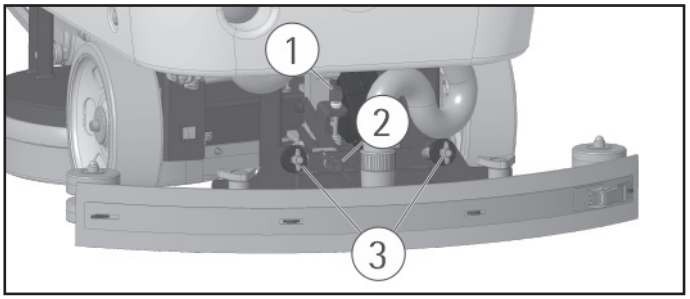

Cada tipo de suelo requiere un ajuste específico. Por ejemplo, los suelos de cemento (en los que la fricción es alta) necesitan poca presión, mientras que los suelos lisos (cerámica) necesitan una mayor presión.
Si se trabaja siempre sobre el mismo tipo de suelo, el ajuste solo puede variar en función del desgaste de los labios.

MONTAJE Y DESMONTAJE DE LA PROTECCIÓN CONTRA SALPICADURAS

Los dos protectores contra salpicaduras deben montarse en el conjunto limpieza como se indica.
Introduzca los listones metálicos en las ranuras específicas presentes en el labio.
Fije el extremo perforado del listón al tornillo (1).
Bloquee la palanca de enclavamiento (2) al anillo ubicado en el extremo libre del listón metálico.
La operación debe realizarse en ambos labios protectores contra salpicaduras.
Con los cepillos montados, el protector contra salpicaduras debe tocar el suelo.
Para el desmontaje, realice las mismas operaciones en orden inverso.

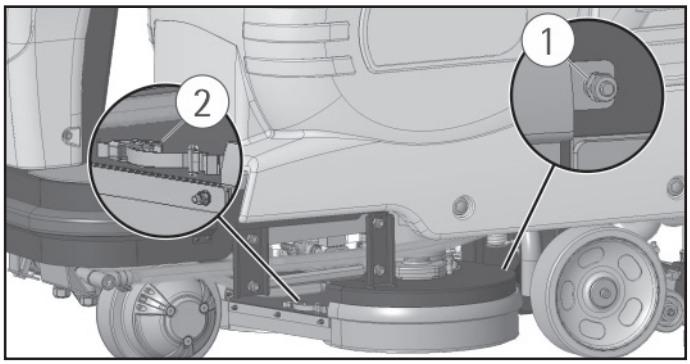

MONTAJE DE LOS CEPILLOS

Para montar los cepillos, la bancada de cepillos debe estar en posición elevada. Si no estuviese en dicha posición, proceda como sigue:
Sin hombre a bordo, al girar la llave en sentido horario se enciende la pantalla y, después de 3 segundos, todos los grupos de trabajo se apagan y se elevan del suelo automáticamente.
Apague la máquina girando la llave en sentido antihorario.
Con la bancada de cepillos en posición elevada, enganche los cepillos girándolos como se indica en la figura.

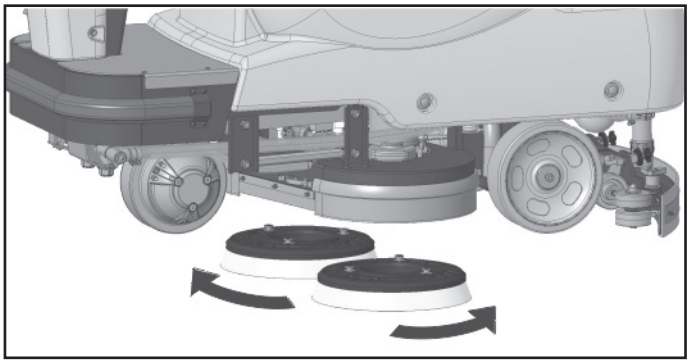

Se recomienda invertir diariamente la posición de los cepillos para garantizar una mayor vida útil. Si los cepillos se deformasen inevitablemente, sugerimos volver a montarlos en la misma posición para evitar que la diferente inclinación de las cerdas provoque un esfuerzo excesivo del motor o cause vibraciones molestas.

Utilice sólo los cepillos suministrados con la máquina o los especificados en el manual «CEPILLOS Y PRODUCTOS OPCIONALES». El uso de otros cepillos puede comprometer la buena limpieza.

LIMPIEZA DE SUELOS

CONEXIÓN DEL CONECTOR DE BATERÍAS Y ENCENDIDO DE LA MÁQUINA

Una vez finalizada la recarga de las baterías:
Desconecte el conector (2) del cargador de baterías del conector de baterías (1).
A continuación, conecte el conector de baterías (1) al conector de la máquina (3).

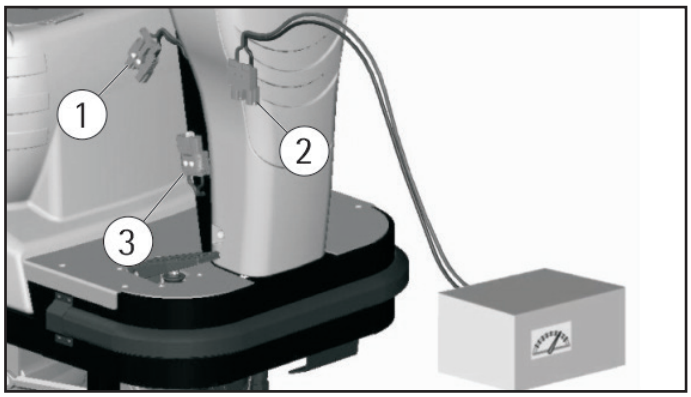

DEPÓSITO DE RECUPERACIÓN

Compruebe que la tapa del filtro de aspiración (1) esté correctamente bloqueada, después de haber girado las palancas (2), y que esté correctamente conectada al tubo del motor de aspiración (3).
Compruebe también que los manguitos (4/5) del tubo de la boquilla de secado estén correctamente insertados en sus asientos y que el tapón del tubo de descarga (6), situado en la parte trasera de la máquina, esté bien cerrado.

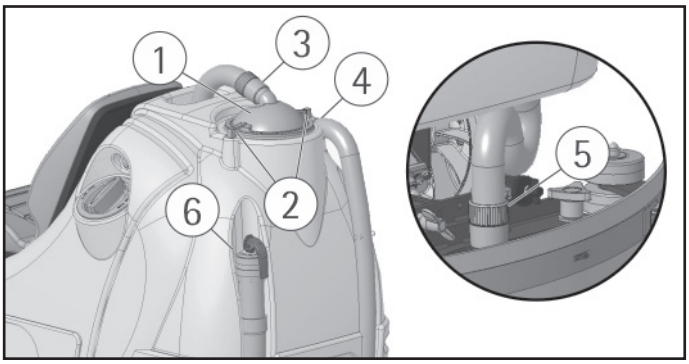

DEPÓSITO DE SOLUCIÓN DE DETERGENTE

La capacidad del depósito de solución se indica en la ficha técnica.
Abra el tapón de rosca situado en el lado izquierdo de la máquina y llene el depósito de solución con agua limpia a una temperatura no superior a 50 °C. Añada detergente líquido en la concentración y forma prescritas por el fabricante. Para evitar la formación de una excesiva cantidad de espuma, que podría crear problemas al motor de aspiración, utilice el mínimo porcentaje de detergente. Enrosque el tapón del depósito de solución.

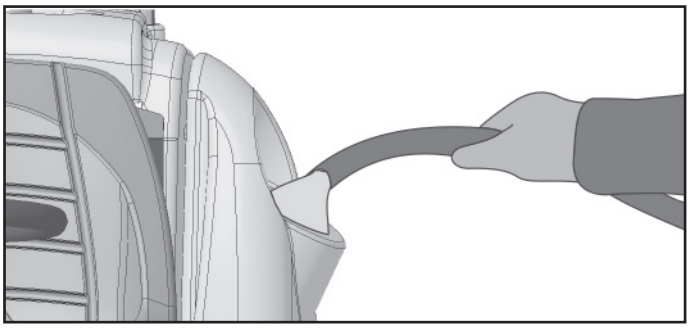

Utilice siempre detergente de espuma controlada. Para evitar con seguridad la formación de espuma, antes de iniciar el trabajo se debe añadir una pequeña cantidad de líquido antiespuma en el depósito de recuperación.
No utilice ácidos en estado puro.

3S «SOLUTION SAVING SYSTEM» (OPCIONAL)

Se trata de un sistema que permite el uso controlado de la solución de detergente durante el trabajo.

Para activarlo, pulse dos veces el botón (1); en la pantalla parpadea el símbolo del agua. Seleccione el sistema 3S usando los botones de navegación «+» y «-».

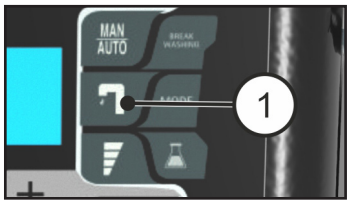

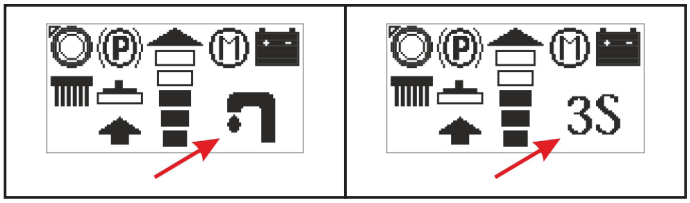

Cuando 3S deja de parpadear, el sistema está seleccionado.

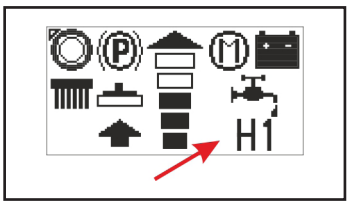

3SD «SOLUTION SAVING SYSTEM DISPENSER» (OPCIONAL)

Se trata de un sistema que permite la dosificación predefinida de la cantidad porcentual de detergente que se mezclará con el agua proveniente del depósito de solución.
El detergente está contenido en un depósito de 7 litros, situado en la parte trasera de la máquina.
Para cargar el detergente, desenrosque el tapón que se muestra en la imagen.

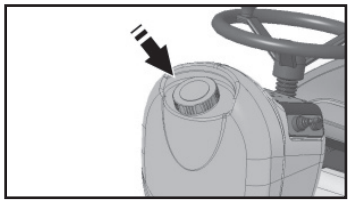

Para activarlo, pulse dos veces el botón (1); en la pantalla parpadea el símbolo del agua. Seleccione el sistema 3SD usando los botones de navegación «+» y «-».

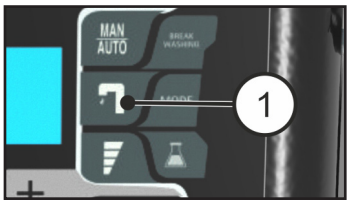

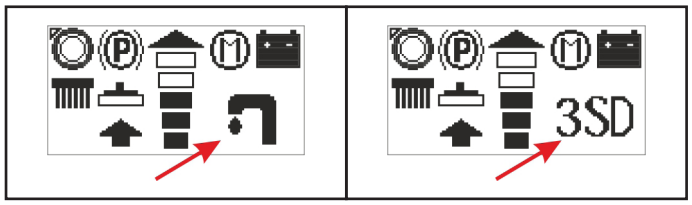

Cuando 3SD deja de parpadear, el sistema está seleccionado.

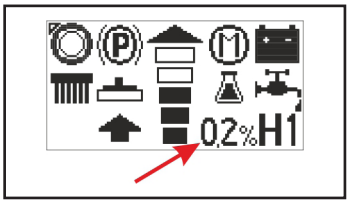

SELECCIÓN DEL NIVEL DE CAUDAL - SISTEMA 3S Y 3SD

Actuando sobre el manipulador de selección de nivel (1) se cambia el valor de H de H1 a H7.

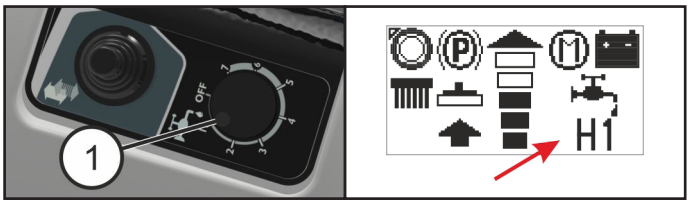

Si la máquina está equipada con 3SD, para desactivar la salida de solución, coloque el manipulador (1) en «OFF».
Si la máquina está equipada con 3S, ajustada en modo «Standard» y en funcionamiento «Manual», para desactivar la solución detergente, pulse el botón de la electroválvula (2) y en la pantalla aparecerá la indicación de electroválvula desactivada.

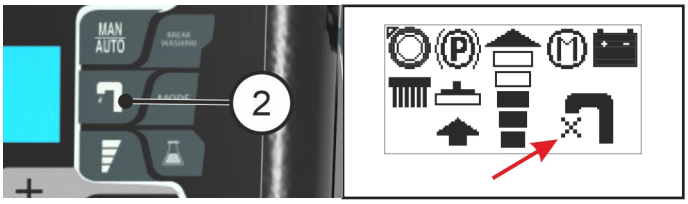

SELECCIÓN DEL PORCENTAJE DE DETERGENTE – SISTEMA 3SD

Una bomba define 6 porcentajes fijos de detergente:
0.0%, 0.3%, 0.6%,1.2%, 2.4%, 4.5%.
Al 0.0%, se lava solo con agua.

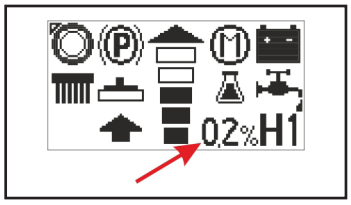

Los diferentes porcentajes de detergente se pueden seleccionar manteniendo pulsado unos segundos el botón de nivel (1) hasta que el valor en pantalla parpadee.

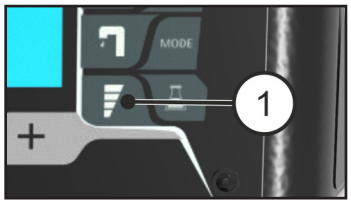

Entonces pulse los botones de navegación «+» y «-» para seleccionar el valor deseado.
Si espera unos segundos, el valor indicado deja de parpadear.
En este punto, la selección se ha completado y una pulsación del botón modificará el caudal de agua.

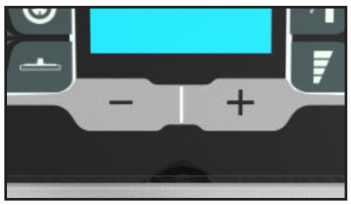

USO DEL MODO STANDARD CON MÁQUINA EQUIPADA CON 3SD «SOLUTION SAVING SYSTEM DISPENSER»

Cuando la máquina está equipada con el sistema 3SD, la máquina también se diferencia en el uso tradicional de limpieza.
Dada la presencia de una bomba para regular el agua a flujo constante, el tradicional grifo no está presente, por lo que el ajuste del flujo de solución se realiza mediante el manipulador (1).
En la pantalla se mostrará el nivel de flujo seleccionado.

SELECCIÓN OZONO (OPCIONAL)

La máquina puede producir agua con un nivel de ozono lo suficientemente alto como para desinfectar las superficies tratadas.

Para activarlo, pulse dos veces el botón (1); en la pantalla parpadea el símbolo del agua.
Seleccione el sistema Ozono con los botones de navegación «+» y «-».

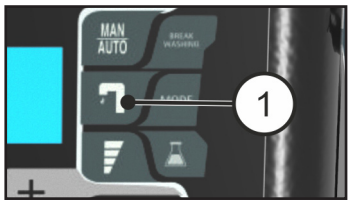

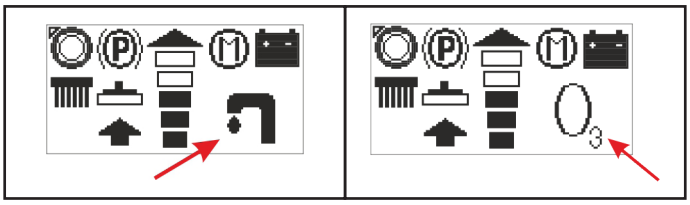

Cuando O3 deja de parpadear, el sistema está seleccionado.

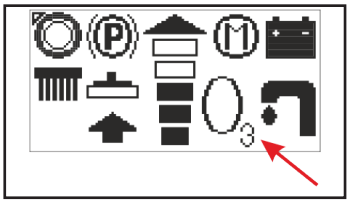

SELECCIÓN DE OZONO CON MODO 3S O 3SD (OPCIONAL)

Si está equipada con los sistemas opcionales, la máquina puede combinar la limpieza con ozono y 3S / 3SD.
La selección del funcionamiento en modo ozono es la misma que para la limpieza con ozono standard, véase el capítulo «SELECCIÓN OZONO».
Si desea tratar el suelo con ozono y utilizar el modo 3S, desplácese hacia abajo en el menú hasta ver el icono de limpieza combinada O3 3S.

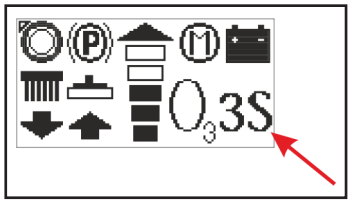

En caso de que la máquina esté equipada con la opción 3SD, en la lista de modos solo se podrá seleccionar el modo «O3 + 3S».

TRABAJO CON OZONO (OPCIONAL)

Para aprovechar al máximo el sistema de ozono, proceda del siguiente modo:

1. Asegúrese de que el interior del depósito de solución esté limpio. Si es necesario, aclárelo llenándolo y vaciándolo al menos un par de veces.
2. Llene el depósito de solución con agua del grifo (no añada ningún detergente).
3. Seleccione la limpieza con Ozono. Véase el capítulo «SELECCIÓN OZONO».
4. Inicie el trabajo.

La producción de ozono es instantánea y solo se produce cuando se eroga agua.
Durante el funcionamiento, el símbolo del sistema parpadea durante la producción de ozono.

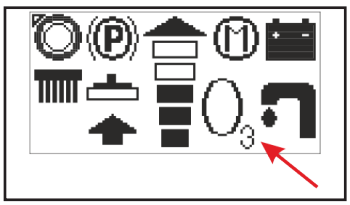

El ozono es un gas que tiene un olor muy penetrante y puede ser irritante.

El agua ozonizada es un fuerte oxidante, por lo que, para preservar las partes metálicas de la máquina de la oxidación (herrumbre), es conveniente aclarar con agua toda la parte baja de la máquina al menos una vez a la semana.

Al final del trabajo no es necesario vaciar el depósito de solución.

TRABAJO

Un dispositivo de seguridad impide que la máquina se mueva si el operador no está colocado correctamente en el asiento.

Para arrancar la máquina:
1. Colóquese en el asiento del conductor.
2. Gire la llave de encendido (1) en sentido horario para encender la máquina.
3. Compruebe en la pantalla el estado de carga de las baterías.
4. La máquina se pone automáticamente en modo de funcionamiento manual (MAN).
5. Seleccione la dirección con el manipulador (2).

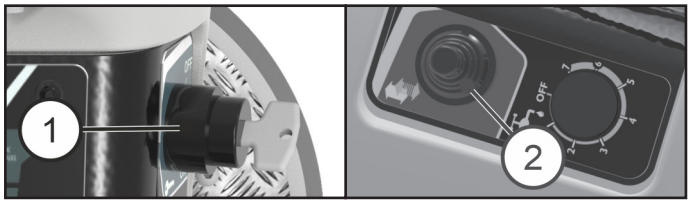

TRABAJO MANUAL

1. Compruebe que la máquina esté ajustada en modo manual. Si no fuera así, pulse el botón (1) y en la pantalla aparecerá el símbolo correspondiente.

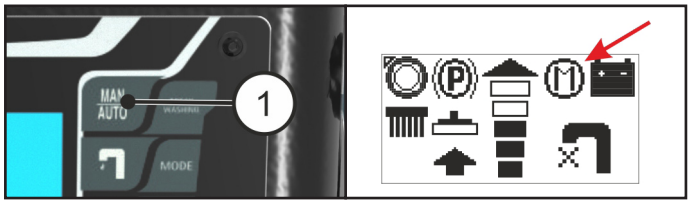

2. Pulse el botón del motor de aspiración (2); el símbolo del motor de aspiración cambia de apagado a encendido y el motor de aspiración comienza a aspirar.

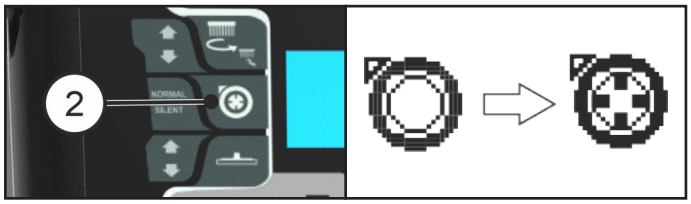

3. Pulse el botón de la electroválvula (3) o accione el selector de flujo (3S/3SD); el símbolo de la electroválvula cambia de desactivado a activado.

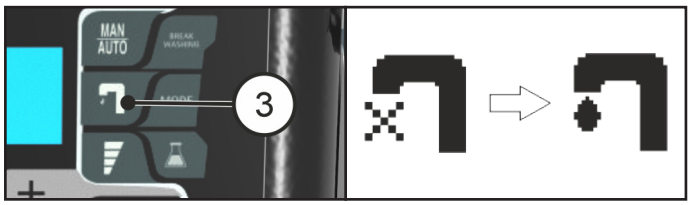

4. Haga descender la bancada del cepillo hasta el suelo pulsando el botón (4); en la pantalla se muestra primero el símbolo de descenso y luego el símbolo de accionamiento del motor del cepillo.

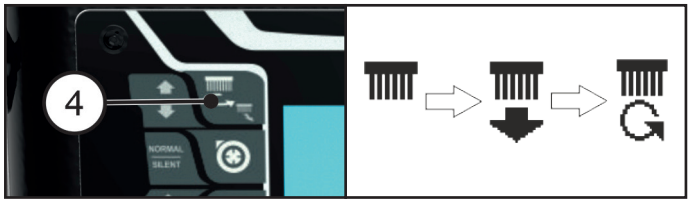

5. Haga descender la boquilla de secado pulsando el botón (5).

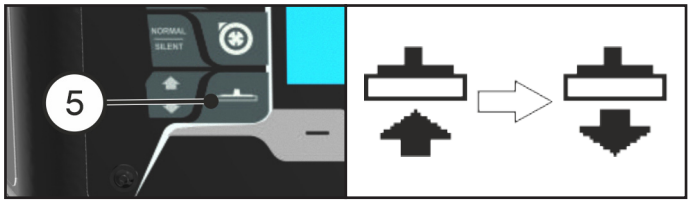

6. Durante los primeros metros, compruebe que el ajuste de la boquilla de secado garantice un secado perfecto y que el ajuste del flujo de solución detergente sea el adecuado. Deberá ser suficiente para mojar el suelo de manera uniforme, evitando que salga detergente por la protección contra salpicaduras. No obstante, tenga en cuenta que la cantidad correcta de solución depende siempre de la naturaleza del suelo, la cantidad de suciedad y la velocidad.

AJUSTE DE LA VELOCIDAD, AVANCE Y RETROCESO

Antes de mover la máquina, seleccione el nivel de velocidad máxima deseado. Utilice los botones (+) y (-), el nivel de velocidad se mostrará entonces en la pantalla.

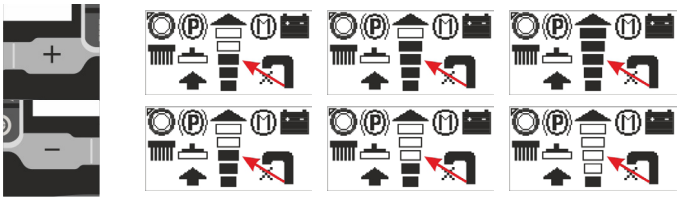

Para mover la máquina, seleccione la dirección utilizando el manipulador (1) situado en el panel del salpicadero.

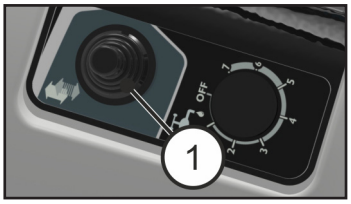

Pise el pedal (2) situado en la plataforma para activar la conducción.

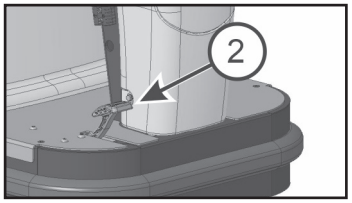

Utilice el pedal (2) para ajustar la velocidad durante el trabajo. La velocidad variará desde la velocidad mínima hasta la máxima velocidad previamente ajustada y mostrada en la pantalla.

AJUSTE DEL FLUJO DE SOLUCIÓN DETERGENTE

1. Utilice el pomo (1) del grifo para abrir y ajustar el flujo de solución detergente.

2. En los modelos equipados con el sistema 3S/3SD (opcional), también será necesario accionar el selector correspondiente para activar la erogación de la solución detergente eligiendo entre el sistema tradicional de ajuste con el grifo o el sistema de erogación óptima fija (véase en «3S Solution Saving System»).

En el modo Standard, el ajuste del flujo se realiza mediante la palanca (1) tanto en el modo MAN como en el modo AUTO.

En los modos 3S y 3SD, el ajuste del flujo se realiza como se indica en el capítulo «SELECCIÓN DEL NIVEL DE CAUDAL - SISTEMA 3S Y 3SD», y va en función de la velocidad instantánea

TRABAJO EN MODO AUTOMÁTICO

El accionamiento automático es útil para simplificar el trabajo del operador.

1. Compruebe que la máquina esté en modo automático. Si no fuera así, pulse el botón (1) y en la pantalla aparecerá el símbolo correspondiente.

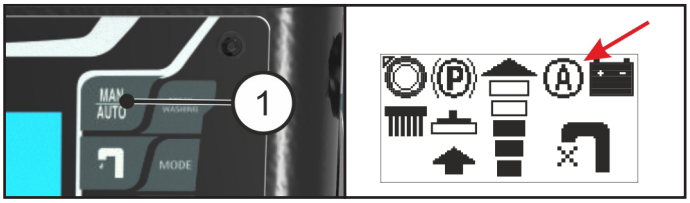

2. Pise el pedal de marcha (2) situado la plataforma.

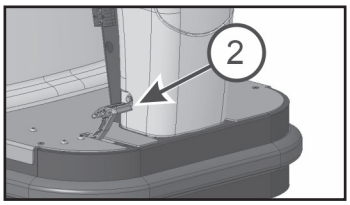

Una vez pisado, la máquina avanza hacia adelante, la bancada de cepillos y la boquilla de secado desciende y, por tanto, se activa la electroválvula, el cepillo empieza a girar y la aspiradora se enciende.

Antes de poner en marcha la máquina y, por tanto, antes de pisar el pedal de marcha, se pueden ajustar: la velocidad máxima, el nivel de agua y el nivel de detergente (versiones 3S y 3SD).

Los valores ajustados aparecen al instante en la pantalla.

Para ajustar el flujo de detergente, véase el capítulo «AJUSTE DEL FLUJO DE SOLUCIÓN DETERGENTE».

Cuando se suelta el pedal de marcha: se detiene el motor del cepillo, se cierra la electroválvula y, después de unos 30 segundos, se eleva la bancada de cepillos y, por tanto, también la boquilla de secado.

Si durante el funcionamiento en modo automático:

- se pulsa el botón de la bancada de cepillos, la electroválvula o la aspiradora, la máquina pasa al modo manual;
- se eleva la palanca de la boquilla de secado, la aspiradora después de unos segundos se apaga y, cuando se vuelve a bajar, la aspiradora se enciende.

ASPIRADORA EN MODO SILENCIOSO

Puede activar el modo silencioso del motor de aspiración manteniendo pulsado unos segundos el botón de encendido (1) del propio motor.

Cuando se activa el modo silencioso, el símbolo de la pantalla cambia.

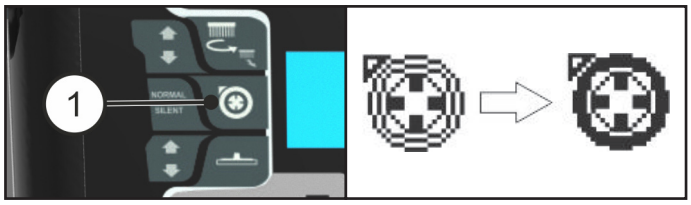

MODO DE ESPERA

Tras 10 minutos de inactividad, si la máquina está encendida, esta pasa al modo de espera, todas las funciones se detienen, la bancada de cepillos se eleva y la máquina se apaga. Para reanudar el trabajo, actúe en el interruptor de llave para volver a encender la máquina.

CLAXON

La máquina está equipada con un claxon que se activa pulsando el botón (1).

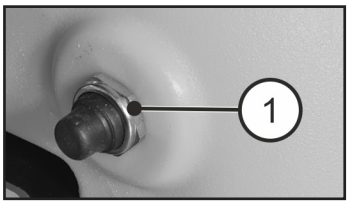

FRENO DE ESTACIONAMIENTO

La máquina está equipada con un freno de estacionamiento en la rueda motriz que actúa cuando se suelta completamente el pedal o cuando la máquina está sin baterías. En caso de emergencia o simplemente para detener la máquina, basta con soltar el pedal. El freno permanece accionado hasta que el pedal se pisa de nuevo. Cuando las baterías están conectadas y el interruptor de llave está colocado en la posición 1, en la pantalla se muestra el freno accionado.

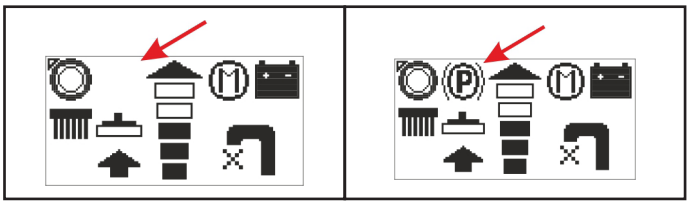

DISPOSITIVO DE PROTECCIÓN CONTRA SOBRECARGA DEL MOTOR DEL CEPILLO

La máquina está equipada con un dispositivo de protección del motor del cepillo. Este dispositivo bloquea el funcionamiento del motor para preservarlo e indica la sobrecarga en la pantalla con el mensaje «ALARMA 1».

Si el problema persistiese, póngase en contacto con el centro de asistencia.

DISPOSITIVO DEMASIADO LLENO

A fin de evitar daños graves en el motor de aspiración, la máquina está equipada con un flotador que interviene cuando el depósito de recuperación está lleno. Cuando esto ocurre, es necesario vaciar el depósito de recuperación. Sujete el tubo de descarga de la máquina. Desenrosque el tapón y vacíe el depósito de recuperación en los contenedores previstos de acuerdo con la normativa vigente en materia de eliminación de líquidos.

AVISO DE RESERVA DE AGUA (H_2O)

La máquina está equipada con un sensor de nivel que interviene cuando la solución detergente alcanza un nivel mínimo.
No obstante, todas las funciones se mantienen activas.
La pantalla alterna entre el texto H2O y la pantalla de funciones.

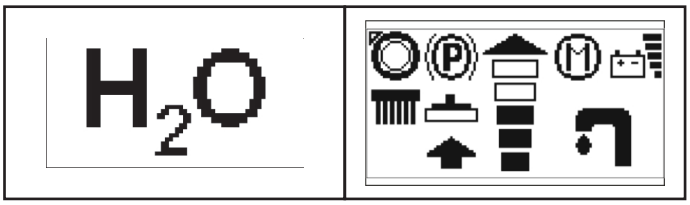

Cuando se pulsa el botón de la electroválvula o el botón de nivel (para una regulación o un ajuste), el texto H2O desaparece y queda visible el referente al circuito.
Al final de la regulación o del ajuste, vuelve a verse el texto H2O alternado con el del circuito.

DETENCIÓN DE LA MÁQUINA AL FINAL DE LA LIMPIEZA

MODO BREAK WASHING

TANTO EN MODO DE TRABAJO AUTOMÁTICO COMO MANUAL:

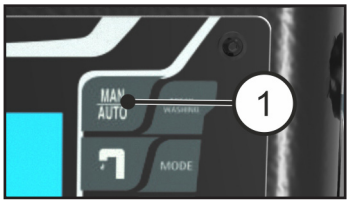

1. Al final del ciclo de lavado, manteniendo pulsado el botón (1) se selecciona el funcionamiento BREAK WASHING.
2. Cuando este modo está activado, en la pantalla aparece el texto BREAK WASHING.

En este modo se cierra la electroválvula, después de unos segundos se eleva la bancada de cepillos y, por tanto, también la boquilla de secado, y se desconecta la aspiradora.

NOTA: todas estas fases se realizan con la máquina en movimiento, para que la boquilla de secado pueda secar la zona del suelo en cuestión y también pueda secarse el tubo de aspiración del líquido sucio.
Es posible interrumpir en cualquier momento el procedimiento de BREAK WASHING interrumpiendo la marcha.

Durante la fase de BREAK WASHING, cuando se suelta el pedal de control de marcha durante más de tres segundos, la máquina vuelve al modo manual (MAN).

El modo BREAK WASHING es específico para el desplazamiento al final de la operación de limpieza.

VACIADO Y LIMPIEZA DEL DEPÓSITO DE DETERGENTE (3SD)

Sólo para máquinas equipadas con el sistema 3SD opcional.
En caso de que fuese necesario limpiar con otro tipo de detergente o se quisiese dejar la máquina parada durante largos periodos de tiempo, se debe descargar el detergente que contiene el depósito de detergente.
Para vaciar el depósito, abra el grifo (1) del tubo de descarga y vacíe el depósito en el contenedor de recuperación de detergente.

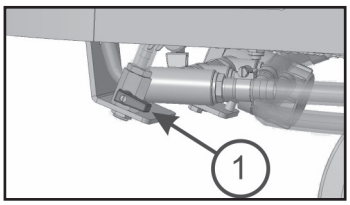

1. Aclare el depósito con un chorro de agua.
2. Una vez vaciado por completo, cierre el grifo (1).

MANTENIMIENTO DIARIO

VACIADO Y LIMPIEZA DEL DEPÓSITO DE RECUPERACIÓN

1. Sujete el tubo de descarga (1) ubicado en la parte delantera de la máquina después de haberlo sacado de su soporte.

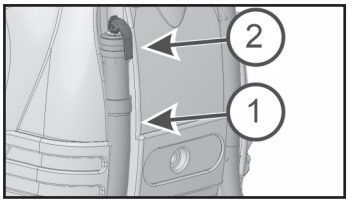

2. Desenrosque el tapón del tubo de descarga accionando la palanca (2) que se encuentra en el mismo y vacíe el depósito de recuperación en los contenedores previstos de acuerdo con la normativa vigente en materia de eliminación de líquidos.
3. Aclare el depósito con un chorro de agua.

VACIADO Y LIMPIEZA DEL DEPÓSITO DE SOLUCIÓN

Lleve la máquina al lugar previsto para la descarga de la solución detergente.

Desenrosque el tapón de carga del depósito de solución (1).

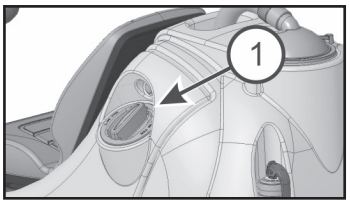

Para máquina Standard:
1. Desenrosque el tapón (1).
2. Abra el grifo de solución detergente (2)
3. Limpie el depósito de solución.
4. Cierre el grifo y vuelva a montarlo todo.

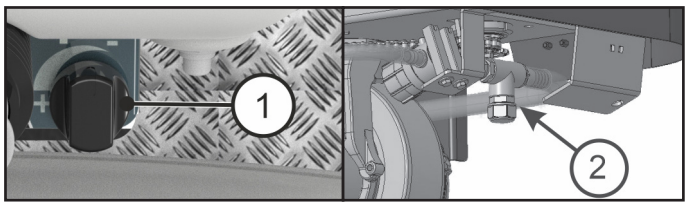

Para máquina con 3S o 3SD:
1. Desenrosque el tapón (1).
2. Limpie el depósito de solución.
3. Vuelva a montarlo todo.

3S 3SD

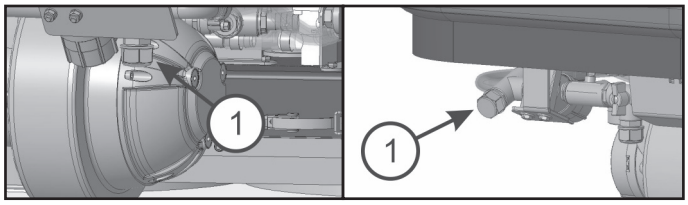

LIMPIEZA DEL FILTRO DE ASPIRACIÓN

1. Retire el tapón de aspiración (1) después de haber girado las palancas (2) que lo bloquean.
2. Retire el filtro y su protección.
3. Limpie todo con un chorro de agua y especialmente las paredes y el fondo del filtro.
4. Realice las operaciones de lavado de manera exhaustiva.
5. Vuelva a montarlo todo.

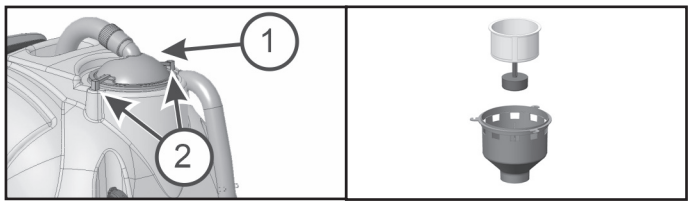

DESMONTAJE AUTOMÁTICO DEL CEPILLO

1. Coloque el manipulador de dirección de la marcha en la posición central.
2. Encienda la máquina girando la llave (1) en sentido horario.
3. Pulse prolongadamente el botón (2) para activar la función de desenganche.
4. Apague la máquina.

LIMPIEZA DEL CEPILLO

Desmonte el cepillo y límpielo con un chorro de agua (para el desmontaje del cepillo, véase «DESMONTAJE AUTOMÁTICO DEL CEPILLO»).

LIMPIEZA DE LA BOQUILLA DE SECADO

Mantener la boquilla de secado limpia garantiza un mejor secado.
Para su limpieza es necesario:
1. Sacar el tubo de la boquilla de secado (5) del manguito.
2. Retirar la boquilla de secado (2) del soporte (1) aflojando los pomos (4) en sentido antihorario y deslizando las partes roscadas en las ranuras hasta liberarlas.
3. Limpiar a fondo el interior del acoplamiento en la boquilla de secado eliminando cualquier depósito de suciedad
4. Limpiar a fondo los labios de la boquilla de secado.
5. Volver a montar todo, teniendo cuidado de colocar las arandelas (3), que son dos para cada pomo, de forma que una quede por debajo y la otra por encima de cada una de las dos ranuras del soporte.

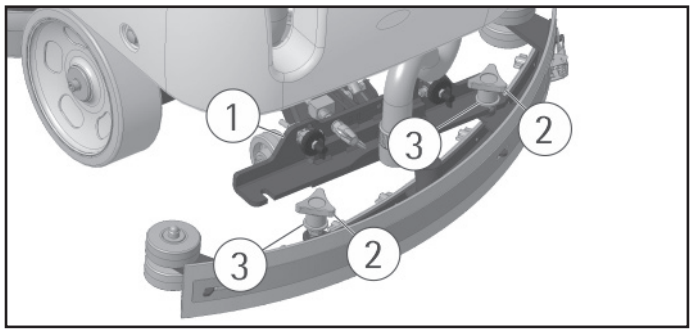

MANTENIMIENTO SEMANAL

COMPROBACIÓN DEL LABIO DE LA BOQUILLA DE SECADO POSTERIOR

Compruebe el estado de desgaste del labio de la boquilla de secado y gírelo o sustitúyalo si fuera necesario.
Para la sustitución es necesario:
1. Elevar la boquilla de secado (véase el capítulo «PARADA DE LA MÁQUINA AL FINAL DEL TRABAJO»).
2. Desenganchar el cierre (1).
3. Desenroscar la hoja de presión de goma (2).
4. Extraer el labio (3) para girarlo o sustituirlo.

Para volver a montar la boquilla de secado, repita las operaciones descritas anteriormente en orden inverso.

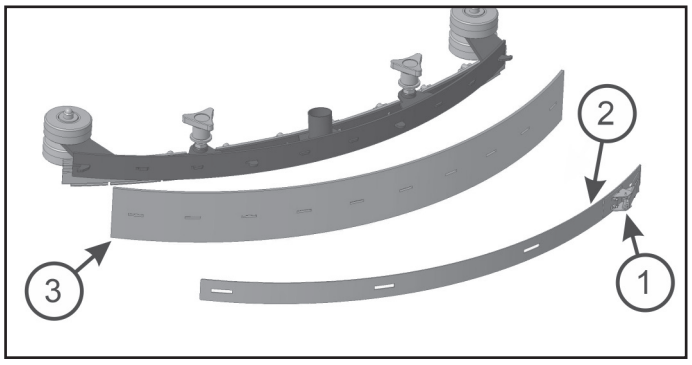

LIMPIEZA DEL TUBO DE LA BOQUILLA DE SECADO

Cada semana o en caso de aspiración insuficiente, es necesario comprobar que el tubo de la boquilla de secado no esté obstruido. Si fuera necesario, para limpiarlo proceda como se describe a continuación:
1. Saque el tubo (1) del manguito de la boquilla de secado.
2. Lave el interior del tubo con un chorro de agua.
3. Para volver a montar el tubo, repita las operaciones descritas anteriormente en orden inverso.

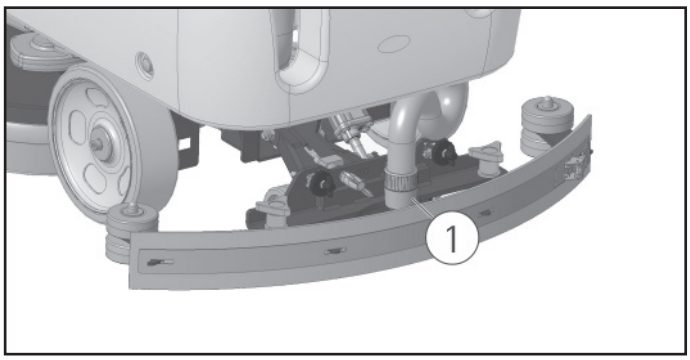

MANTENIMIENTO BIMESTRAL

COMPROBACIÓN DEL LABIO DE LA BOQUILLA DE SECADO DELANTERA

Compruebe el estado de desgaste del labio de la boquilla de secado y sustitúyalo si fuera necesario.
Para la sustitución es necesario:
1. Retire la boquilla de secado (véase el capítulo «LIMPIEZA DE LA BOQUILLA DE SECADO»).
2. Retire la parte posterior de la boquilla de secado (véase el capítulo «COMPROBACIÓN DEL LABIO DE LA BOQUILLA DE SECADO POSTERIOR»).
3. Desenrosque las tuercas de mariposa (1) y extraiga la hoja de presión de goma anterior (2).
4. Sustituya el labio anterior (3).

Para volver a montar la boquilla de secado, repita las operaciones descritas anteriormente en orden inverso.

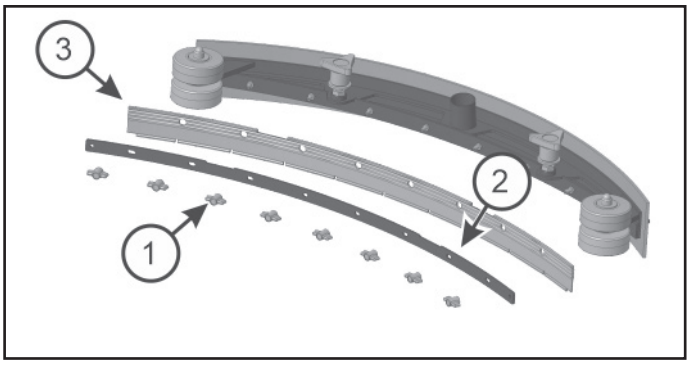

MANTENIMIENTO SEMESTRAL

COMPROBACIÓN DE LA PROTECCIÓN CONTRA SALPICADURAS

Con los cepillos montados, los protectores contra salpicaduras deben tocar el suelo. Si están desgastados, los labios deben ser sustituidos. Basta con desbloquear la palanca de enclavamiento de la parte trasera del conjunto limpieza desde el anillo situado en el extremo libre del listón metálico para retirar los labios viejos e introducir los nuevos (véase el capítulo «MONTAJE DE LA PROTECCIÓN CONTRA SALPICADURAS»). La operación debe realizarse en ambos labios protectores contra salpicaduras.

CONTROL DEL FUNCIONAMIENTO

La comprobación del estado de funcionamiento de la máquina le corresponde al servicio técnico autorizado.
No deje nunca las baterías descargadas durante mucho tiempo.
En caso de aparecer alarmas, póngase en contacto con el centro de asistencia.

Si la pantalla o cualquier otra función no se activase al girar la llave de encendido en sentido horario para encender la máquina, debe comprobarse la conexión de las baterías a la máquina (véase el capítulo «CONEXIÓN DEL CONECTOR DE LAS BATERÍAS Y ENCENDIDO DE LA MÁQUINA»). Si la avería persistiese, póngase en contacto con el servicio de asistencia técnica autorizado.

EL MOTOR DE ASPIRACIÓN NO FUNCIONA

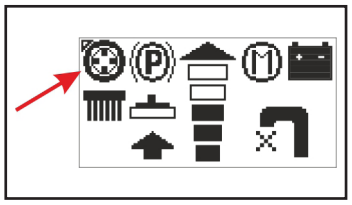

1. Compruebe en la pantalla el estado de carga de las baterías.
2. Compruebe que la señal de arranque del motor de aspiración esté activa en la pantalla.
3. Compruebe que el motor de aspiración esté correctamente conectado.

Si la avería persistiese, póngase en contacto con el servicio de asistencia técnica autorizado.

EL MOTOR DE TRACCIÓN NO FUNCIONA

1. Compruebe la posición del manipulador (1).
2. Si existiesen señales de alarma, será necesario apagar y volver a encender la máquina para restablecer su funcionamiento.
3. Compruebe en la pantalla el estado de carga de las baterías.

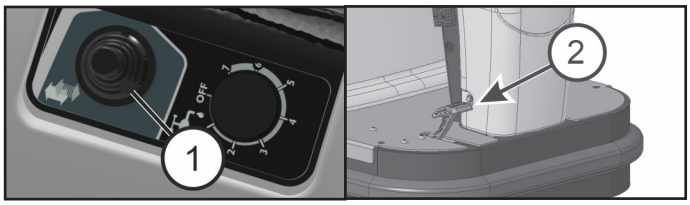

4. Pise el pedal de (2) situado en la plataforma para poner en marcha la máquina.

Si la avería persistiese, póngase en contacto con el servicio de asistencia técnica autorizado.

LA SOLUCIÓN NO BAJA AL CEPILLO

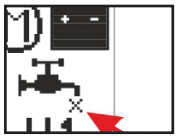

La máquina está equipada con una electroválvula, lo que significa que para que la solución detergente baje es necesario que el cepillo gire.
1. Compruebe en la pantalla que la electroválvula esté activada.
2. Para la versión Standard: Compruebe que la palanca del grifo (1) esté abierta.
3. Para la versión 3S/3SD: Compruebe que el manipulador de solución detergente (2) esté en al menos el nivel 1.

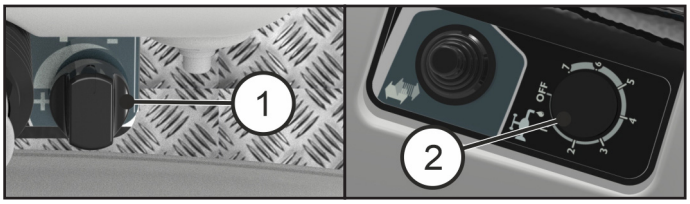

LA MÁQUINA NO LIMPIA BIEN

1. El cepillo no tiene las cerdas del tamaño adecuado: póngase en contacto con el centro de asistencia técnica autorizado.
2. El cepillo tiene las cerdas desgastadas. Compruebe el estado de desgaste del cepillo y sustitúyalo si fuera necesario (el cepillo se debe sustituir cuando las cerdas han alcanzado una altura de unos 15 mm).
3. Para sustituir el cepillo, véanse los capítulos «DESMONTAJE AUTOMÁTICO DEL CEPILLO» y «MONTAJE DEL CEPILLO».
4. La solución detergente es insuficiente: abra más el grifo (véase el capítulo «AJUSTE DEL FLUJO DE SOLUCIÓN DETERGENTE»).
5. Compruebe que el detergente esté en el porcentaje recomendado.

Consulte con el centro de asistencia técnica autorizado para que le asesoren.

LA BOQUILLA DE SECADO NO SECA

1. Compruebe que los labios de la boquilla de secado estén limpios.
2. Compruebe el ajuste de la altura y de la inclinación de la boquilla de secado (véase «AJUSTE DE LA BOQUILLA SE SECADO» en «ANTES DEL USO»).
3. Compruebe que el tubo de aspiración esté correctamente introducido en su alojamiento en el depósito de recuperación y en la boquilla de secado o que no esté obstruido.
4. Limpie el filtro de aspiración.
5. Sustituya los labios si estuviesen desgastados.
6. Compruebe que el símbolo del motor de aspiración esté activo en la pantalla.

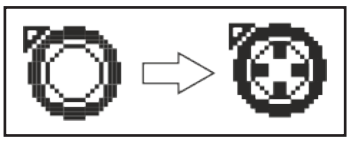

7. Si el motor está en modo silencioso, póngalo en modo standard.

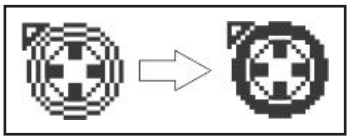

8. Compruebe el cierre de la tapa del aspirador.
9. Compruebe que el depósito de recuperación no esté lleno cerrando el flotador.

Si la avería persistiese, póngase en contacto con el servicio de asistencia técnica autorizado.

PRODUCCIÓN EXCESIVA DE ESPUMA

Compruebe que haya utilizado un detergente de espuma reducida. Si fuera necesario, añada una pequeña cantidad de líquido antiespumante al depósito de recuperación.
Tenga en cuenta que se produce más espuma cuando el suelo no está muy sucio. En ese caso, diluya más la solución detergente.

SÍMBOLO DE MANTENIMIENTO (SERVICE WARNING)

500 horas después del encendido, se muestra la siguiente pantalla parpadeando durante unos 20 segundos.
Luego se muestra la pantalla estándar y es posible trabajar con la máquina.
Póngase en contacto con el centro de asistencia autorizado para proceder al mantenimiento programado. Después de esta intervención, ya no aparecerá la pantalla «Service warning» al encender la máquina.

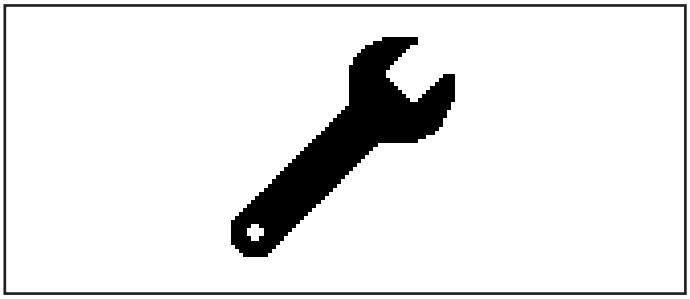

MANTENIMIENTO PROGRAMADO

TABLA DE MANTENIMIENTO PERIÓDICO ORDINARIO

INTERVENCIÓN	DIARIA	PERIÓDICA
LIMPIEZA DEL DEPÓSITO DE RECUPERACIÓN	•	
LIMPIEZA DEL FILTRO DE ASPIRACIÓN	•	
LIMPIEZA DEL FILTRO DE SOLUCIÓN		•
LIMPIEZA DEL CEPILLO	•	
DESMONTAJE Y LIMPIEZA DEL CEPILLO	•	
LIMPIEZA DE LA BOQUILLA DE SECADO	•	
COMPROBACIÓN DEL LABIO DE LA BOQUILLA DE SECADO DELANTERA		•
COMPROBACIÓN DEL LABIO DE LA BOQUILLA DE SECADO POSTERIOR		•
COMPROBACIÓN DEL LABIO DE LOS PROTECTORES CONTRA SALPICADURAS		•
CONTROL DEL AJUSTE DE LA BOQUILLA DE SECADO		•
LIMPIEZA DEL TUBO DE LA BOQUILLA DE SECADO		•
LIMPIEZA DEL DEPÓSITO DE SOLUCIÓN		•
CONTROL DEL ELECTROLITO DE LAS BATERÍAS		•

LEYENDA PLACA DE CARACTERÍSTICAS

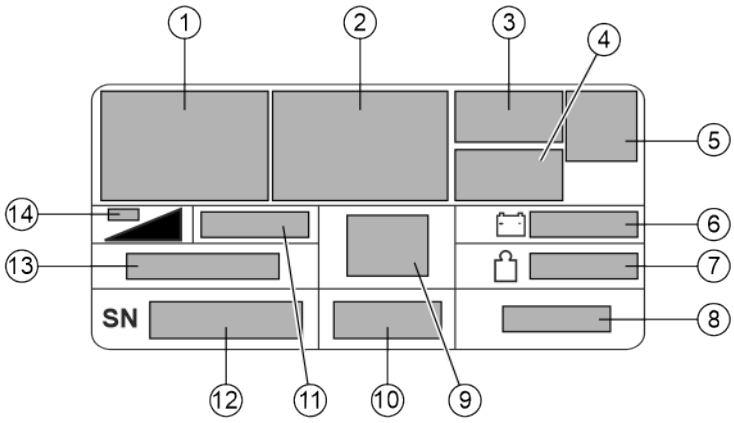

1. Nombre del fabricante
2. Domicilio social del fabricante
3. País de fabricación
4. Normativa de eliminación
5. Marcado CE
6. Peso máximo de baterías instalables
7. Peso bruto de la máquina (IEC/EN 60335-2-72 cláusula 3.114)
8. Potencia instalada
9. Clase de seguridad eléctrica de la máquina
10. Grado de protección de la máquina contra el agua y el polvo
11. Voltaje de las baterías y tipo de circuito
12. Número de serie de la máquina
13. Modelo de la máquina
14. Máxima pendiente superable

LECTURA DEL SERIAL NUMBER (POS. 12)

SN	2	0	x	x	z	z	z	z

20xx = indican el **año de fabricación** de la máquina.
zzzzzz = indican el número progresivo de máquina fabricada en el año de fabricación.

LECTURA DEL MODELO (POS. 13)

xxxx	zz

xxxx = nombre de la gama de máquinas
zz = número que identifica el modelo

POSICIÓN DE LA PLACA DE CARACTERÍSTICAS EN LA MÁQUINA

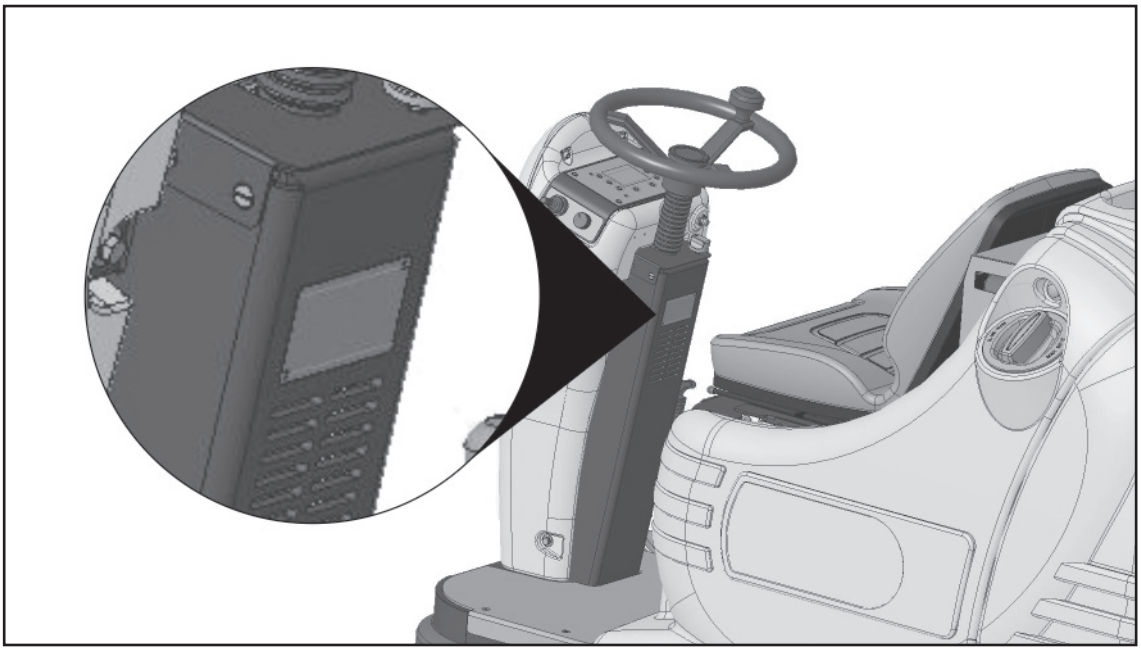

FLOORPUL®

FLOORPUL INTERNATIONAL N.V.
GENERAAL DEPREZSTRAAT 10A
B-8530 HARELBEKE

Tel. +32 (0) 56.22.40.44
Fax +32 (0) 56.22.89.74
e-mail: info@floorpul.com
website: www.floorpul.com

FLOORPUL FRANCE SAS:
1 RUE DE L'ORMETEAU
FR-77170 SERVON

Tel. +33 (0) 160.183.122
Fax +33 (0) 160.292.765
e-mail: floorpul@orange.com
website: www.floorpul.com