FLOORPUL®

TOPAZ 85S

04/2021

FR

Guide d'utilisation et d'entretien
(Traduction des instructions d'origine)

Attention ! Lisez les instructions avant d'utiliser la machine.

FR

AVANT-PROPOS

Nous vous remercions pour avoir choisi notre machine. Cette machine autolaveuse est destinée à un **usage commercial** et qui vient utilisée pour le nettoyage industriel et civil pour tout type de revêtement. Durant sa translation, l'action combinée de la brosse et de la solution détergente enlève la salissure qui vient récupérée avec le groupe d'aspiration arrière, en permettant un séchage parfait et immédiat du sol.
La machine doit être utilisée seulement dans ce but. Elle fournit les meilleures performances si elle est utilisée correctement et maintenue efficacement. Nous vous prions de bien vouloir lire cette brochure d'instruction pour la mise en route et l'entretien de votre machine. En cas de nécessité, notre service d'assistance est à disposition pour tout conseil ou intervention.
ATTENTION: Cette machine est à usage interne uniquement.
ATTENTION: Cette machine ne doit être stockée qu'à l'intérieur.

SOMMAIRE

AVANT-PROPOS 3
NORMES GENERALES DE SECURITE 4
Déplacement 4
Stockage et élimination 4
Utilisation correcte 4
Entretien 4
Transport de la machine 4
NORMES GENERALES DES BATTERIES 4
CARACTERISTIQUES TECHNIQUES 5
LEGENDE PANNEAU VOLANT 6
LEGENDE PANNEAU DES COMMANDES 6
LEGENDE DE LA MACHINE 6
LECTURE DU DISPLAY 7
Visualisation à l'allumage 7
Réglage des batteries 7
Release software 7
Visualisation commandes 7
COMMANDES DE NAVIGATION 9
General setting 9
Sélection langue display 9
Display tune (contraste display) 9
Changer le réglage des batteries 9
Display brightness (luminosité du display) 9
SYMBOLOGIE MANUEL 10
RISQUES RÉSIDUELS ET SYSTÈMES DE PROTECTION INDIVIDUELLE 10
ENSEMBLES OPTIONNELS 11

AVANT UTILISATION 12
Déplacement de la machine emballée 12
Déballage de la machine 12
Rollbar 12
Accès au compartiment des batteries 12
Installation des batteries 12
Indicateur niveau de charge des batteries 13
Recharge des batteries 13
Montage du suceur 13
Réglage du suceur 13
Réglage hauteur bavettes latérales 14
Montage et démontage des brosses 14
Réglage du volant 14
Réglage du repose-pieds 15
Réglage du siège 15

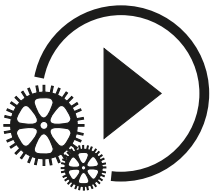

NETTOYAGE DES SOLS 16
Connexion connecteur des batteries et allumage de la machine 16
Réservoir de récupération 16
Réservoir de la solution 16
Signal de réserve solution détergente 16
Sélection niveau du débit 16
ACTIONNEMENT DE LA MACHINE 16
Travail manuel 17
Réglage pression des brosses 17
Réglage vitesse, avance et marche arrière 17
Travail en mode automatique 17
Utilisation de la brosse latérale 18
Modalité standard – 3S 18
Sélection modalité standard – 3S 18
Modalité optionnel – 3SD (Solution Saving System Doseur) 18
Sélection modalité standard – 3SD 18
Installation bidon détergent (modalité 3SD) 18
Sélection niveau détergent (modalité 3SD) 19
Système de l'ozone (optionnel) 19
Combiner le système d'ozone avec les systèmes 3S et 3SD 19
Moteur d'aspiration modalité silencieuse 19
Modalité standby 19
Klaxon 19
Bouton d'urgence 19
Frein de stationnement 19
Mouvement manuel de la machine 20
Dispositif trop plein 20

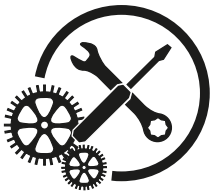

ARRET DE LA MACHINE A LA FIN DU NETTOYAGE 21
Modalité Break Washing 21
ENTRETIEN JOURNALIER 21
Vidange et nettoyage du réservoir de récupération 21
Nettoyage des filtres d'aspiration 21
Nettoyage des brosses 22
Entretien/remplacement de la brosse latérale 22
Nettoyage du bac à déchets 22
Nettoyage du suceur 22
ENTRETIEN HEBDOMADAIRE 23
Contrôle de la bavette arrière du suceur 23
Nettoyage tuyau du suceur 23
Nettoyage du réservoir solution et filtre 23
ENTRETIEN BIMESTRIEL 23
Contrôle de la bavette avant du suceur 23
ENTRETIEN SEMESTRIEL 24
Contrôle des bavettes de protection 24
CONTROLE DE FONCTIONNEMENT 24
Le moteur d'aspiration ne fonctionne pas 24
Les moteurs des brosses ne fonctionnent pas 24
Le moteur de traction ne fonctionne pas 24
La solution ne descende pas sur les brosses 25
La machine ne nettoie pas bien 25
Le suceur ne sèche pas parfaitement 25
Alarme pression des brosses 25
Production excessive de mousse 25
ENTRETIEN PROGRAMME 26
Tableau d'entretien périodique ordinaire 26

FR

NORMES GENERALES DE SECURITE

Les normes indiquées doivent être suivies scrupuleusement pour éviter des dommages pour l'opérateur et la machine.
– Lire avec attention les étiquettes sur la machine. Ne pas les effacer et les remplacer immédiatement en cas d'altération.
– **ATTENTION:** La machine doit être utilisée exclusivement par du personnel autorisé et informé sur l'utilisation.
– **ATTENTION:** Ne pas utiliser la machine sur des surfaces ayant une pente supérieure à celle indiquée sur la plaque signalétique.
– **ATTENTION:** La machine n'est pas destinée pour être utilisée par des personnes, enfants compris, lesquelles capacités physiques, sensorielles ou mentales soient réduites, ou bien avec un manque d'expérience ou de connaissance, à moins qu'elles auraient pu bénéficier, par l'intermédiation d'une personne responsable du leur sûreté, d'une surveillance ou des instructions concernant l'utilisation.
– Pendant le fonctionnement de la machine, faire attention aux autres personnes et surtout aux enfants.
– Les enfants ne doivent pas jouer avec la machine.
– Les enfants ne peuvent pas effectuer le nettoyage et l'entretien de machine.

DÉPLACEMENT

– ATTENTION: Ne pas utiliser la machine dans des zones où l'opérateur est susceptible d'être heurté par des chutes d'objets car l'appareil n'est pas équipé d'une structure de protection contre les chutes d'objets (FOPS).
– Ne pas monter de rayonnage ou d'échafaudage lorsqu'il y a des risques de chute d'objets.
– Quand la machine est dans une position de garage, enlever la clef.
– Ne pas utiliser la machine comme moyen de transport.
– Adapter la vitesse d'utilisation aux conditions d'adhérence: en particulier, ralentir avant d'affronter des virages serrés.

STOCKAGE ET ÉLIMINATION

– Température de stockage: entre 0°C et +55°C (32°F et 131°F).
– Bonne température d'utilisation: entre 0°C et +40°C (32°F et 104°F).
– L'humidité ne doit pas excéder 95%.
– Pourvoir à l'élimination des pièces consommables en suivant scrupuleusement les normes des lois en vigueur.
– Les batteries doivent être enlevées de la machine avant de son élimination.
– Assurer l'élimination des déchets spéciaux en respectant scrupuleusement les dispositions légales en vigueur.
– Quand votre machine est à l'arrêt, assurer l'élimination appropriée conformément aux dispositions légales.

UTILISATION CORRECTE

– Ne pas utiliser la machine sur des surfaces humides de liquides ou poussières inflammables (par exemple hydrocarbures, cendres ou suie).
– En cas d'incendie utiliser un extincteur à poudre. Ne pas utiliser d'eau.
– Ne pas utiliser la machine en atmosphère explosive.
– La machine est utilisée pour des opérations de nettoyage et d'aspiration. Les autres opérations devront être effectuées dans des zones interdites au personnel non autorisé et l'opérateur doit mettre chaussures appropriées.
– Signaler de façon visible les endroits où le sol est humide.
– Ne pas mélanger des détergents différents pour éviter des dégagements gazeux.
– Eviter de laisser tourner les brosses lorsque la machine est à l'arrêt pour ne pas abîmer le sol.

ENTRETIEN

– En cas d'anomalies dans le fonctionnement de la machine, s'assurer qu'elles ne dépendent pas d'une manquée d'entretien ordinaire. Dans le cas contraire, appeler le service après-vente autorisé.
– Pour réaliser les interventions de nettoyage et/ou de manutention, débrancher la connexion aux batteries.
– En cas de remplacement de pièces, commander les pièces ORIGINALES au distributeur et/ou revendeur autorisé.
– Utiliser seulement des brosses ORIGINALES.
– Ne pas enlever les protections qui réclament des outils pour les déplacer.
– Ne pas laver la machine à grand jets ou avec une haute pression ou avec des produits corrosifs.
– Toutes les 200 heures de travail, faire procéder à un contrôle par un centre d'assistance autorisé.
– Avant d'utiliser la machine, vérifier que tous panneaux et carters soient positionnés suivant les indications de ce manuel.
– Rétablir toutes les connexions électriques après n'importe quelle intervention d'entretien.

TRANSPORT DE LA MACHINE

ATTENTION: avant de transporter la machine sur un camion ou une remorque ouverte, s'assurer que:
– Tous les réservoirs soient vides.
– Le couvercle du réservoir de récupération soit bien serré.
– La machine soit solidement attachée.
Le frein électromagnétique de la machine soit engagé (non débloqué manuellement).

NORMES GENERALES DES BATTERIES

– A chaque intervention sur les batteries, porter des gants résistants aux acides et des lunettes.
– Ne pas fumer et ne pas s'approcher avec des flammes libres à proximité des batteries.
– Vérifier la disponibilité d'un extincteur dans les environs.
– Faire très attention dans le cas des pertes ou bien des écoulements de liquide parce qu'il est corrosif.
– Ne pas appuyer des outils métalliques sur les batteries pour ne courir pas des risques de court-circuit!
– Il est obligatoire de livrer les batteries épuisées, qui sont classifiées comme déchet dangereux, à une agence autorisée aux termes de la loi pour l'élimination.

FR

CARACTERISTIQUES TECHNIQUES	U/M	
Largeur de travail	mm	850
Largeur de suceur	mm	1100
Capacité de travail, jusqu'à	m^2/h	6375
Diamètre des brosses	mm	2 x 150
Vitesse de rotation des brosses	Tr/min	785
Moteur des brosses	W	2 x 650
Moteur de traction	W	1200
Moteur d'aspiration	W	2 x 570
Dépression d'aspiration	mbar	190
Type d'avancement		automatique
Vitesse d'avancement (max)	km/h	7,5
Pente maximum (max)	%	10
Réservoir d'eau propre	l	180
Réserve d'eau solution	l	20
Réservoir de récupération	l	190
Longueur machine	mm	1962
Hauteur machine avec rollbar (sans rollbar)	mm	1865 (1613)
Largeur machine (sans suceur)	mm	985
Poids de la machine (à vide et sans les batteries)	kg	445
Poids brut de la machine (selon les normes EN 60335-2-72 art. 5.z102)	kg	1075
Tension d'alimentation	V	36
Capacité des batteries	Ah_5	320
Poids des batteries	kg	380
Compartiment des batteries	mm	540 x 620 x 460
Niveau de pression acoustique (conformément à la ISO 11201 et CEI EN 60335-2-72) Lpa	dB (A)	<70
Niveau de la puissance sonore Lwa	dB (A)	<70
Classe		III
Degré de protection	IP	23
Poids machine emballée	kg	525
Dimensions emballage (LxPxH)	cm	213x181x115

FR

LEGENDE PANNEAU VOLANT

1. DISPLAY
2. BOUTON LEVEE / DESCENTE BROSSES
3. BOUTON ON/OFF MOTEUR D'ASPIRATION / SILENCIEUX
4. BOUTON LEVEE / DESCENTE SUCEUR
5. BOUTON SELECTION MODALITE
   - AUTOMATIQUE
   - MANUEL
   - BREAK WASHING
6. BOUTON MODALITE (SELECTION DU SYSTEME)
7. BOUTON DE NIVEAU DETERGENT
8. BOUTON D'AUGMENTATION MAX. VITESSE
9. BOUTON REDUCTION MAX. VITESSE

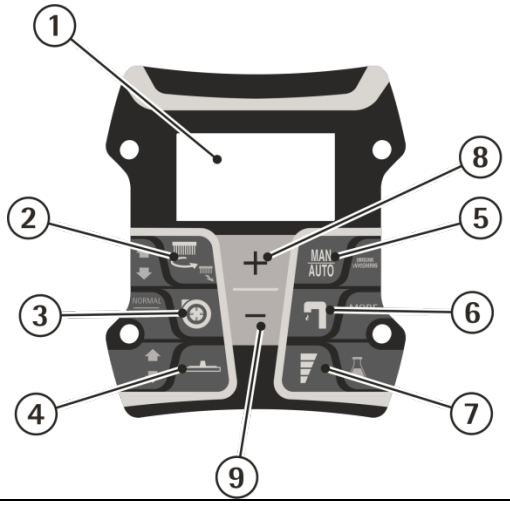

LEGENDE PANNEAU DES COMMANDES

10. BOUTON D'URGENCE
11. INTERRUPTEUR A CLEF
12. KLAXON
13. MANIPULATEUR DE DIRECTION (AVANCE/MARCHE ARRIERE)
14. SELECTEUR REGLAGE DEBIT

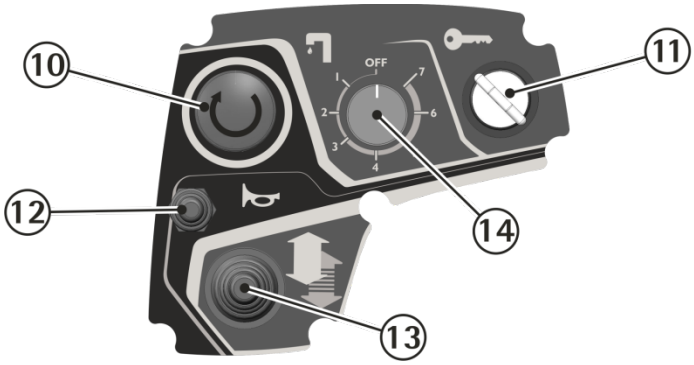

LEGENDE DE LA MACHINE

1. PANNEAU COMMANDES TABLEAU DE BORD
2. PANNEAU VOLANT
3. VOLANT
4. ROLLBAR
5. TUYAU SUCEUR
6. BOUCHON TUYAU DE VIDANGE
7. TUYAU DE VIDANGE
8. BOUCHON VIDANGE RESERVOIR DE RECUPERATION
9. RESERVOIR DE LA SOLUTION
10. RESERVOIR DE RECUPERATION
11. COUVERCLE RESERVOIR DE RECUPERATION
12. SIEGE
13. BOUCHON REMPLISSAGE SOLUTION
14. PEDALE COMMANDE DE MARCHE
15. BOUCHON VIDANGE RESERVOIR SOLUTION
16. MOTOROUE
17. PROJECTEUR
18. ENSEMBLE DE SUCEUR
19. ROUES ARRIERES
20. GROUPE D'EMBASE DES BROSSES
21. FILTRE DE LA SOLUTION DETERGENTE
22. REPOSE PIEDS
23. BROSSE LATERALE

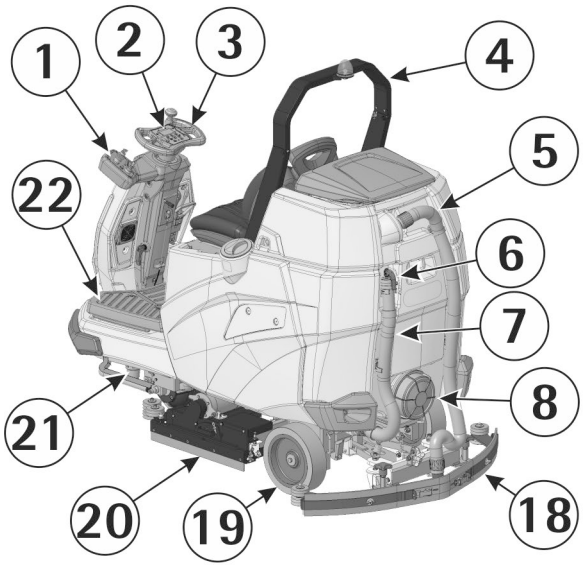

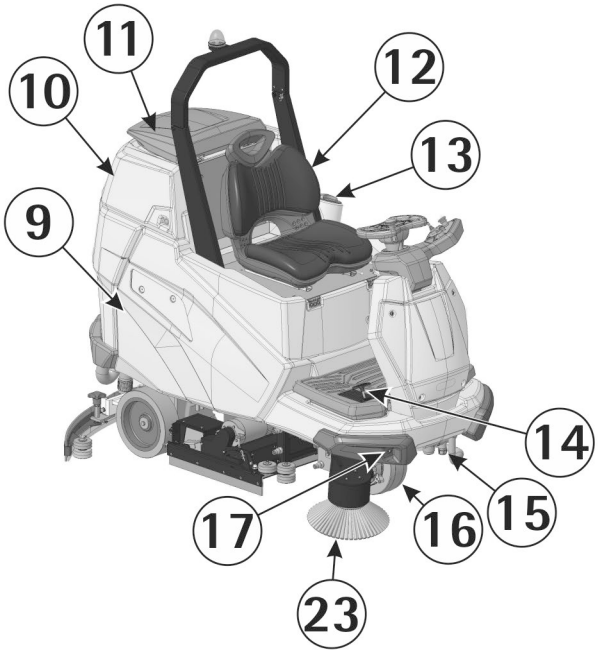

FR

LECTURE DU DISPLAY

VISUALISATION A L'ALLUMAGE

A l'allumage de la machine, le display visualise l'écran suivant.

L'écran suivant visualisera comme suit:

RELEASE SOFTWARE

Release software plaque display

Release software plaque chopper

COMPTEUR HORAIRE

RÉGLAGE DES BATTERIES

36V GEL	Réglage pour batteries Gel
36V AGM	Réglage pour batteries AGM
36V WET	Réglage pour batteries plomb/acide

VISUALISATION COMMANDES

Modalité Standard

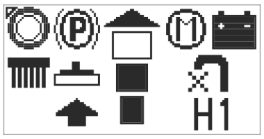

Frein de stationnement inséré		Moteur d'aspiration fermé		Levée brosses		Levée suceur		Indicateur de la vitesse maximale	Sélection modalité standard / Electrovanne ouverte
Modalité automatique		Moteur d'aspiration allumé		Descente brosses		Descente suceur			
Modalité manuel		Moteur d'aspiration modalité silencieuse		Brosses en fonction					Electrovanne fermée
Niveau de charge des batteries				Niveau pression embase des brosses	P1				Niveau de débit H1
									Sélection modalité 3S 3S
									Sélection modalité Ozone O_3
									Sélection modalité Ozone + 3S $O_3$3S

FR

Après avoir sélectionné la modalité 3S ou 3SD (voir paragraphe sélection modalité 3S/3SD), sur le display seront visualisées les commandes suivantes :

Modalité 3S

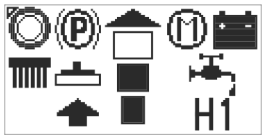

Electrovanne ouverte	
Electrovanne fermée	
Niveau de débit	H1

Modalité 3SD

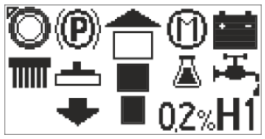

Electrovanne ouverte		Pourcentage de détergent	0,2%
Electrovanne fermée			
Niveau de débit	H1		

Depuis avoir sélectionné la modalité Ozone (voir paragraphe modalité Ozone), sur le display seront visualisées les commandes suivantes:

Modalité d'Ozone

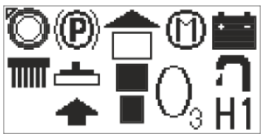

Electrovanne ouverte	
Electrovanne fermée	

Se la machine dispose de l'ozone et d'un circuit hydraulique optionnel (3S ou 3SD), et on choisit la combinaison de l'ozone avec l'un des deux, sur le display seront visualisées les commandes suivantes:

Modalité d'Ozone + 3S ou 3SD

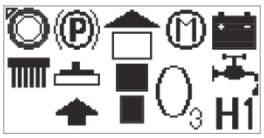

Electrovanne ouverte	
Electrovanne fermée	
Niveau de débit	H1

Après avoir sélectionné la modalité break washing (voir paragraphe sélection modalité break washing), sur le display sera visualisé l'indication suivante:

Modalité break washing

BREAK
WASHING

FR

COMMANDES DE NAVIGATION

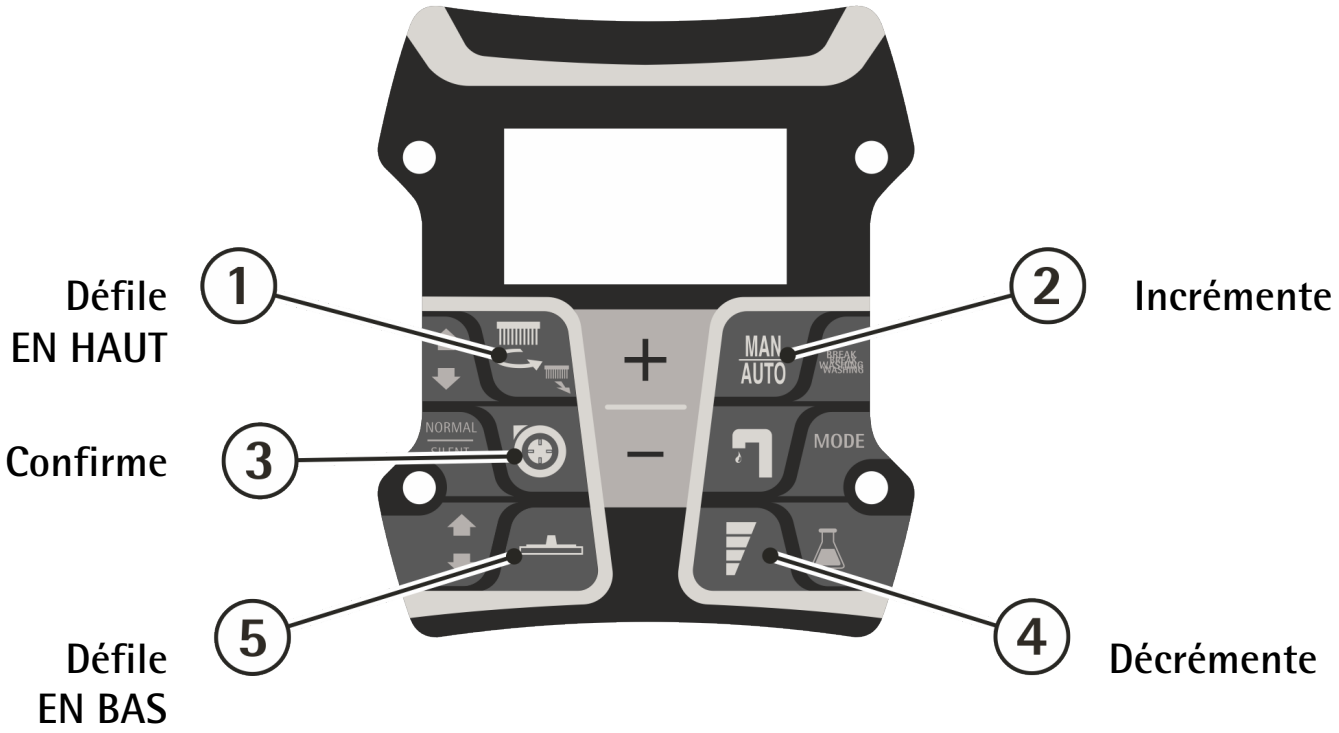

GENERAL SETTING

Pour entrer dans le menu des réglages, utiliser les boutons sur le tableau de bord et procéder comme suivant:

1. Tenir pressé simultanément les boutons (1) et (4).
2. Tourner la clef d'allumage.
3. Quand on visualise sur le display "INSERT PASSWORD:0", presser le bouton (3) pour confirmer.

Une fois entré dans le GENERAL SETTING, il sera possible changer les réglages prédéfinis suivants simplement en défilant le menu avec les commandes (1) et (5).

SELECTION LANGUE DISPLAY

Anglais est la langue de default, il est possible de la changer en Italien.
Pour sélectionner la langue il suffit visualiser d'abord le mot "Language", ensuite la sélectionner en défilant avec les boutons (2) et (4). Une fois choisie confirmer avec le bouton (3).

CHANGER LE REGLAGE DES BATTERIES

Une fois entré dans le general setting il est possible de régler la machine en fonction des batteries installées au bord (AGM / GEL / PLOMB-ACIDE).
Pour sélectionner le réglage correct, il suffit visualiser d'abord le mot "BATTERY", ensuite le sélectionner en défilant avec les boutons (2) et (4). Une fois choisi confirmer avec le bouton (3).

Un réglage incorrect peut détériorer irréparablement la batterie.
Vérifier TOUJOURS d'avoir régler le paramètre correct.
Le réglage des batteries est visible à l'allumage (voir "REGLAGE DES BATTERIES ou LECTURE DU DISPLAY").

DISPLAY TUNE (CONTRASTE DISPLAY)

Une fois entré dans le general setting il est possible d'améliorer le contraste du display en agissant sur le bouton (2) pour augmenter et sur le bouton (4) pour réduire.
Une fois choisi confirmer avec le bouton (3).

DISPLAY BRIGHTNESS (LUMINOSITE DU DISPLAY)

Une fois entré dans le general setting il est possible d'augmenter ou réduire la luminosité du display en agissant sur les boutons (2) et (4).
Une fois choisie confirmer avec le bouton (3).

FR

SYMBOLOGIE MANUEL

Symbole de lecture du manuel d'utilisation entretien. Indique à l'opérateur qu'il doit lire le manuel avant d'utiliser la machine.

Symbole d'avertissement. Lire attentivement les paragraphes précédés de ce symbole, pour la sécurité de l'opérateur et de la machine.

Symbole représentant opérations à effectuer uniquement par du personnel qualifié.

Symbole pour indiquer la partie du manuel correspondante l'utilisation de la machine.

Symbole de lecture du manuel d'utilisation entretien. Pour un bon fonctionnement du chargeur des batteries, lire le manuel du constructeur.

Symbole précédant une information sur l'utilisation correcte de la machine.

Symbole pour indiquer la partie du manuel correspondante le déballage, la préparation et l'allumage de la machine.

Symbole pour indiquer la partie du manuel correspondante à l'entretien de la machine

RISQUES RÉSIDUELS ET SYSTÈMES DE PROTECTION INDIVIDUELLE

Pour les interventions de maintenance, il est nécessaire d'avoir **les systèmes de protection individuels** suivants.
Pour toutes les installations de dispositifs externes à la machine (par exemple les batteries), **respecter scrupuleusement le manuel du constructeur.**

Symbole d'avertissement.
Risque d'écoulement d'acide des batteries.

Symbole d'obligation qu'impose de porter des lunettes de protection pour toutes les opérations d'entretien susceptibles d'entraîner un contact avec le détergent.

Symbole d'obligation, déconnecter le système des batteries en agissant sur le connecteur avant d'une opération sur la machine.

Symbole d'obligation qu'impose de porter des gants de protection pour toutes les opérations d'entretien susceptibles d'entraîner un contact avec le détergent.

FR

ENSEMBLES OPTIONNELS

Support fixation accessoires

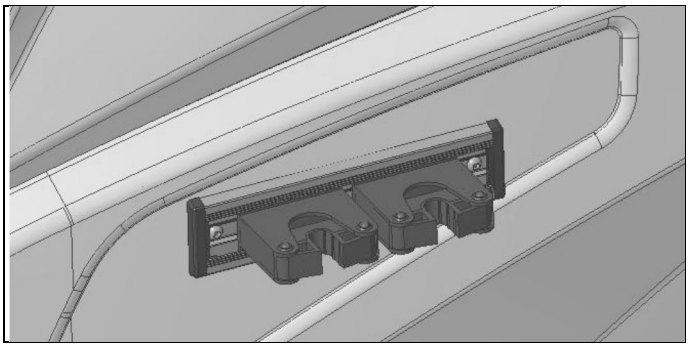

Installation d'ozone O3

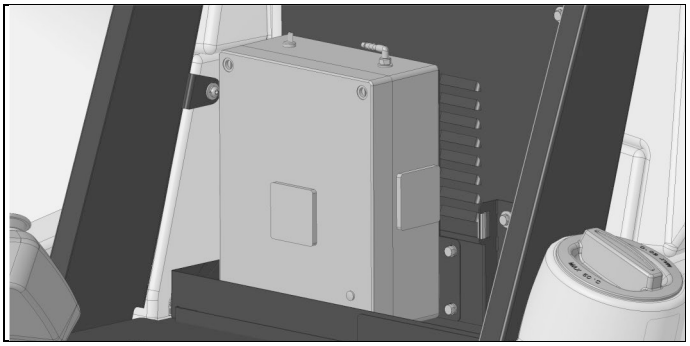

Groupe système hydrique 3SD (Solution Saving System Doseur)

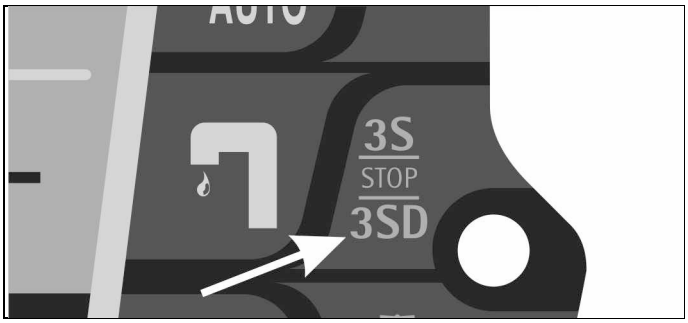

AVANT UTILISATION

DEPLACEMENT DE LA MACHINE EMBALLEE
La machine est fournie avec un emballage spécifique prévu pour le déplacement avec des chariots à fourches.
Pour les dimensions de l'emballage, voir le tableau "DESCRIPTION TECHNIQUE".

Ne pas étager plus de deux emballages.

DÉBALLAGE DE LA MACHINE
1. Enlever l'emballage extérieur.
2. Avant de libérer la machine de la palette, il est nécessaire de débloquer le frein de stationnement qui bloque la motoroue. Pour faire ça, tenir le levier (1) soulevé.
   Une corde est fournie avec la machine qui permet l'actionnement du levier (1).
   Après avoir déplacé la machine enlever la corde et la conserver pour une réutilisation éventuelle.

Lorsque le frein de stationnement est débranché manuellement, par exemple quand on doit déplacer la machine sans les batteries, éviter de parcourir rampes inclinées et encore moins stationner sur les mêmes.

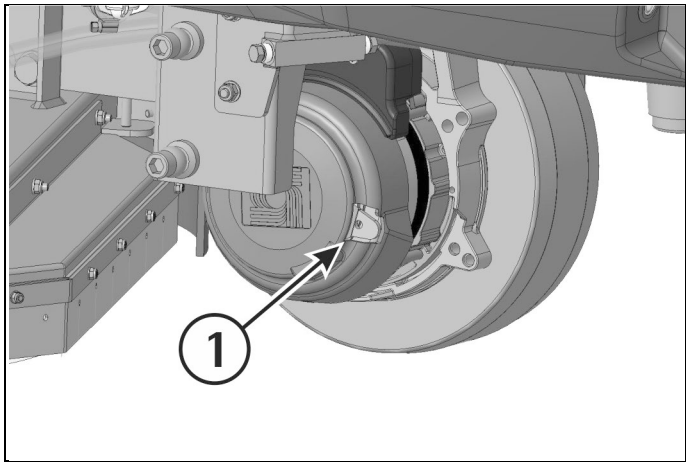

3. Libérer la machine des étriers en bois en la poussant dans le sens inverse de la marche, comme indiquée dans la figure, en évitant tous chocs violents aux pièces mécaniques.

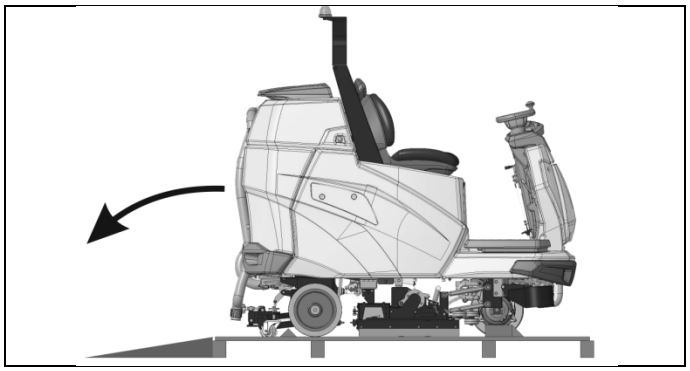

Conserver la palette et les étriers en bois pour une éventuelle nécessité de transport.
La base inclinée pour la descente de la machine n'est pas fournie avec l'emballage.

ROLLBAR
La machine est équipée d'un rollbar escamotable.
Pour faire tourner le rollbar de la position ouverte à la position fermée, ou vice versa, agir sur les arrêts (1).

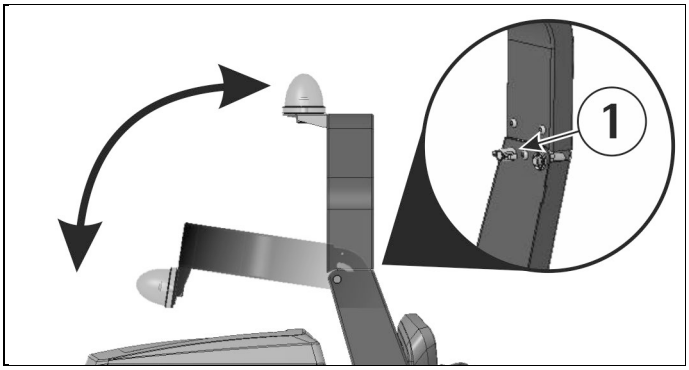

ACCES AU COMPARTIMENT DES BATTERIES
Positionner le rollbar en position ouverte.
Pour accéder au compartiment des batteries soulever la base du siège en saisissant la poignée (1).

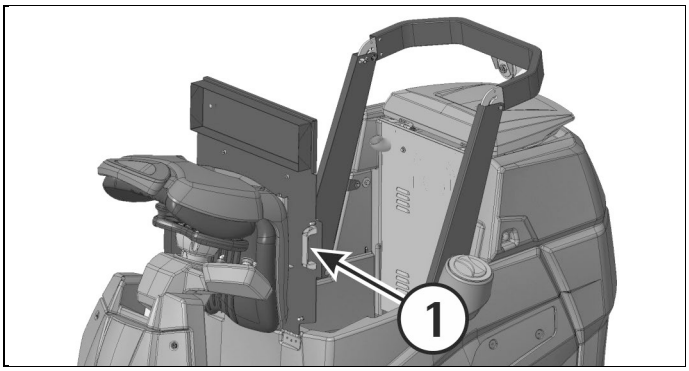

Si la machine est équipée du système hydrique optionnel 3SD, il est nécessaire d'enlever le support pour les bidons détergent après avoir soulevé la base du siège.
Pour enlever le support on doit dévisser les 6 vis de fixation.

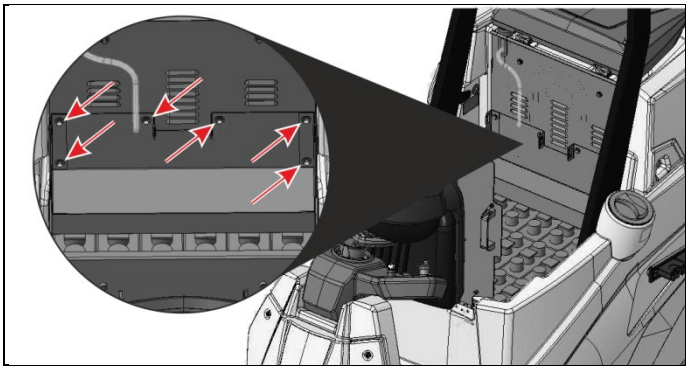

INSTALLATION DES BATTERIES
La machine standard prévoit le réglage pour batteries plomb/acide. Pour des réglages différents, voir paragraphe "REGLAGE BATTERIES".
Elles doivent être déplacées avec des moyens de levage appropriés (tant pour le poids, d'évaluer en fonction des batteries choisies, que pour le système d'accrochage). Les batteries doivent en outre répondre aux demandes de la Norme CEI EN 60254-1.

Pour l'entretien et la recharge des batteries, il est indispensable de se conformer scrupuleusement aux instructions du constructeur ou de son représentant. Toutes les opérations d'installation et d'entretien doivent être réalisées par du personnel qualifié, en utilisant des dispositifs de protection appropriés.

Pour l'installation des batteries il est nécessaire d'accéder au compartiment des batteries comme indiqué dans le paragraphe "ACCES AU COMPARTIMENT DES BATTERIES".
1. Positionner les batteries dans le compartiment des batteries.

2. **Connecter les bornes du câble connecteur en respectant les polarités et en faisant attention de ne pas mettre en court-circuit les batteries avec des outils.**

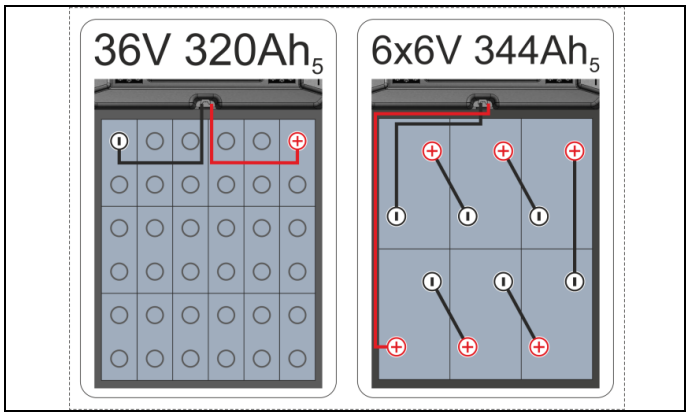

INDICATEUR NIVEAU DE CHARGE DES BATTERIES
Le niveau de la charge des batteries est visualisé sur le display avec le symbole correspondant (voir "VISUALISATION DES COMMANDES").

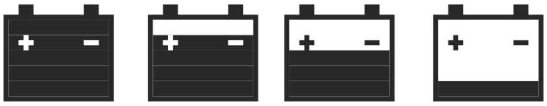

Quand le dernier segment de la charge commence à clignoter, la batterie est presque déchargée et la fonction de la rotation des brosses est déshabilitée. L'électrovanne s'éteint, l'embase se soulève, le moteur d'aspiration s'éteint.

Quand aussi le dernier segment de la charge s'éteint, la batterie apparaît en plein écran, les fonctions actives sont réinitialisées et on ne peut pas les réactiver. Seule la traction reste active pour le transfert éventuel.

RECHARGE DES BATTERIES

Il est recommandé d'utiliser un chargeur des batteries avec un courant adéquat pour les batteries utilisées, tension de sortie SELV (très basse tension de sécurité - Safety Extra Low Voltage) de 36Vdc et conforme aux normes IEC/EN 60335-1 et IEC/EN 60335-2-29.

1. Insérer le connecteur (2) du chargeur des batteries dans le connecteur des batteries (1).
2. Procéder à la recharge.

Une fois que la recharge des batteries a été terminée:
3. Débrancher le connecteur chargeur des batteries (2) du connecteur des batteries (1).
4. Brancher donc le connecteur des batteries (1) au connecteur de la machine (3).

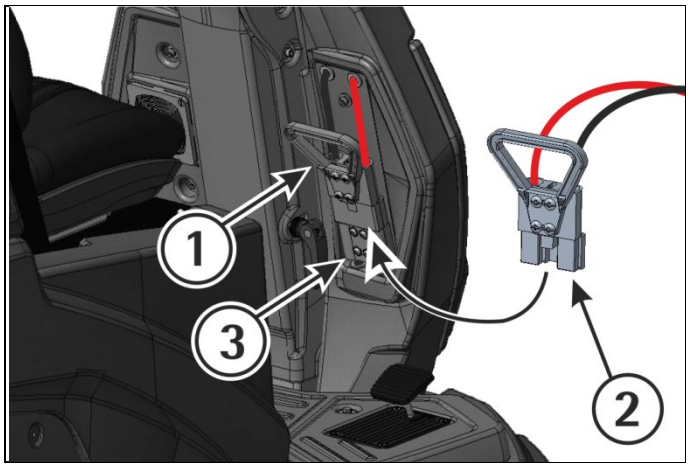

MONTAGE DU SUCEUR
1. Insérer, en faisant glisser à l'intérieur des boutonnières présentes sur le support (1) les deux colonnettes (2) situées sur la partie supérieure du suceur (3).
2. Pour bloquer le suceur, visser les colonnettes (2).
3. Enclencher le tuyau du suceur (4) dans son manchon, en respectant sa position comme indiquée dans la figure.

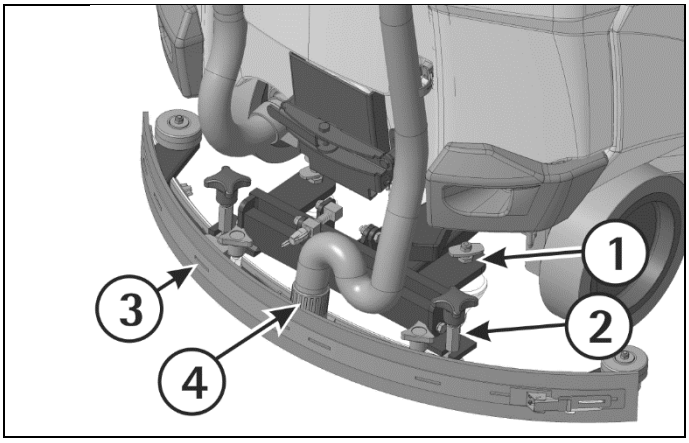

REGLAGE DU SUCEUR
Afin de garantir un séchage parfait du suceur, la bavette arrière doit avoir une courbure du bord inférieur sur toute sa longueur. Pour le réglage il est nécessaire de se mettre dans les conditions de travail et par conséquent avec l'aspirateur allumé et les brosses en état de marche avec la solution détergente.

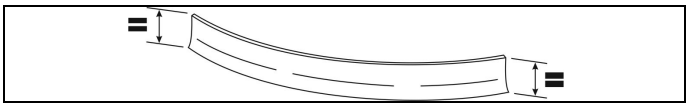

Le bord inférieur est trop courbé
Enlever la pression en agissant sur la vis (5) dans le sens inverse aux aiguilles d'une montre.

Le bord inférieur est peu courbé
Augmenter la pression en agissant sur la vis (5) dans le sens des aiguilles d'une montre. Contrôler que les roues que règlent la hauteur, ne doivent pas appuyer sur le sol, dans ce cas les régler comme indiqué dans le paragraphe suivant "Réglage hauteur".

La courbure n'est pas uniforme
Régler l'inclinaison du suceur en agissant sur le registre (6) dans le sens inverse aux aiguilles d'une montre pour augmenter la courbure sur la partie centrale ou dans le sens des aiguilles d'une montre pour augmenter la courbure sur les extrémités.

Réglage hauteur
Une fois réglées la pression et l'inclinaison du suceur, il faut fixer cette situation optimale en faisant effleurer les roues sur le sol. Tourner dans le sens des aiguilles d'une montre les registres (7) pour baisser les roues ou dans le sens inverse aux aiguilles d'une montre pour les soulever. Les roues doivent être réglées de la même mesure. Pour agir sur le registre (7), desserrer les écrous (8), régler la hauteur et ensuite fixer le réglage en vissant les écrous (8).

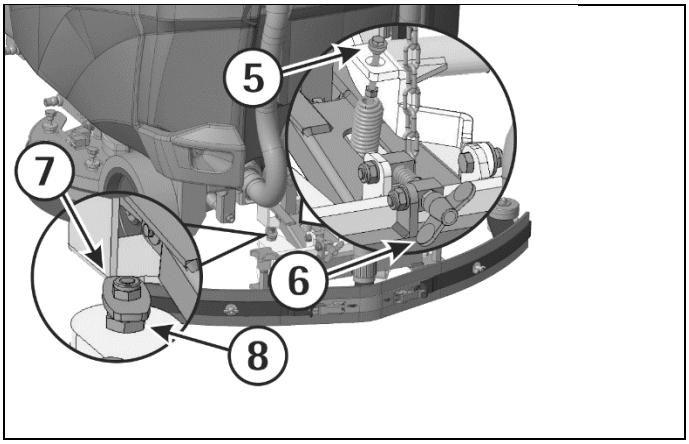

REGLAGE HAUTEUR BAVETTES LATERALES

Pour régler les bavettes latérales il est nécessaire d'agir sur les vis de réglage (1) et (2) depuis avoir desserré les écrous de blocage supérieurs. En dévissant, la bavette descende, en vissant la bavette se monte. La raison du réglage est d'obtenir une courbure homogène de la bavette.
Depuis avoir terminé le réglage, serrer les écrous de blocage pour fixer la position.

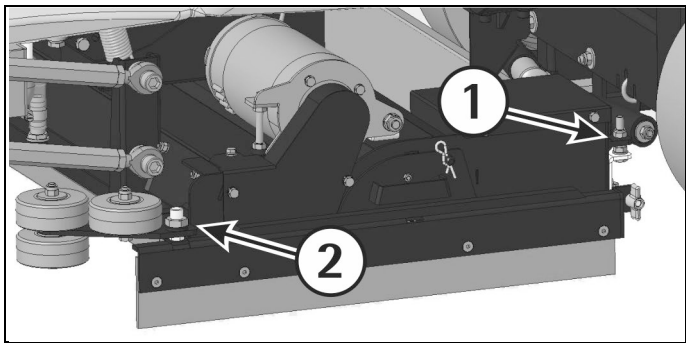

MONTAGE ET DEMONTAGE DES BROSSES

Normalement la machine est livrée avec les brosses montées.
Pour monter et démonter les brosses des deux côtés:

1. Se positionner à la position de conduite.
2. Tourner la clef (1) dans le sens des aiguilles d'une montre pour allumer la machine.

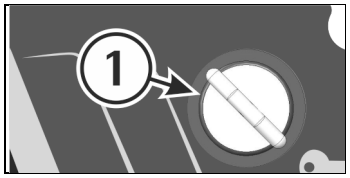

3. Vérifier que la machine soit réglée en modalité manuelle, sinon appuyer sur le bouton (2) et sur le display vient visualisé le symbole correspondant.

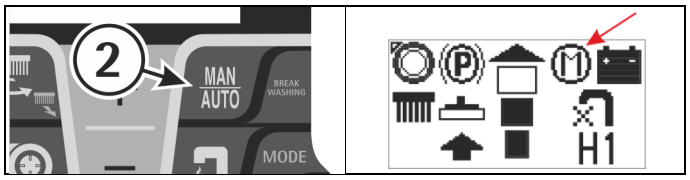

4. Vérifier que la pression des brosses soit en P1, sinon, aller à la section "REGLAGE PRESSION DES BROSSES".

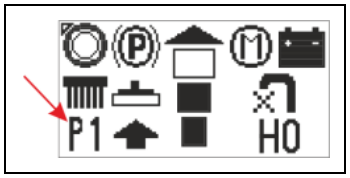

5. Faire descendre l'embase des brosses sur le sol en pressant le bouton (3).

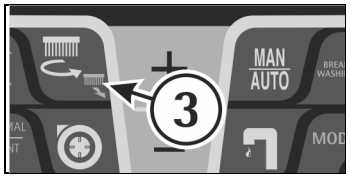

6. Tourner la clef dans le sens inverse aux aiguilles d'une montre pour fermer la machine.
7. Débloquer la barre de la bavette latérale depuis avoir libéré le pommeau (4).
8. Ouvrir la barre de la bavette latérale (5) comme indiqué dans la figure.

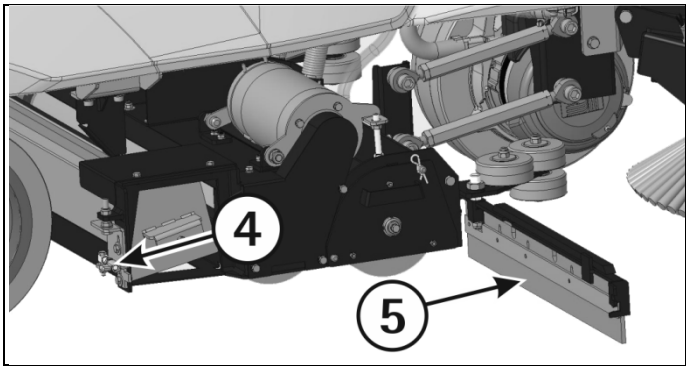

9. Extraire la plaque du support (6) des brosses en la tirant vers l'extérieur empoignant la poignée appropriée.
10. Extraire la brosse (7).

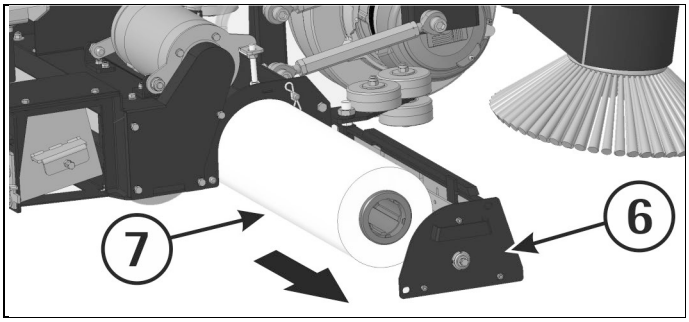

11. En remontant la brosse, l'insérer dans l'embase à la partie où la siège est plus profonde. La partie contraire doit être vers la plaque du support.
12. Repositionner ensuite la plaque du support (6) et enfin repositionner la barre de la bavette latérale (5) en la bloquant avec le pommeau (4).

REGLAGE DU VOLANT

En agissant sur le levier (1), il est possible de déverrouiller le volant pour l'ajuster à distance de l'opérateur.

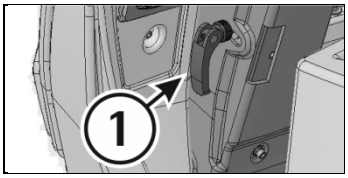

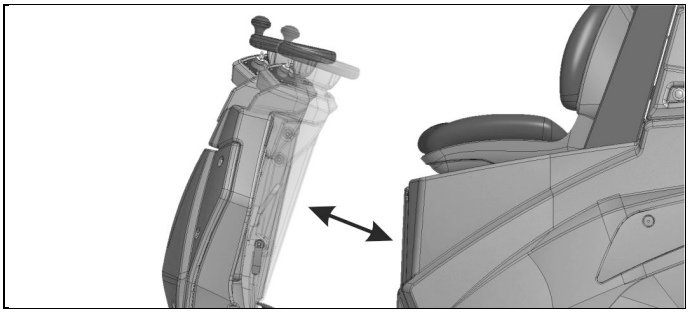

Pour augmenter et diminuer la force de serrage du levier, tourner l'embout.

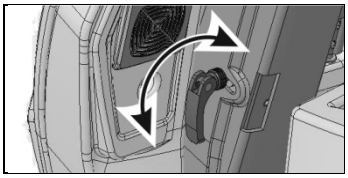

RÉGLAGE DU REPOSE-PIEDS

Agir sur le pommeau (1) pour régler la hauteur du repose-pieds.

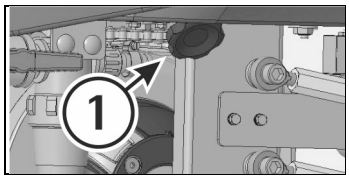

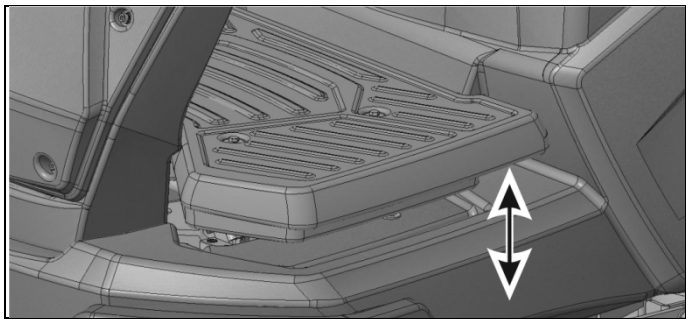

RÉGLAGE DU SIÈGE

Agir sur le levier (1) pour régler la position du siège.

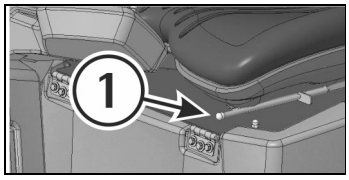

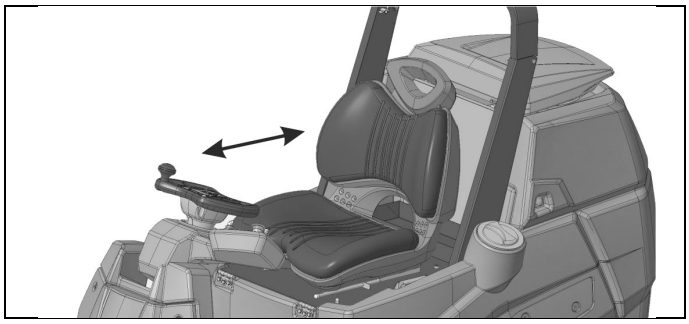

NETTOYAGE DES SOLS

CONNEXION CONNECTEUR DES BATTERIES ET ALLUMAGE DE LA MACHINE

Une fois que la recharge des batteries a été terminée:

1. Débrancher le connecteur (2) chargeur des batteries du connecteur des batteries (1).
2. Brancher le connecteur des batteries (1) au connecteur de la machine (3).

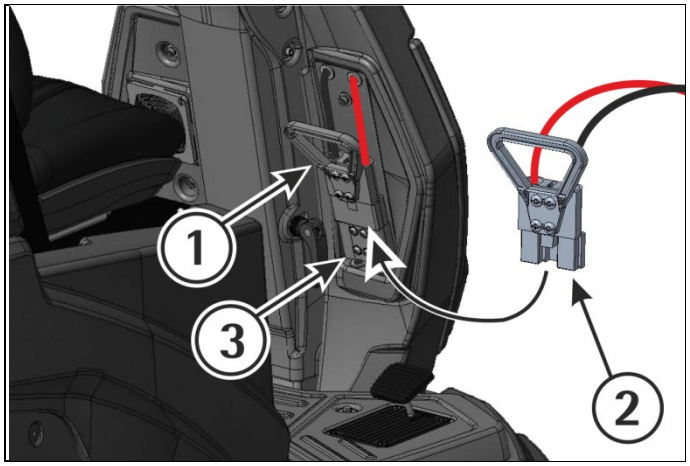

RÉSERVOIR DE RÉCUPÉRATION

Vérifier que le capuchon (1) du flexible de vidange soit correctement serré et positionné dans son siège.
Le réservoir de récupération est équipé avec un couvercle (2) qui vient bloqué grâce à la dépression provoquée du moteur d'aspiration pendant l'utilisation.
Enfin, vérifier le serrage correct du levier de fermeture (4) de la porte de nettoyage (5) située dans la partie inférieure du réservoir.

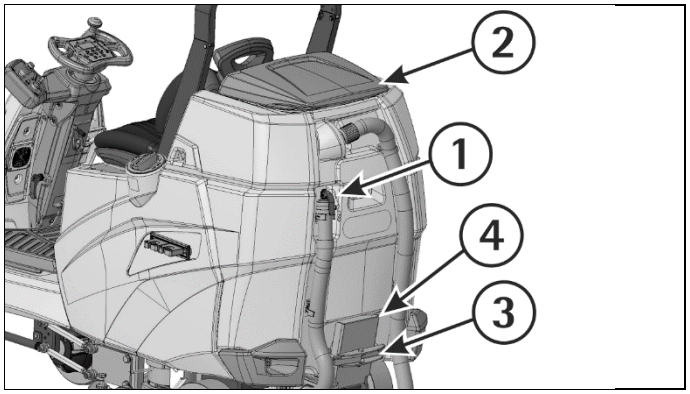

RESERVOIR DE LA SOLUTION

La capacité du réservoir de solution est indiquée dans les caractéristiques techniques.
Dévisser le bouchon de remplissage qui se trouve dans le côté gauche de la machine et remplir le réservoir de solution avec de l'eau propre, à une température inférieure à 50°C. Ajouter le détergent liquide à la concentration et avec les modalités prévues par le fabricant. Pour éviter la formation d'une quantité excessive de mousse, qui nuirait au moteur d'aspiration, utiliser un pourcentage minimum de détergent.

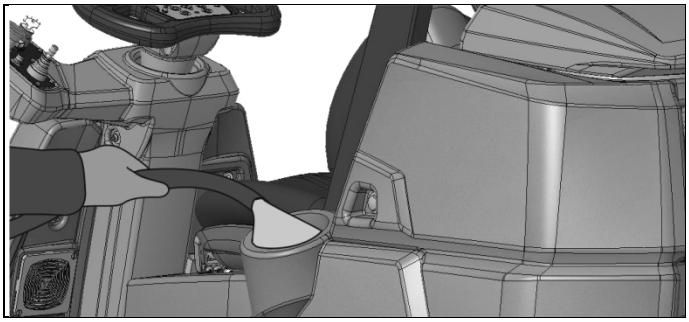

Visser le couvercle du réservoir de la solution.

Utiliser toujours du détergent à mousse modérée.
Se protéger contre les contacts accidentels ou les éclaboussures avec les dispositifs de protection fournis par le fabricant du détergent.
Pour éviter avec sécurité la production de la mousse, avant de commencer le travail, introduire dans le réservoir de récupération une quantité minimale de liquide antimousse.
Ne pas utiliser des acides à l'état pur.

SIGNAL DE RESERVE SOLUTION DETERGENTE

Lorsque le H_2O apparaît sur le display, cela signifie que la machine est entrée en réserve du détergent qui correspond à environ 20 litres.
L'indication alterne une visualisation du display à une indication en plein display.

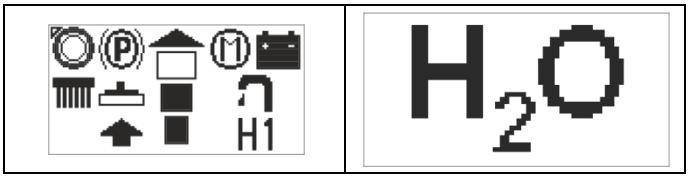

SELECTION NIVEAU DU DEBIT

En agissant sur le sélecteur (1) l'utilisation de l'électrovanne est activée ou désactivée.
Le niveau change la valeur de H de H1 à H7 et le niveau de débit apparaît instantanément sur le display.

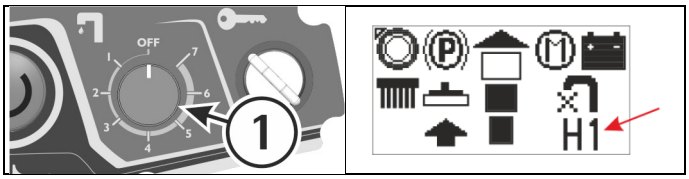

En modalité standard le débit de détergent reste comme défini.
En modalité 3S le débit de détergent change en fonction de la vitesse.

ACTIONNEMENT DE LA MACHINE

Un dispositif de sûreté empêche le mouvement de la machine si l'opérateur n'est pas bien positionné sur le siège.

Pour demarrer la machine:

1. Se positionner à la position de conduite.
2. Tourner la clef (1) dans le sens des aiguilles d'une montre pour allumer la machine.
3. Vérifier l'état de charge des batteries sur le display.
   Automatiquement la machine passe en mode de fonctionnement manuel (MAN).
4. Sélectionner la direction en agissant sur le manipulateur (2).

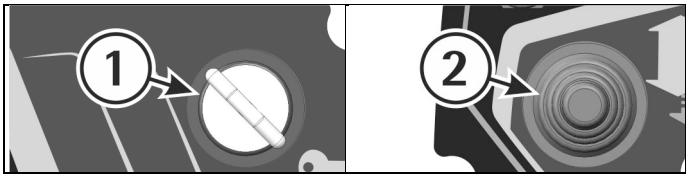

TRAVAIL MANUEL

1. Vérifier que la machine soit réglée en modalité manuelle, sinon appuyer sur le bouton (1) et sur le display vient visualisé le symbole correspondant.

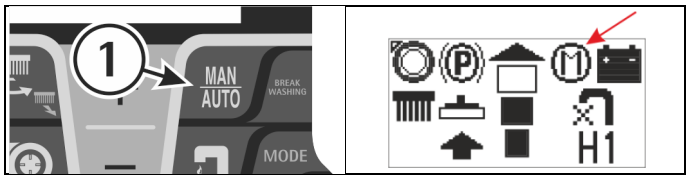

2. Presser le bouton du moteur d'aspiration (2); le symbole du moteur d'aspiration change d'éteint à allumé et le moteur d'aspiration commence à aspirer.

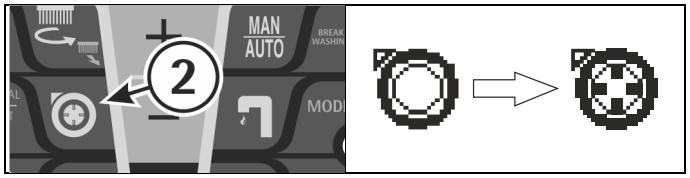

3. Régler le niveau de débit de la solution détergente à l'aide du sélecteur (3).

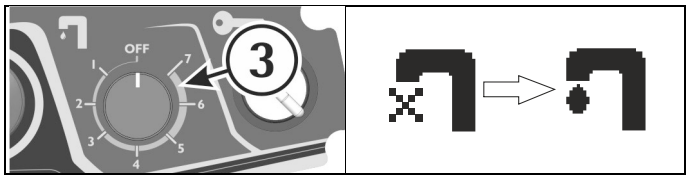

4. Faire descendre l'embase des brosses sur le sol en pressant le bouton (4); sur le display vient visualisé premièrement le symbole de la descente et ensuite lequel de l'actionnement des moteurs des brosses qui s'activent avec la fonction de la marche.

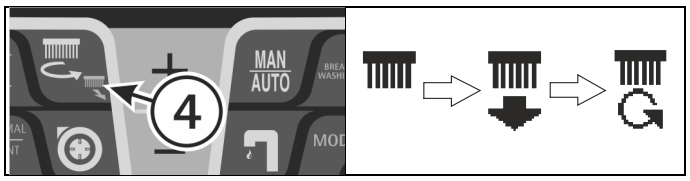

5. En agissant sur le bouton (5) baisser le suceur.

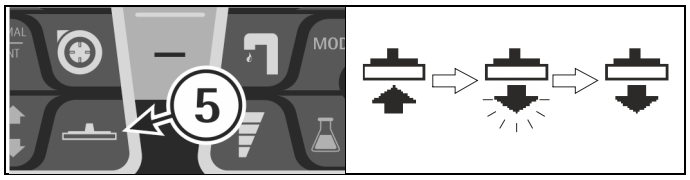

6. Pendant les premiers mètres contrôler que le réglage du suceur garanti un séchage impeccable et que le débit de la solution détergente soit adéquat. Il doit être suffisant pour mouiller uniformément le sol en évitant l'écoulement de la solution détergent des bavettes de protection. On vous fait remarquer que la quantité correcte de la solution détergente est toujours en fonction de la nature du sol, de l'importance de la saleté et de la vitesse.

En modalité manuel:
- si avec le moteur d'aspiration éteint on va baisser le suceur, automatiquement le moteur d'aspiration s'allume;
- si avec le suceur bas on va éteindre le moteur d'aspiration, le suceur se soulève et le moteur d'aspiration s'éteint.

RÉGLAGE PRESSION DES BROSSES

Pour régler la pression des brosses, appuyer deux fois sur le bouton (1).

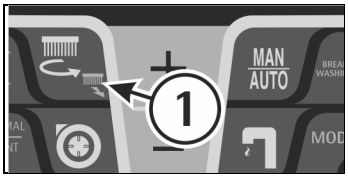

Sur le display deviendra clignotant la valeur de P1 à P8.
Appuyer sur les boutons (+) et (-) pour sélectionner la pression, à la fin des éclairs la valeur est réglée.

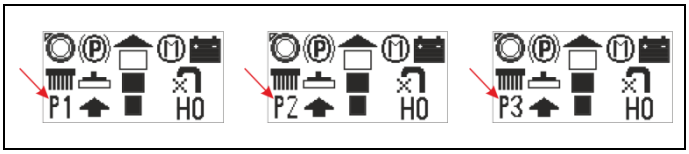

REGLAGE VITESSE, AVANCE ET MARCHE ARRIERE

Avant de déplacer la machine, sélectionner le niveau de la vitesse maximale pendant le travail. Agir sur les boutons (+) et (-), le niveau de la vitesse vient visualisée sur le display.

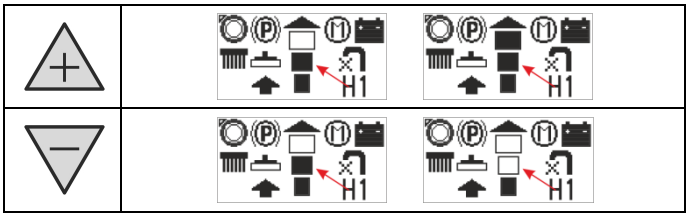

Pour déplacer la machine, sélectionner la direction en agissant sur le manipulateur (1) situé sur le panneau de bord.

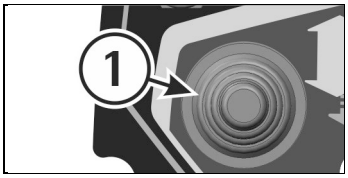

Appuyer sur la pédale (2) positionnée sur le repose-pied pour habiliter la marche. Utiliser la pédale (2) pour régler la vitesse pendant le travail. La vitesse changera de la vitesse minimale à la maximale précédemment définie et visualisée sur le display.

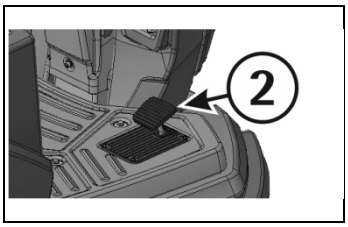

Si on sélectionne la marche arrière l'embase reste baissé et le suceur se soulève.
Quand on reprend la marche en avant, le suceur descend.

TRAVAIL EN MODE AUTOMATIQUE

L'actionnement automatique est utile pour simplifier le travail de l'opérateur.

1. Vérifier que la machine soit réglée en modalité automatique, sinon appuyer sur le bouton (1) et sur le display vient visualisé le symbole correspondant.

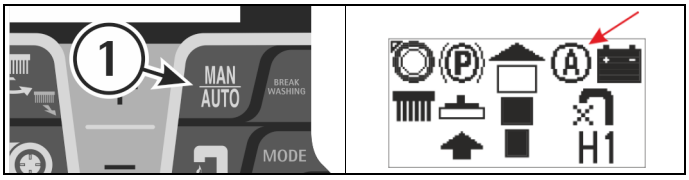

2. Appuyer sur la pédale de la marche positionnée sur le repose-pied.

Une fois pressée, la machine avance en marche avant, l'embase descend et simultanément le suceur descend, donc l'électrovanne

s'habilite, les brosses commencent à tourner et le moteur d'aspiration s'allume.
Avant de démarrer la machine, et donc avant d'appuyer la pédale de la marche, on peut définir: pression de l'embase, niveau détergent.
Les valeurs définies apparaissent instantanément sur le display.
Pour régler le débit détergent voir dans "SELECTION NIVEAU DU DEBIT".
A l'arrêt de la marche l'électrovanne se ferme, les brosses s'arrêtent et après 30 secondes le moteur d'aspiration s'arrête.

Si pendant le travail en modalité automatique on presse le bouton de l'embase ou du suceur, la machine passe en modalité manuel.

UTILISATION DE LA BROSSE LATERALE

Pour balayer avec la brosse latérale, baisser le levier 1.

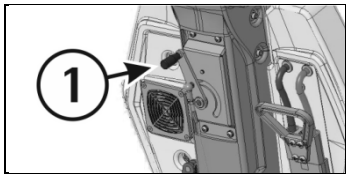

MODALITE STANDARD – 3S
La machine régule toujours le débit de la solution détergente par un manipulateur 8 positions (voir dans "SELECTION NIVEAU DU DEBIT").
En modalité standard le débit de la solution détergente est constant par rapport à la quantité sélectionnée avec le manipulateur.
En modalité 3S la machine modifie le débit du flux solution détergente sélectionné avec le manipulateur en fonction de la vitesse jusqu'au maximum réglé, afin d'avoir une quantité d'eau constante par m^2.
Si la machine est à l'arrêt, l'électrovanne se ferme.

SÉLECTION MODALITÉ STANDARD – 3S

Pour passer d'une modalité à une autre, appuyer une fois sur le bouton (1).

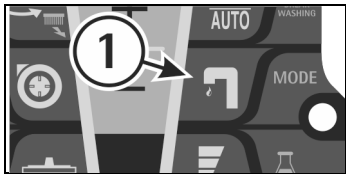

Le symbole du circuit correspondent commence à clignoter sur le display (voir dans "SELECTION NIVEAU DU DEBIT").

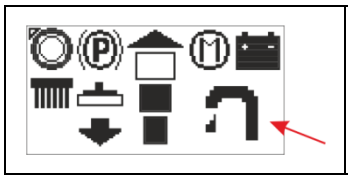

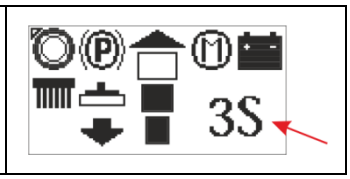

Utiliser les boutons (2) de navigation pour sélectionner la modalité désirée.

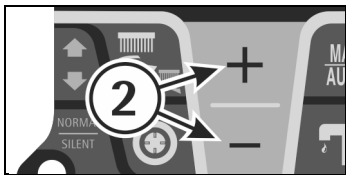

Après quelques secondes, le symbole s'arrête de clignoter et la modalité est sélectionnée.

MODALITE OPTIONNEL – 3SD (SOLUTION SAVING SYSTEM DOSEUR)
Il est un système qui permet le dosage prédéfini de la quantité à pourcentage du détergent qui se mélangera avec l'eau provenant du réservoir de la solution.
La machine règle toujours le débit d'eau détergent avec le manipulateur à 8 positions (voir dans "SELECTION NIVEAU DU DEBIT").

Si le système de dosage automatique n'est pas utilisé pendant une longue période, il est conseillé de laver les tuyaux uniquement avec de l'eau en faisant fonctionner la pompe pendant quelques minutes. Pour ce faire, utiliser un bidon rempli uniquement d'eau.

SELECTION MODALITE STANDARD – 3SD

Pour passer d'une modalité à une autre, appuyer une fois sur le bouton (1).

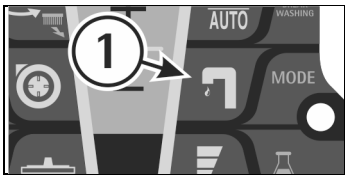

Le symbole du circuit correspondent commence à clignoter sur le display (voir dans "SELECTION NIVEAU DU DEBIT").

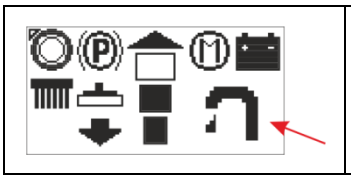

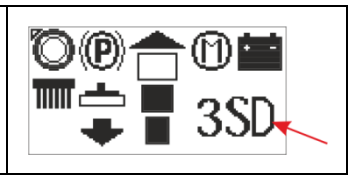

Utiliser les boutons (2) de navigation pour sélectionner la modalité désirée.

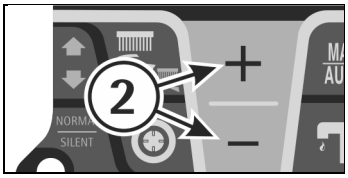

Après quelques secondes, le symbole s'arrête de clignoter et la modalité est sélectionnée.

INSTALLATION BIDON DETERGENT (MODALITE 3SD)
Pour utiliser la machine en modalité 3SD, il est nécessaire d'installer le bidon contenant le détergent comme suit:

Insérer le bidon dans le logement approprié.

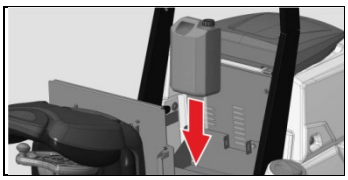

Enlever le bouchon du bidon et le remplacer par l'adaptateur. Le tuyau doit toucher le fond du bidon.

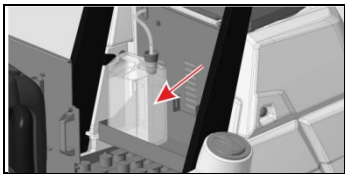

Fixer le bidon avec la courroie.

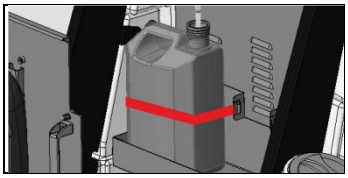

Choisir toujours le détergent en fonction de la saleté à laver et suivre scrupuleusement les instructions du fabricant.
Ne pas mélanger des détergents de types différents.

Si le système de dosage automatique n'est pas utilisé pendant une longue période, il est conseillé de laver les tuyaux uniquement avec de l'eau en faisant fonctionner la pompe pendant quelques minutes. Pour ce faire, utiliser un bidon rempli uniquement d'eau.

SELECTION NIVEAU DETERGENT (MODALITE 3SD)
Lorsque l'utilisation de la machine en modalité 3SD, il est nécessaire de régler la quantité du détergent à utiliser.

Pour sélectionner le niveau du détergent, appuyer sur le bouton (1).

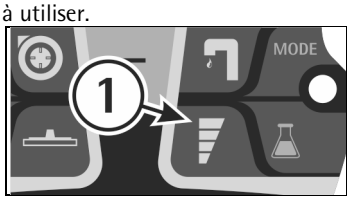

La valeur en pourcentage commencera à clignoter sur le display.

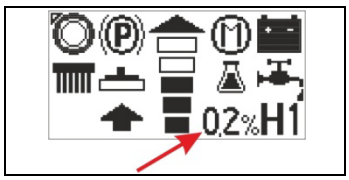

Appuyer sur les boutons de navigation (2) pour sélectionner la quantité du détergent désirée.

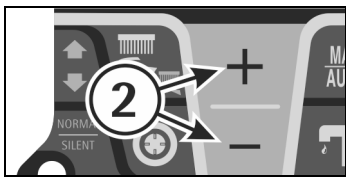

Après quelques secondes, la valeur s'arrête de clignoter et le pourcentage de détergent est sélectionné.
Avec la valeur 0%, on utilise seule l'eau pour laver.

SYSTEME DE L'OZONE (OPTIONNEL)
La machine peut produire de l'eau avec un niveau d'ozone suffisamment haut pour pouvoir créer la désinfection sur les surfaces traitées.

Pour passer d'une modalité à l'autre, appuyer une fois sur le bouton (1).

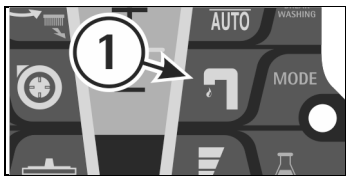

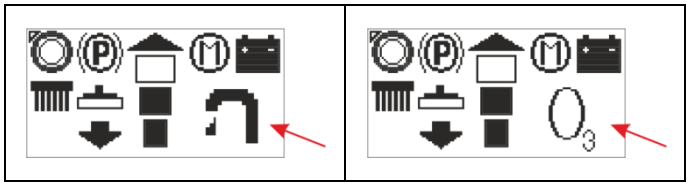

Quand l'indication O3 cesse de clignoter, le système est sélectionné.

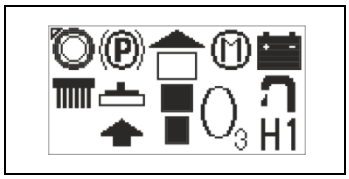

Pour utiliser au mieux le système d'ozone, procéder de la manière suivante:
1. S'assurer que l'intérieur du réservoir solution soit propre, éventuellement le rincer en faisant au moins deux remplissages et deux vidanges.
2. Remplir le réservoir de la solution avec de l'eau du robinet (ne rajouter aucun détergent).

La production d'ozone est instantanée et n'est produite que lorsque l'eau est distribuée. Pendant le travail, le symbole du système clignote pendant la production d'ozone.

L'ozone est un gaz avec une odeur très pénétrante et peut être irritante.

L'eau ozonée est fortement oxydante, par conséquent, pour préserver de l'oxydation (rouille) les parties métalliques de la machine, il est convenable de faire au moins une fois par semaine, un rinçage avec de l'eau sur toute la partie basse de la machine.

A la fin du travail il n'est pas nécessaire de vider le réservoir de la solution.

COMBINER LE SYSTEME D'OZONE AVEC LES SYSTEMES 3S ET 3SD
Si la machine, en plus d'être équipée du système d'ozone, est aussi munie d'un des deux circuits 3S ou 3SD, il est possible de travailler à la fois avec l'ozone et avec dosage d'eau.
Comme le travail avec l'ozone doit être effectué uniquement avec de l'eau propre, seul la modalité 3S combiné à l'ozone sera possible.
Pour passer d'une modalité à l'autre, appuyer une fois sur le bouton (1).

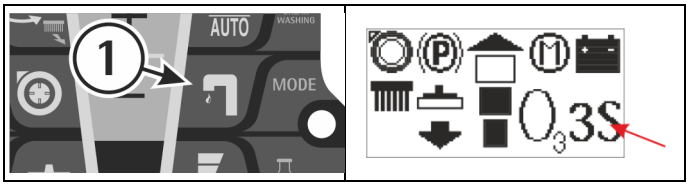

MOTEUR D'ASPIRATION MODALITE SILENCIEUSE
Il est possible de démarrer la modalité silencieuse du moteur d'aspiration en pressant pour quelques secondes le bouton d'allumage (1) du même moteur.
Quand la modalité silencieuse est démarrée, le symbole sur le display change.

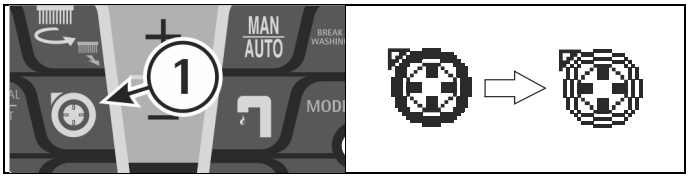

MODALITE STANDBY
Après 10 minutes d'inactivité, si la machine est allumée, elle passe en modalité stand-by. Un bip retentit, toutes les fonctions sont restaurées et le display s'éteint.
Pour reprendre le travail, éteindre et rallumer la machine en utilisant l'interrupteur à clef.

KLAXON
La machine est équipée d'un klaxon qui s'active en appuyant sur le bouton (1).

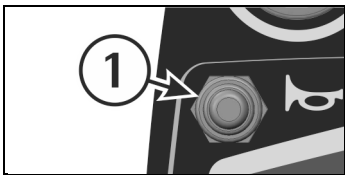

BOUTON D'URGENCE
Dans le cas d'une urgence appuyer sur le bouton (1) situé sur le tableau de bord. Les fonctions et la marche s'arrêtent instantanément.
Pour les rétablir, tourner le bouton dans le sens des aiguilles d'une montre.

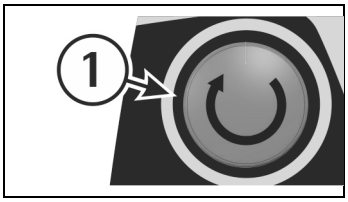

FREIN DE STATIONNEMENT
La machine est équipée d'un frein de stationnement sur la motoroue, qui agit au relâchement total de la pédale ou quand la machine est sans les batteries. Pour arrêter la machine, il est suffisant de relâcher la pédale. Le frein reste inséré jusqu'à ce que la pédale soit à nouveau pressée. Quand les batteries sont connectées et quand l'interrupteur à clef est positionné sur 1, sur le display vient visualisé le frein inséré.

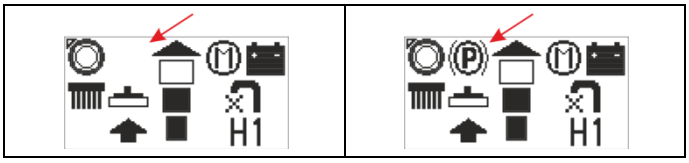

MOUVEMENT MANUEL DE LA MACHINE

Pour mouvementer la machine manuellement, il est nécessaire de débloquer le frein de stationnement qui bloque la motoroue. Pour faire ça, tenir le levier (1) soulevé. Une corde est fournie avec la machine qui permet l'actionnement du levier (1).
Après avoir déplacé la machine enlever la corde et la conserver pour une réutilisation éventuelle.

Lorsque le frein de stationnement est débranché manuellement, par exemple quand on doit déplacer la machine sans les batteries, éviter de parcourir rampes inclinées et encore moins stationner sur les mêmes.

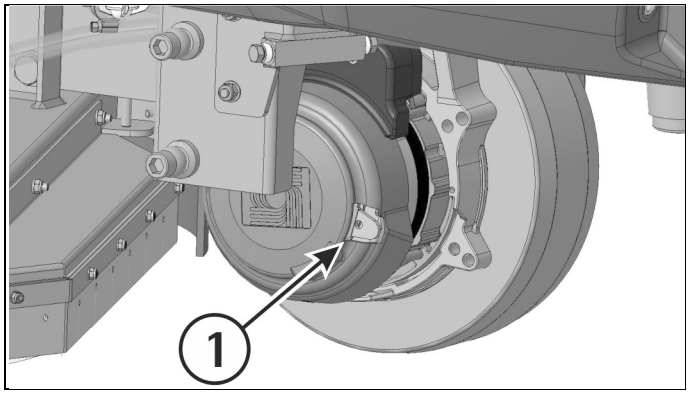

DISPOSITIF TROP PLEIN

Pour éviter des dommages sérieux aux moteurs d'aspiration, la machine est équipée d'un flotteur qui intervient lorsque le réservoir de récupération est plein. La machine indique la visualisation du symbole sur le display.

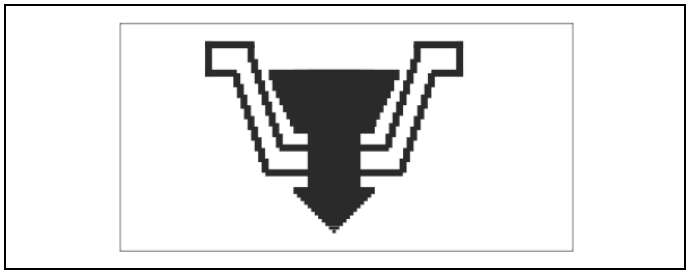

Dans ce cas, il est nécessaire de procéder à la vidange du réservoir de récupération (voir paragraphe "VIDANGE ET NETTOYAGE DU RESERVOIR DE RECUPERATION").

ARRET DE LA MACHINE A LA FIN DU NETTOYAGE

MODALITE BREAK WASHING

EN MODE DE TRAVAIL SOIT AUTOMATIQUE QUE MANUEL:

1. A la fin du cycle de lavage, en appuyant sur le bouton (1) on active le fonctionnement BREAK WASHING.

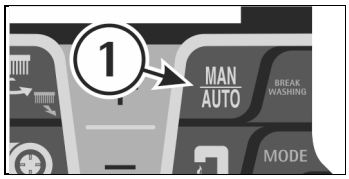

2. Lorsque la modalité est insérée, sur le display apparaît l'indication BREAK WASHING.

Dans ce cas, automatiquement les brosses se soulèvent qui tournent pour sécher, l'électrovanne se ferme, et on peut comme ça terminer le travail de séchage pour un temps total de 15 secondes, après quoi se soulève aussi le suceur et l'aspiration se ferme.

NOTE: toutes ces phases sont faites avec la machine en mouvement, de façon que le suceur sèche la zone du sol intéressée et en outre sèche le tuyau d'aspiration du liquide sale. Il est possible à n'importe quel moment d'interrompre la procédure BREAK WASHING en arrêtant la marche.

Pendant la phase de BREAK WASHING, quand on relâche la pédale commande de marche plus de 3 secondes la machine retourne en modalité manuel (MAN) et en position de repos.

La modalité (BREAK WASHING) est spécifique pour le déplacement à la fin de l'opération du nettoyage.

ENTRETIEN JOURNALIER

VIDANGE ET NETTOYAGE DU RESERVOIR DE RECUPERATION

1. Empoigner le tuyau de vidange situé dans la partie arrière de la machine après l'avoir extrait de son siège du support.
2. Enlever le bouchon du tuyau de vidange en actionnant le levier situé sur le bouchon et vider le réservoir de récupération dans les bacs prévus, conformément aux normes en vigueur pour ce qui concerne l'écoulement des liquides.

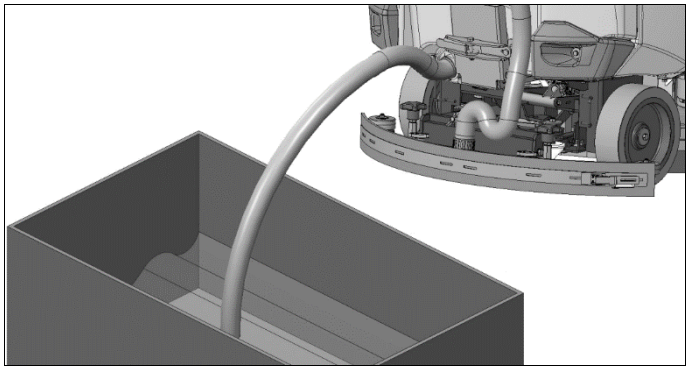

3. Après avoir vidé complètement le réservoir, ouvrir la porte de nettoyage (1) inférieure. Pour l'ouvrir, il faut agir sur le levier (2) pour libérer le support de fermeture (3).

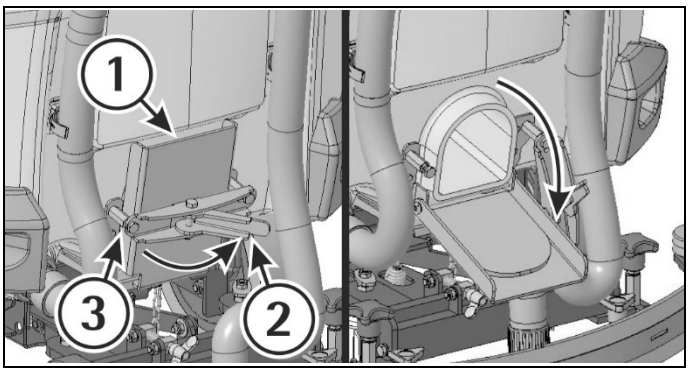

4. Rincer le réservoir avec un jet d'eau.

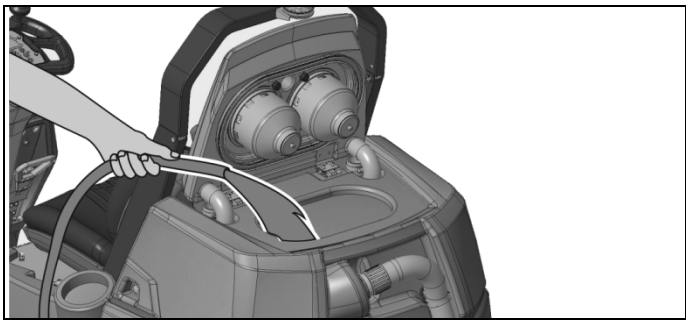

NETTOYAGE DES FILTRES D'ASPIRATION

1. Ouvrir le couvercle (1) et dévisser le pommeau (2) pour libérer la protection du filtre (3).
2. Tourner la protection du filtre dans le sens des aiguilles d'une montre pour la libérer.

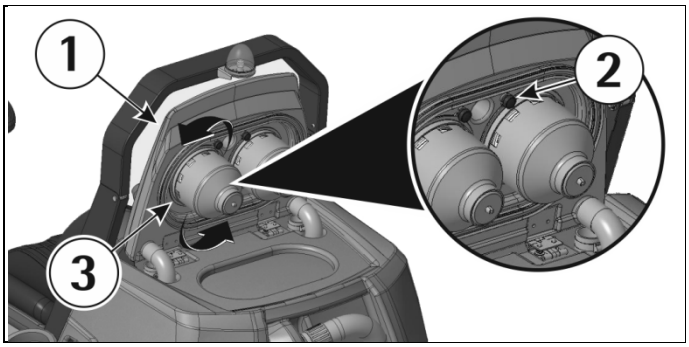

3. Enlever le filtre et sa protection.
4. Avec un jet d'eau nettoyer tout le group et particulièrement les parois et le fond du filtre.
5. Faire toutes les opérations de lavage avec soin.
6. Remonter le tout.

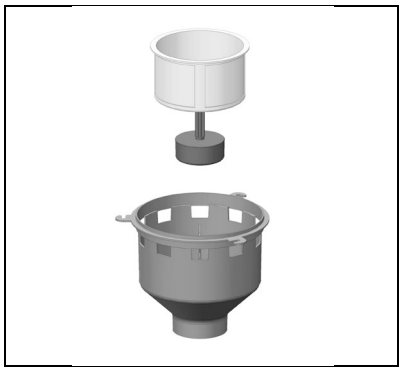

Ne jamais laver l'intérieur du couvercle réservoir récupération, pour ne pas endommager irréparablement le moteur.

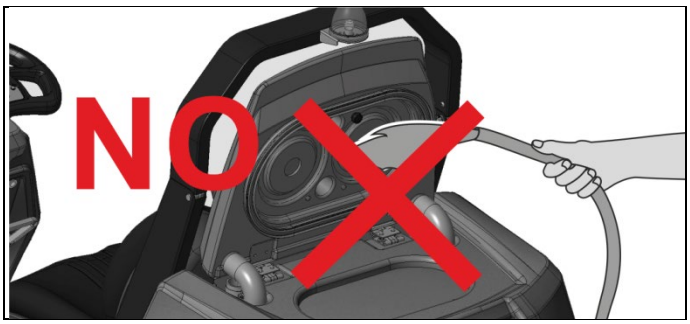

NETTOYAGE DES BROSSES

Démonter les brosses et les nettoyer avec un jet d'eau (pour le démontage des brosses voir dans "MONTAGE ET DEMONTAGE DES BROSSES").

ENTRETIEN/REMPLACEMENT DE LA BROSSE LATERALE

Pour nettoyer ou remplacer la brosse latérale, s'assurer que le levier (1) est en position haute.

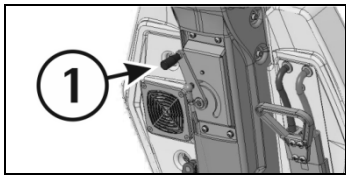

Dévisser la vis (2) de l'arbre du moteur.

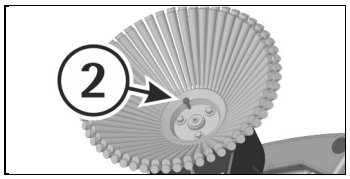

Pour remonter la brosse, serrer bien la vis (2).

NETTOYAGE DU BAC A DECHETS

La machine est équipée d'un bac à déchets approprié pour la saleté solide.
A la fin du travail il est nécessaire de le vider et le nettoyer avec un jet d'eau.
Pour la vidange et le nettoyage du bac:

1. Se positionner à la position de conduite.
2. Tourner la clef (1) dans le sens des aiguilles d'une montre pour allumer la machine.

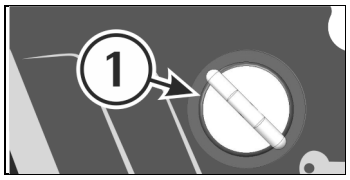

3. Vérifier que la machine soit réglée en modalité manuelle, sinon appuyer sur le bouton (2) et sur le display vient visualisé le symbole correspondant.

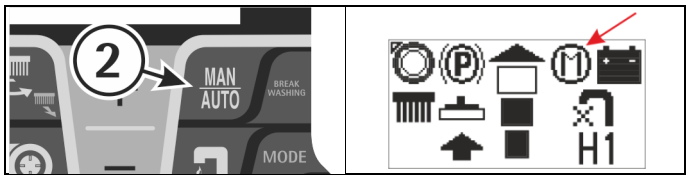

4. Vérifier que la pression soit en P1, sinon, aller à la section "REGLAGE PRESSION DES BROSSES".

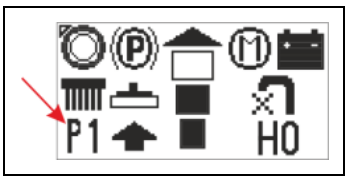

5. Faire descendre l'embase des brosses sur le sol en pressant le bouton (3).

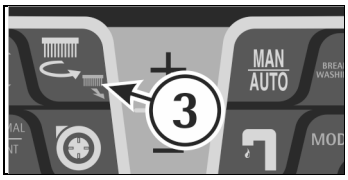

6. Tourner la clef dans le sens inverse aux aiguilles d'une montre pour fermer la machine.
7. Débloquer la barre de la bavette latérale depuis avoir libéré le pommeau (4).
8. Ouvrir la barre de la bavette latérale (5) comme indiqué dans la figure.

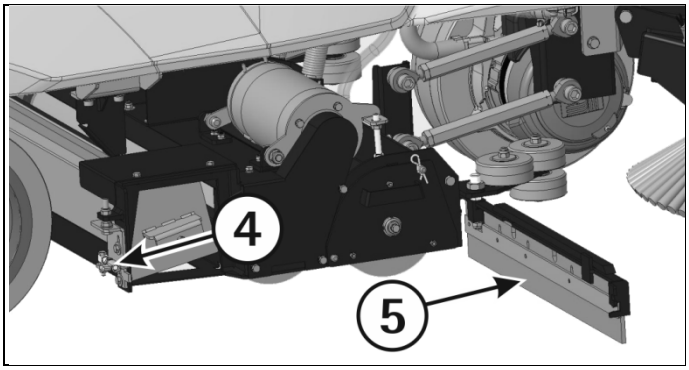

9. Extraire et transporter le bac (6) en empoignant les poignées (3) appropriées.

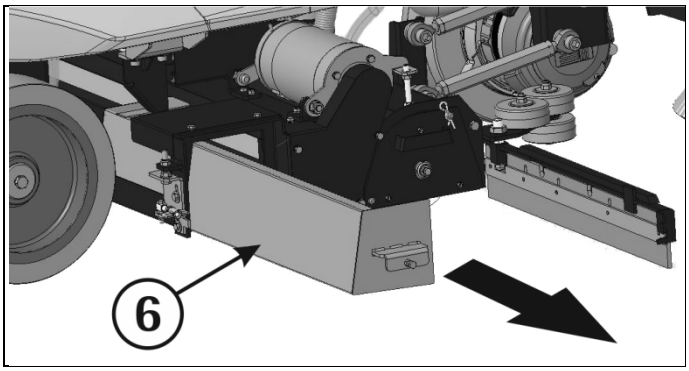

10. Vider le bac dans un récipient approprié à l'écoulement des déchets conformément aux normes en vigueur.
11. Remettre le bac jusqu'à la fin de son siège.
12. Repositionner la barre de la bavette latérale (5) en la bloquant avec le pommeau (4).

NETTOYAGE DU SUCEUR

Maintenir le suceur propre garanti un séchage meilleur.
Pour son nettoyage il est nécessaire de:
1. Enlever le tuyau de suceur (4) du manchon.
2. Démonter le suceur (3) du support (1) desserrant les colonnettes (2) et en les faisant glisser dans les boutonnières correspondantes jusqu'à les libérer.
3. Nettoyer soigneusement l'intérieur de l'embrayage sur le suceur en éliminant éventuels déchets de saleté.
4. Nettoyer soigneusement les bavettes du suceur.
5. Remonter le tout.

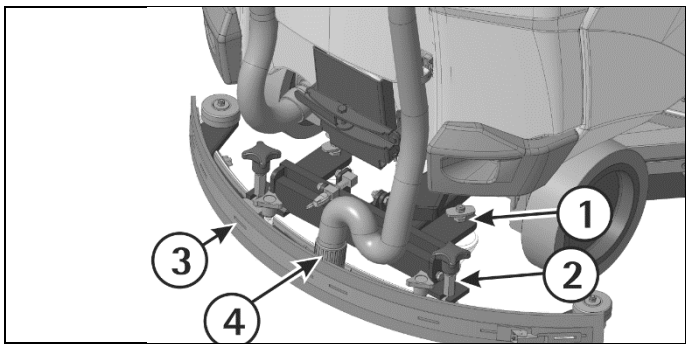

ENTRETIEN HEBDOMADAIRE

CONTROLE DE LA BAVETTE ARRIERE DU SUCEUR

Contrôler l'état d'usure de la bavette du suceur et éventuellement la tourner ou la remplacer.
Pour le remplacement il est nécessaire de:
1. Remonter le suceur (voir paragraphe "ARRET DE LA MACHINE A LA FIN DU NETTOYAGE").
2. Dévisser les écrous papillon (2) pour enlever les parties finales des lames presse-bavette extérieures (3) et successivement la lame presse-bavette centrale (4).
3. Enlever la bavette (5) pour la tourner ou la remplacer.

Pour remonter le suceur répéter au contraire les opérations susdites.

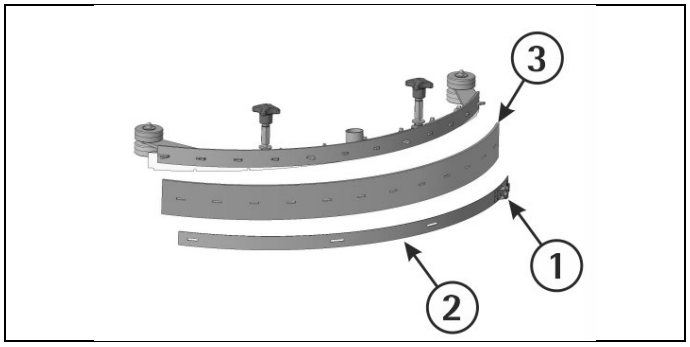

NETTOYAGE TUYAU DU SUCEUR

Chaque semaine ou en cas d'aspiration insuffisante, il est nécessaire de contrôler que le tuyau du suceur ne soit pas obstrué. Eventuellement, pour le nettoyer, procéder de la façon suivante:
1. Enlever le tuyau (1) du manchon de suceur.

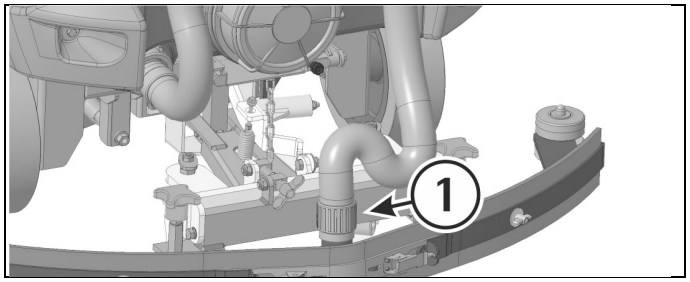

2. Laver l'intérieur du tuyau avec un jet d'eau.
3. Pour remettre le tuyau, répéter au contraire les opérations susdites.

Ne pas laver le flexible qui va du moteur d'aspiration au réservoir du récupération.

NETTOYAGE DU RESERVOIR SOLUTION ET FILTRE

Amener la machine à l'endroit prévu pour la vidange de la solution détergente.
1. Dévisser le bouchon de remplissage du réservoir de la solution.

2. Fermer le robinet (1) débit solution détergent.

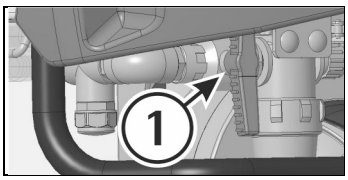

3. Dévisser le filtre (2).
4. Ouvrir le robinet (1) débit détergent.

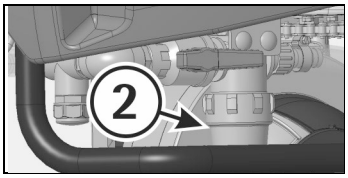

5. Rincer avec un jet d'eau le réservoir de la solution.

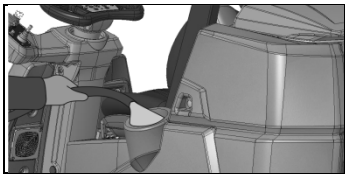

6. Rincer avec un jet d'eau les composants du filtre.
7. Après le nettoyage fermer le filtre et le bouchon du réservoir.
8. Laisser le robinet ouvert.

9. Le réservoir solution peut également être vider en dévissant le bouchon (3).

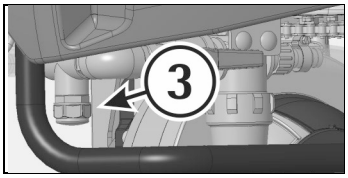

ENTRETIEN BIMESTRIEL

CONTROLE DE LA BAVETTE AVANT DU SUCEUR

Contrôler l'état d'usure de la bavette du suceur et éventuellement la remplacer.
Pour le remplacement il est nécessaire de:
1. Démonter le suceur (voir paragraphe "NETTOYAGE DU SUCEUR").
2. Démonter la partie arrière du suceur (voir paragraphe "CONTROLE DE LA BAVETTE ARRIERE DU SUCEUR").
3. Dévisser les écrous papillon (1) et enlever la lame presse-bavette avant (2).
4. Remplacer la bavette avant (3).

Pour remonter le suceur répéter au contraire les opérations susdites.

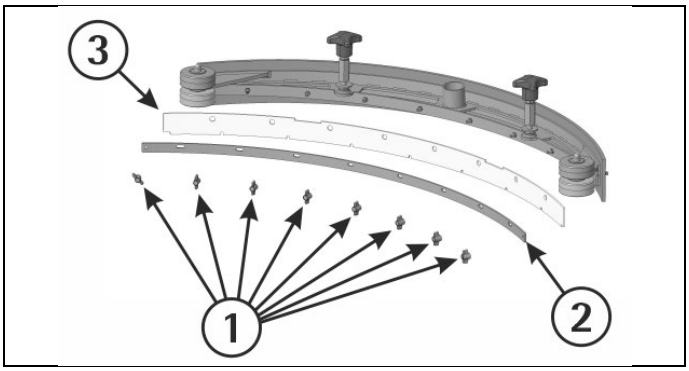

ENTRETIEN SEMESTRIEL

CONTROLE DES BAVETTES DE PROTECTION

Avec les brosses montées, les bavettes de protection doivent effleurer le sol. Si les bavettes sont usées, on doit les remplacer.
Pour le remplacement, contacter le service d'assistance technique autorisé.

CONTROLE DE FONCTIONNEMENT

Le contrôle de l'état de fonctionnement de la machine vient déféré au service d'assistance technique autorisé.

Ne jamais laisser les batteries déchargées pour longtemps.
En cas d'une visualisation des alarmes, contacter le service d'assistance technique autorisé.

Si avec la clef d'allumage positionnée dans le sens des aiguilles d'une montre ne s'active pas le display et aucune autre fonction, il est nécessaire de contrôler la connexion des batteries à la machine (voir paragraphe "CONNEXION CONNECTEUR DES BATTERIES ET ALLUMAGE DE LA MACHINE"). Si le problème persiste, contacter le service d'assistance technique autorisé.

LE MOTEUR D'ASPIRATION NE FONCTIONNE PAS

1. Vérifier que l'interrupteur d'urgence (1) ne soit pas activé.

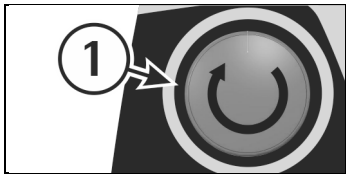

2. Arrêter et rallumer la machine avec l'interrupteur à clef (2).

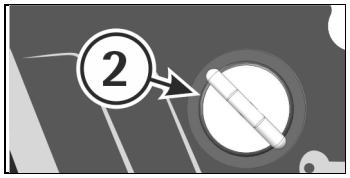

3. Contrôler l'état de la charge des batteries sur le display.

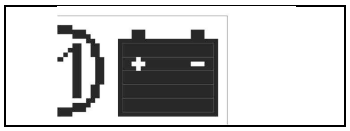

4. Contrôler que sur le display soit active la signalisation d'allumage du moteur d'aspiration.

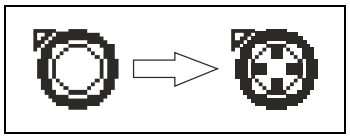

Si le problème persiste, contacter le service d'assistance technique autorisé.

LES MOTEURS DES BROSSES NE FONCTIONNENT PAS

1. Vérifier que l'interrupteur d'urgence (1) ne soit pas activé.

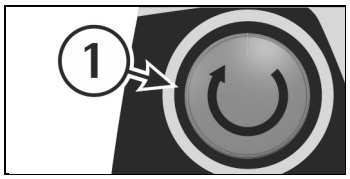

2. Arrêter et rallumer la machine avec l'interrupteur à clef (2).

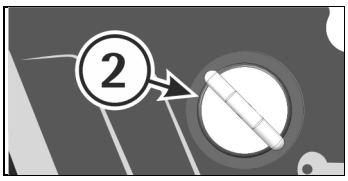

3. Contrôler l'état de charge des batteries sur le display.

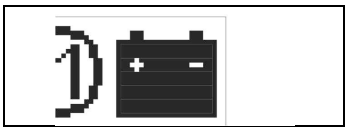

4. Contrôler que sur le display soit active la signalisation d'allumage du moteur des brosses.

5. Positionner le manipulateur (3) en marche avant.

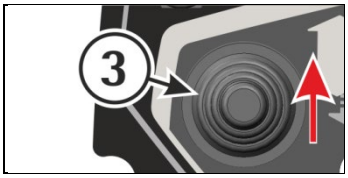

6. Appuyer sur la pédale commande de marche (4) située sur le repose-pied pour démarrer la machine.

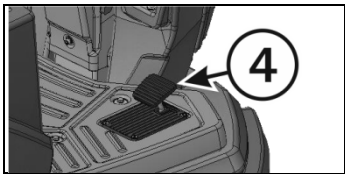

Si le problème persiste, contacter le service d'assistance technique autorisé.

LE MOTEUR DE TRACTION NE FONCTIONNE PAS

1. Se positionner à la place du conducteur et s'assurer qu'on soit assis correctement sur le siège.
2. Vérifier que l'interrupteur d'urgence (1) ne soit pas activé.

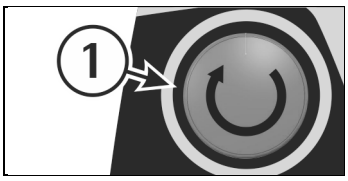

3. Arrêter et rallumer la machine avec l'interrupteur à clef (2).

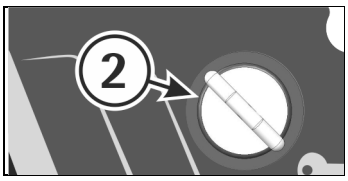

4. Vérifier la position du manipulateur (3).

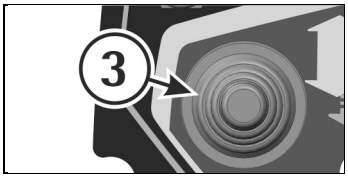

En présence des signaux d'alarme, il est nécessaire de fermer et rallumer la machine pour rétablir le fonctionnement.

5. Contrôler l'état de charge des batteries sur le display.

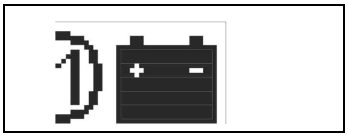

6. Appuyer sur la pédale commande de la marche (4) situé sur le repose-pieds pour démarrer la machine.

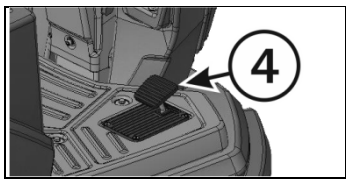

Si le problème persiste, contacter le service d'assistance technique autorisé.

LA SOLUTION NE DESCENDE PAS SUR LES BROSSES
La machine est équipée avec l'électrovanne, donc pour faire descendre la solution détergente il est nécessaire que les brosses tournent.

1. Vérifier sur le display que l'électrovanne soit habilitée.

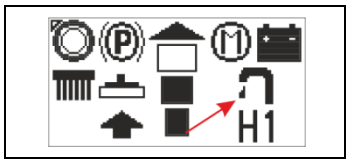

2. Contrôler le niveau de liquide dans le réservoir de la solution.
3. Contrôler que le filtre solution soit propre (voir dans le paragraphe "NETTOYAGE DU FILTRE SOLUTION").

4. Contrôler que le robinet (1) soit ouvert.

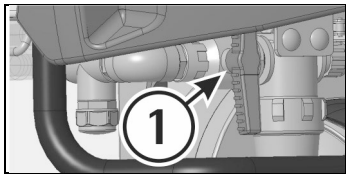

Si le problème persiste, contacter le service d'assistance technique autorisé.

LA MACHINE NE NETTOIE PAS BIEN
1. Les brosses n'ont pas les brins de la dimension appropriée: contacter le service d'assistance technique autorisé.
2. Les brosses ont les brins usés. Contrôler l'état de détérioration des brosses et éventuellement les remplacer (les brosses doivent être remplacées quand les brins sont arrivés à une hauteur d'environ 20mm).
3. Pour remplacer les brosses voir "MONTAGE ET DEMONTAGE DES BROSSES".
4. La solution détergente est insuffisante: augmenter le débit (voir paragraphe "SELECTION NIVEAU DU DEBIT").
5. Contrôler que le détergent soit dans le pourcentage conseillé.
6. Augmenter la pression de l'embase des brosses (voir dans le paragraphe "REGLAGE DE LA PRESSION DES BROSSES").

Consulter le service d'assistance technique autorisé pour tout conseil.

LE SUCEUR NE SECHE PAS PARFAITEMENT
1. Contrôler que les bavettes soient propres.
2. Contrôler le réglage de la hauteur et l'inclinaison du suceur (voir "REGLAGE DU SUCEUR" dans "AVANT DE L'EMPLOI").
3. Contrôler que le tuyau d'aspiration soit inséré correctement dans le propre logement sur le réservoir de récupération ou qu'il ne soit pas obstrué.
4. Intervenir sur le filtre d'aspiration en le nettoyant.
5. Remplacer les bavettes si usées.

6. Contrôler que sur le display soit active la signalisation d'allumage du moteur d'aspiration.

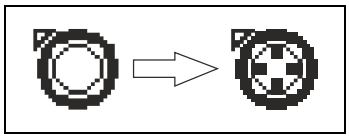

7. Si le moteur est dans la modalité silencieuse, le mettre dans la modalité standard.

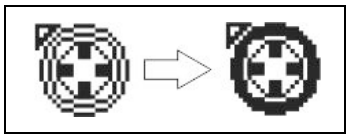

8. Contrôler la fermeture du couvercle d'aspiration.

Si le problème persiste, contacter le service d'assistance technique autorisé.

ALARME PRESSION DES BROSSES

Si le display visualise la valeur de pression élevée et clignotante, cela signifie qu'une pression excessive est appliquée sur les brosses.

Appuyer deux fois sur le bouton (1).

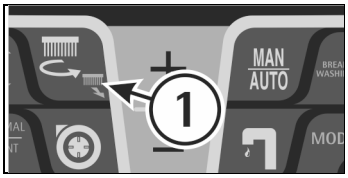

Sur le display deviendra clignotant la valeur affichée.
Appuyer sur le bouton (-) pour sélectionner la pression inférieure, à la fin du clignotement la valeur est affichée.

PRODUCTION EXCESSIVE DE MOUSSE
Contrôler qu'on a utilisé du détergent à mousse avec modération. Eventuellement, ajouter une quantité minimale de liquide antimousse dans le réservoir de récupération.
Il est bon de rappeler qu'en cas d'un sol peu sale, une quantité plus importante de mousse se formera. Dans ce cas réduire le pourcentage de la solution détergente.

ENTRETIEN PROGRAMME

VÉRIFICATION PÉRIODIQUE DES SYSTÈMES DE SÉCURITÉ

Une fois par mois, il est nécessaire de vérifier que les systèmes de sécurité de la machine fonctionnent correctement.

Si un dispositif de sécurité ne fonctionne pas, appeler immédiatement un centre d'assistance autorisé.

CAPTUER DE PRESENCE DE L'OPERATEUR

Un capteur intégré au siège de la machine détecte la présence de l'opérateur.
Pour vérifier son bon fonctionnement :

1. conduire la machine dans un espace libre de personnes et d'encombrement,
2. se positionner au poste de conduite sans s'asseoir,
3. allumer la machine,
4. régler la vitesse au minimum
5. vérifier que le manipulateur est en position de marche avant,
6. appuyer sur la pédale de marche.

En cas de fonctionnement correct, la machine ne bougera pas.
Dans le cas contraire, contacter immédiatement le centre d'assistance.

DÉCTECTEURS DE MACHINE EN MARCHE AVANT

La machine est équipée de 2 led frontales bleues et un clignotant placé sur le roll bar.
Pour vérifier le son bon fonctionnement, allumer la machine.
En cas de fonctionnement correct, les dispositifs s'allument avec la machine.

AVERTISSEUR SONORE DE MARCHE ARRIERE

La machine est équipée d'un avertisseur sonore qui se déclenche en marche en arrière
Pour vérifier le son bon fonctionnement :

1. conduire la machine dans un espace libre de personnes et d'encombrement,
2. se positionner au poste de conduite sans s'asseoir,
3. allumer la machine,
4. régler la vitesse au minimum,
5. vérifier que le manipulateur est en position de marche arrière,
6. appuyer sur la pédale de marche.

En cas de fonctionnement correct, l'avertisseur sonore commence à sonner lorsque la machine fait marche en arrière.
Dans le cas contraire, contacter immédiatement le centre d'assistance

BOUTON D'ARRÊT D'URGENCE

La machine est équipée d'un bouton d'arrêt d'urgence qui arrête la machine dans toutes ses fonctions.
Pour vérifier le son bon fonctionnement :

1. conduire la machine dans un espace libre de personnes et d'encombrement
2. se positionner au poste de conduite sans s'asseoir
3. allumer la machine
4. régler la vitesse au minimum
5. vérifier que le manipulateur est en position de marche avant
6. appuyer sur la pédale de marche.
7. appuyer sur le bouton d'urgence (voir chapitre "BOUTON D'URGENCE").

En cas de fonctionnement correct, la machine s'arrête immédiatement.
Dans le cas contraire, contacter immédiatement le centre d'assistance.
À la fin du test, réinitialiser le bouton d'urgence.

TABLEAU D'ENTRETIEN PERIODIQUE ORDINAIRE

INTERVENTION	JOURNALIERE	PERIODIQUE
NETTOYAGE DU RESERVOIR DE RECUPERATION	•	
NETTOYAGE DU FILTRE D'ASPIRATION	•	
NETTOYAGE DU FILTRE SOLUTION		•
NETTOYAGE DES BROSSES	•	
DEMONTAGE DES BROSSES ET NETTOYAGE	•	
NETTOYAGE DU SUCEUR	•	
VERIFICATION DE LA BAVETTE AVANT DU SUCEUR		•
VERIFICATION DE LA BAVETTE ARRIERE DU SUCEUR		•
VERIFICATION DE LA BAVETTE DE PROTECTION		•
CONTROLE REGLAGE DU SUCEUR		•
NETTOYAGE DU TUYAU SUCEUR		•
NETTOYAGE DU RESERVOIR DE LA SOLUTION		•
CONTROLE DE L'ELECTROLYTE DES BATTERIES		•

FR

LEGENDE PLAQUE D'IMMATRICULATION

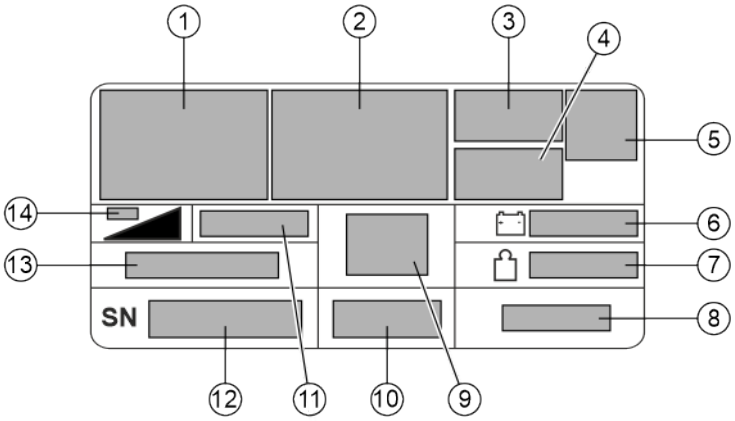

1	Nom du fabricant
2	Siège legal du constructeur
3	Pays de fabrication
4	Marquage CE
5	Réglementation d'élimination
6	Poids maximum batteries compatibles
7	Poids brut de la machine (IEC/EN 60335-2-72 clausola 3.114)
8	Puissance installée
9	Classe de sécurité électrique de la machine
10	Degré de protection de la machine contre l'eau et les poussières
11	Voltage des batteries et type de circuit
12	Numéro de série de la machine
13	Modèle de la machine
14	Pente maximale surmontable

Lecture du numéro de série (Pos. 12)

SN	2	0	x	x	z	z	z	z

20xx = ils indiquent **l'année de construction** de la machine (intégrée dans le numéro de série comme la norme CEI EN 60335-2-72).
zzzz = ils indiquent le numéro d'ordre de la machine produite au cours de l'année de construction

Lecture du modèle de la machine (Pos. 13)

xxxx	zz

xxxx = nom de la gamma de machine
zz = numéro identifiant le modèle

POSITION PLAQUE D'IMMATRICULATION DE LA MACHINE

FLOORPUL®

FLOORPUL INTERNATIONAL N.V.
GENERAAL DEPREZSTRAAT 10A
B-8530 HARELBEKE

Tel. +32 (0) 56.22.40.44
Fax +32 (0) 56.22.89.74
e-mail: info@floorpul.com
website: www.floorpul.com

FLOORPUL FRANCE SAS:
1 RUE DE L'ORMETEAU
FR-77170 SERVON

Tel. +33 (0) 160.183.122
Fax +33 (0) 160.292.765
e-mail: floorpul@orange.com
website: www.floorpul.com