FLOORPUL®

Quartz
66 - 80

02/2020

NL

Handleiding voor gebruik en onderhoud
(Vertaling van de originele instructies)

Opgelet! Neem deze instructies goed door voor u deze machine in gebruik neemt.

NL

WOORD VOORAF

Wij danken u dat u onze machine heeft gekozen. Deze schrobzuigmachine wordt gebruikt voor het reinigen van elk type vloeren in industriële en openbare gebouwen. Tijdens de voortbeweging wordt het vuil verwijderd door de gecombineerde werking van de borstels en de reinigingsoplossing; dit vuil wordt vervolgens verzameld door de aanzuiggroep aan de achterkant, terwijl de vloer perfect droog achtergelaten wordt.
De machine mag uitsluitend worden gebruikt voor dit doel. De beste prestaties levert ze als ze correct gebruikt wordt en in perfecte toestand wordt gehouden. U wordt verzocht dit gebruiks- en onderhoudsboekje aandachtig te lezen en altijd bij de hand te houden.
Gelieve indien nodig contact op te nemen met onze assistentiedienst.

SAMENVATTING

WOORD VOORAF 3
ALGEMENE VEILIGHEIDSREGELS 4
Verplaatsing 4
Stockage en sloop 4
Correct gebruik 4
Onderhoud 4
LEGENDA STUURPANEEL 5
LEGENDA BEDIENINGSPANEEL 5
LEGENDA MACHINE 5
AFLEZING VAN DISPLAY 6
Weergave bij de inschakeling 6
Instelling batterijen 6
Softwarerelease 6
Weergave bedieningselementen 6
NAVIGATIEBEDIENINGEN 8
General setting (Algemene instelling) 8
Selectie displaytaal 8
Display tune (displaycontrast) 8
De batterij-instelling veranderen 8
Display brightness (helderheid van het display) 8
SYMBOLEN IN HET HANDBOEK 8
OPTIONELE APPARATUUR 9
VOOR HET GEBRUIK 10
Behandeling van de verpakte machine 10
De machine uitpakken 10
Toegang tot de batterijenruimte 10
Installatie van de batterijen 10
Batterijlader 11
Ingebouwde batterijlader (optie) 11
Oplaadniveau-indicator van de batterijen 11
De batterijen opladen 11
De batterijen opladen met de ingebouwde batterijlader (optie) 11
Verwerking van de batterijen als afval 12
Montage van de zuigmond 12
Regeling van de zuigmond 12
Montage en demontage van het spatrubber 12
Montage van de borstels 12
REINIGING VAN VLOEREN 13
Aansluiting van de batterijenconnector en inschakeling van de machine 13
Vuilwatertank 13
Schoonwatertank 13
3S Solution Saving System (optie) 13
3SD Solution Saving System Dispenser (optie) 14
Selecteer het stromingsniveau - 3S- en 3SD-systeem 14
Selectie van het percentage reinigingsmiddel – 3SD-systeem 14
Ozonsysteem (optie) 14
Het ozonsysteem combineren met de 3S- en 3SD-systemen 15
WERKEN MET DE MACHINE 15
Werken met handbediening 15
Regeling van de borsteldruk 16
Snelheidsregeling, vooruit en achteruit 16
Regeling van de stroom reinigingsoplossing 16
Werken in de automatische modus 16
Aanzuiging stille modus 16
Standby-modus 17
Claxon 17
Noodstopknop 17
Parkeerrem 17
Handbediende verplaatsing van de machine 17
Overbelastingbeveiliging van de borstelmotor 17
Waterstop 17
STOPPEN VAN DE MACHINE AAN HET EINDE VAN DE REINIGING 17
DAGELIJKS ONDERHOUD 17
Legen en reiniging van de vuilwatertank 17
Reiniging van het aanzuigfilter 18
Demontage van de borstels 18
Automatische demontage van de borstels 18
Reiniging van de borstels 19
Reiniging van de zuigmond 19
WEKELIJKS ONDERHOUD 19
Controle van het achterste zuigrubber 19
Reiniging van de aanzuigslang 19
Reiniging van de schoonwatertank 19
Reiniging van het externe filter 20
TWEEMAANDELIJKS ONDERHOUD 20
Controle van het voorste zuigrubber 20
ZESMAANDELIJKS ONDERHOUD 20
Controle van de spatrubbers 20
CONTROLE VAN DE WERKING 20
De zuigmotor functioneert niet 21
De borstelmotor functioneert niet 21
De tractiemotor functioneert niet 21
De reinigingsoplossing daalt niet op de borstels 21
De machine reinigt niet goed 22
De zuigmond droogt niet perfect 22
Overmatige schuimvorming 22

NL

ALGEMENE VEILIGHEIDSREGELS

Onderstaande regels moeten strikt worden opgevolgd om verwonding van de bediener en schade aan de machine te vermijden.
– Lees de etiketten op de machine aandachtig, bedek ze niet en vervang ze onmiddellijk als ze beschadigd raken.
– **LET OP:** De machine mag uitsluitend worden gebruikt door bevoegd personeel dat getraind is in het gebruik.
– **LET OP:** Gebruik het apparaat niet op oppervlakken met een sterkere helling dan op de typeplaat staat aangegeven.
– **LET OP:** Het apparaat mag niet worden gebruikt door personen, waaronder kinderen, met lichamelijke, zintuiglijke of geestelijke beperkingen of die niet de nodige ervaring of kennis bezitten, tenzij ze onder toezicht staan of instructies hebben ontvangen omtrent het gebruik van het apparaat van iemand die verantwoordelijk is voor hun veiligheid.
– Wees tijdens de werking van de machine bedacht op andere personen, in het bijzonder op kinderen.
– Kinderen mogen niet met het apparaat spelen.
– Kinderen mogen de machine niet schoonmaken en onderhouden; dit mag uitsluitend worden gedaan door de gebruiker.

VERPLAATSING

– Stoot niet tegen stellingen of steigers waar het gevaar bestaat dat voorwerpen kunnen vallen.
– Haal de sleutel weg wanneer u de machine parkeert.
– Gebruik de machine niet als vervoersmiddel.
– Pas de gebruikssnelheid aan de omgeving van de machine aan: in het bijzonder moet de snelheid worden verlaagd voordat u een scherpe bocht gaat maken.

STOCKAGE EN SLOOP

– Stockage temperatuur: tussen 0°C en +55°C (32°F en 131°F).
– Optimale werktemperatuur: tussen 0°C en +40°C (32°F en 104°F).
– De vochtigheid mag niet hoger zijn dan 95%.
– Zorg dat de verbruiksmaterialen worden afgevoerd als afval in overeenstemming met de geldende wettelijke voorschriften.
– De batterijen moeten uit de machine worden gehaald voordat deze wordt afgedankt.
– Wanneer uw machine wordt afgedankt, moeten de materialen waaruit zij bestaat op de juiste manier als afval worden verwerkt. Dit geldt in het bijzonder voor de olie, batterijen en elektronische componenten, waarbij er rekening mee gehouden moet worden dat de machine zo veel mogelijk is geconstrueerd uit recyclebare materialen.

CORRECT GEBRUIK

– Gebruik de machine niet op oppervlakken waarop ontvlambare vloeistoffen of poeders (bv. koolwaterstoffen, as of roet) aanwezig zijn.
– Gebruik in het geval van brand geschikte blusapparaten. Gebruik geen water.
– Gebruik de machine niet in een explosiegevaarlijke omgeving.
– De machine moet tegelijkertijd was- en drooghandelingen verrichten. Andere handelingen moeten worden uitgevoerd in gebieden waar geen onbevoegden voorbij kunnen komen, en de gebruiker moet geschikt schoeisel dragen.
– Signaleer natte vloeren met speciale waarschuwingsborden.
– Meng geen verschillende soorten reinigingsmiddel, om te voorkomen dat er schadelijke gassen worden gevormd.
– Voorkom dat de borstels werken terwijl de machine stilstaat, want anders zou de vloer beschadigd kunnen raken.

ONDERHOUD

– Als er afwijkingen in de werking van de machine worden geconstateerd, moet worden verzekerd dat deze niet te wijten zijn aan gebrekkig normaal onderhoud. Vraag anders om tussenkomst door een erkend assistentiecentrum.
– Voor alle reinigings- en/of onderhoudswerkzaamheden op de machine moet de elektrische voeding worden afgekoppeld van de machine.
– Bestel ORIGINELE onderdelen bij een dealer en/of erkende leverancier als u onderdelen wilt vervangen.
– Gebruik uitsluitend ORIGINELE borstels, die worden vermeld in de paragraaf "AANBEVOLEN BORSTELS".
– Verwijder geen beschermingen waarvoor gereedschappen nodig zijn om ze weg te halen.
– Was de machine niet met directe waterstralen of waterstralen onder druk, of met bijtende stoffen.
– Laat de machine elke 200 uur controleren door een erkend assistentiecentrum.
– Voordat de machine wordt gebruikt, moet worden nagegaan of alle deuren en afdekkingen zijn geplaatst zoals is aangegeven in deze gebruiks- en onderhoudshandleiding.
– Herstel alle elektrische verbindingen na elke onderhoudsingreep.

NL

LEGENDA STUURPANEEL

1. DISPLAY
2. DRUKKNOP BORSTELS OMHOOG/OMLAAG
3. DRUKKNOP ZUIGMOTOR AAN/UIT
4. DRUKKNOP ZUIGMOND OMHOOG/OMLAAG
5. KEUZEKNOP AUTOMATISCHE OF HANDBEDIENDE WERKING
6. OPENING/SLUITING MAGNEETKLEP
7. NIVEAUKNOP (ALLEEN 3S/3SD)
8. DRUKKNOP VERHOGING MAXIMALE SNELHEID
9. DRUKKNOP VERLAGING MAXIMALE SNELHEID

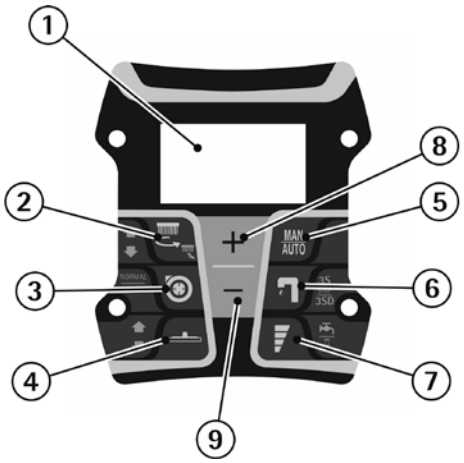

LEGENDA BEDIENINGSPANEEL

1. SNELHEIDSREGELAAR
2. WATERKRAAN
3. CLAXON
4. RICHTINGREGELAAR (VOORUIT/ACHTERUIT)
5. NOODSTOPKNOP
6. SCHAKELAAR MET SLEUTEL

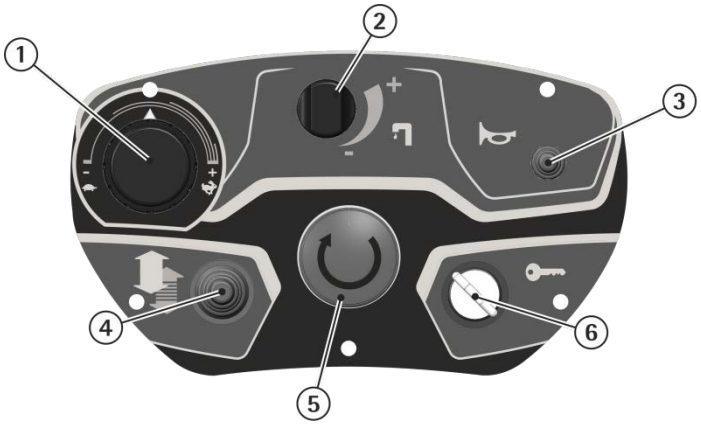

LEGENDA MACHINE

1. STUURPANEEL
2. BEDIENINGSPANEEL DASHBOARD
3. AANZUIGSLANG
4. NIVEAUSLANG
5. RIJPEDAAL
6. TREEPLANK EN DODEMAN
7. STUURWIEL
8. DOP AFVOERSLANG
9. AFVOERSLANG
10. DEKSEL VUILWATERTANK
11. VUILWATERTANK
12. SCHOONWATERTANK
13. KOPLAMP
14. AANDRIJFWIEL
15. BORSTELBASISGROEP
16. ZUIGMONDGROEP
17. ACHTERWIELEN
18. AFVOER REINIGINGSOPLOSSING
19. SCHOONWATERFILTER
20. AFTAPDOP REINIGINGSOPLOSSING

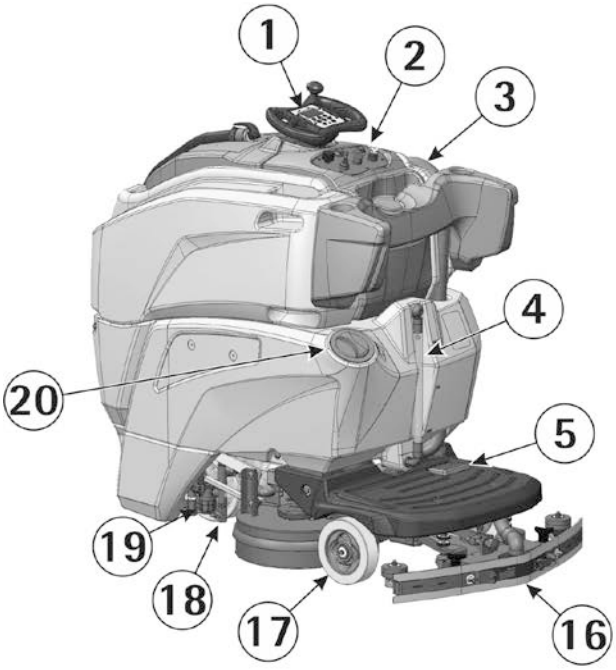

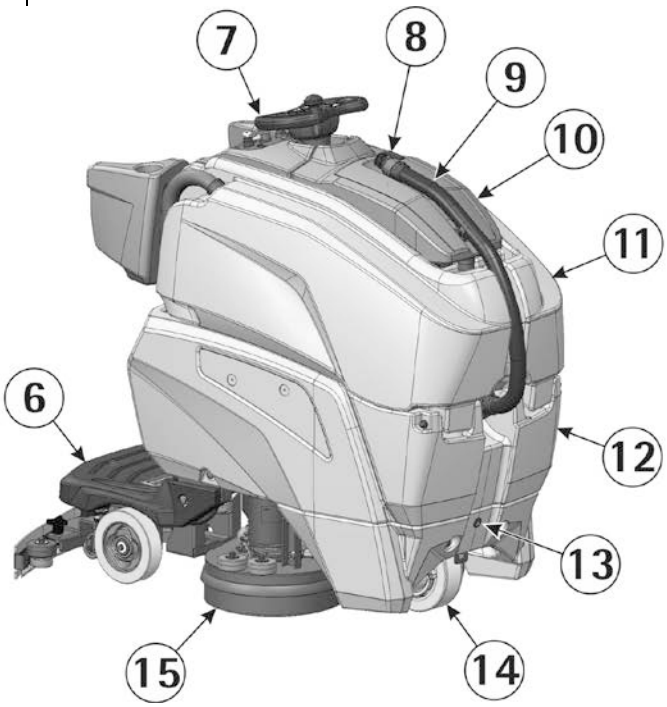

NL

AFLEZING VAN DISPLAY

WEERGAVE BIJ DE INSCHAKELING

Wanneer de machine wordt ingeschakeld, geeft het display het volgende scherm weer.

Het daaropvolgende scherm is als volgt:

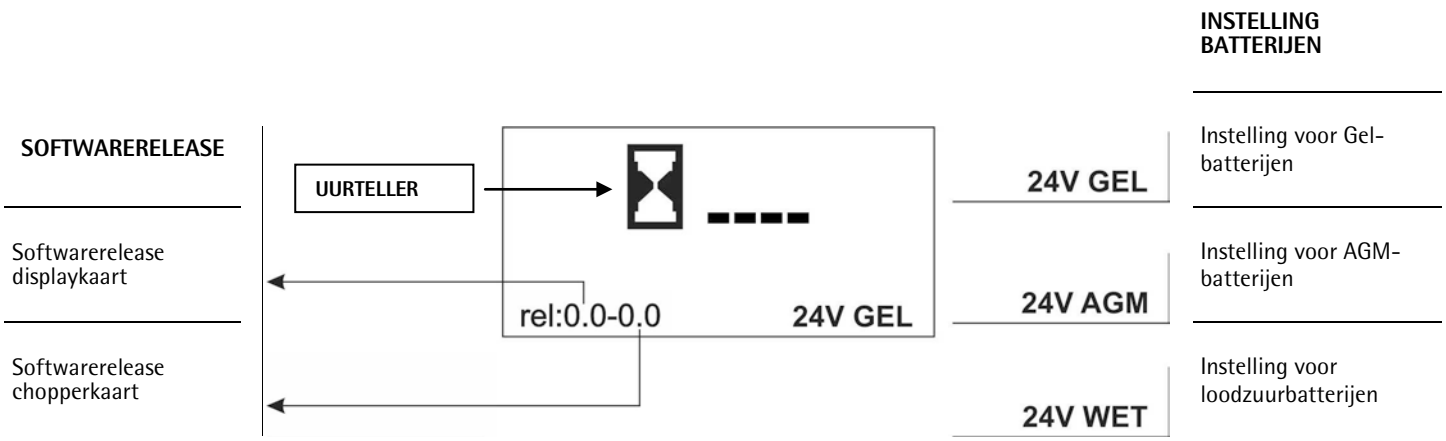

Dit scherm kan op elk gewenst moment worden opgeroepen door tegelijkertijd op de toetsen ⊕ ⊖ te drukken

WEERGAVE BEDIENINGSELEMENTEN

Standaardmodus

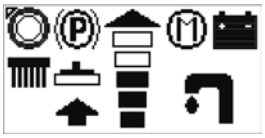

Parkeerrem ingeschakeld		Aanzuiging uitgeschakeld		Borstelbasis omhoog		Zuigmond omhoog	
Automatische werking		Aanzuiging ingeschakeld		Borstelbasis omlaag		Zuigmond omlaag	
Handbediening		Aanzuiging in stille modus		Borstels in werking			
Oplaadniveau van de batterijen				Drukniveau borstelbasis	P1		

Niveau van de ingestelde maximumsnelheid		Selectie standaardmodus	
		Magneetklep geactiveerd	
		Magneetklep gedeactiveerd	
		Selectie 3S-modus	3S
		Selectie 3SD-modus	3SD
		Selectie Ozon-modus	O_3
		Selectie Ozon + 3S-modus	$O_3$3S
		Selectie Ozon + 3SD-modus	$O_3$3SD

NL

Na de modus 3S of 3SD te hebben geselecteerd (zie het hoofdstuk over selectie van de 3S/3SD-modus), verschijnen de volgende opdrachten op het display:

3S-modus

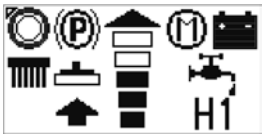

Magneetklep open	
Magneetklep gesloten	
Stromingsniveau	H1

3SD-modus

Magneetklep open		Percentage reinigingsmiddel	0,2%
Magneetklep gesloten			
Stromingsniveau	H1		

Na de Ozon-modus te hebben geselecteerd (zie het hoofdstuk over selectie van de Ozon-modus), verschijnen de volgende opdrachten op het display:

Ozon-modus

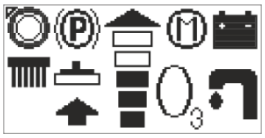

Magneetklep open	
Magneetklep gesloten	

Als de machine over ozon beschikt en over een optioneel hydraulisch circuit (3S of 3SD), en als u de combinatie ozon plus één van deze opties kiest, dan verschijnen de volgende opdrachten op het display:

Ozon + 3S of 3SD-modus

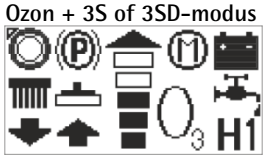

Magneetklep open	
Magneetklep gesloten	
Stromingsniveau	H1

NL

NAVIGATIEBEDIENINGEN

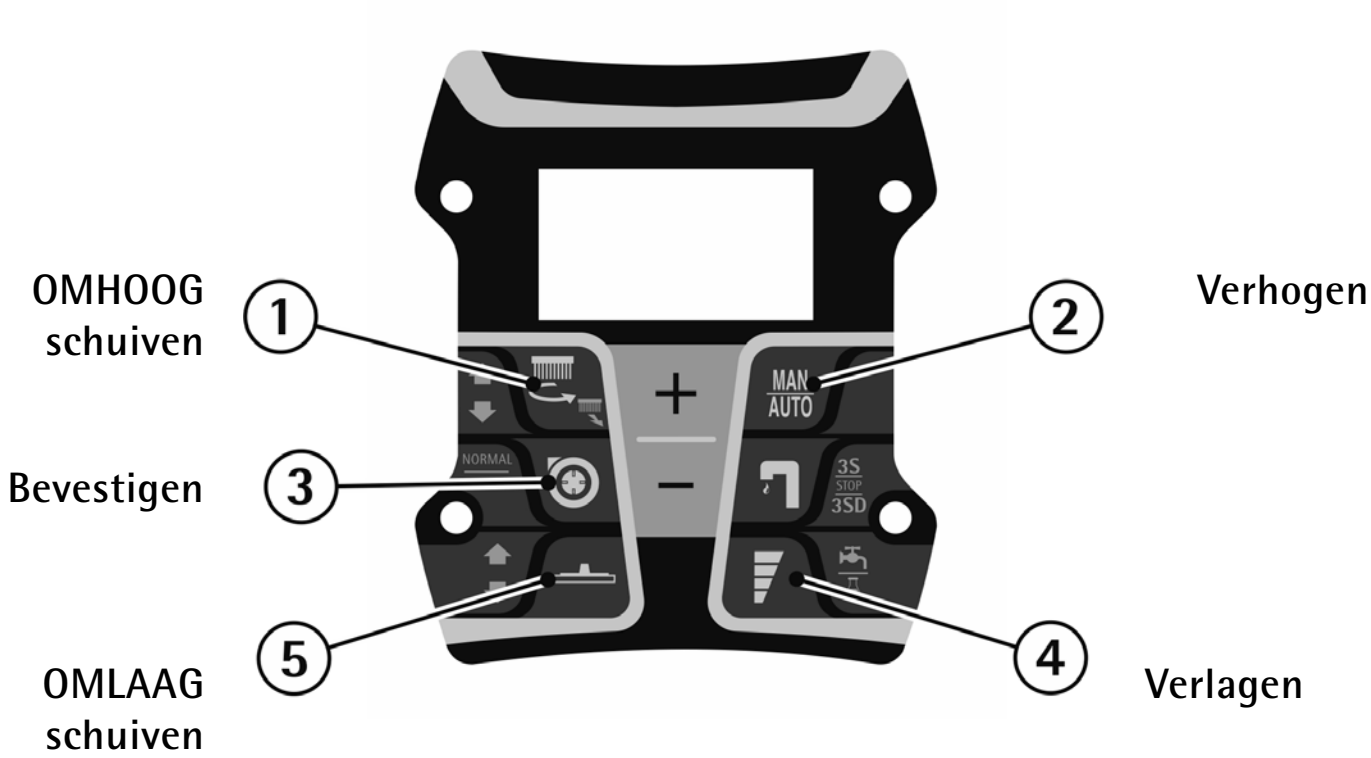

GENERAL SETTING (ALGEMENE INSTELLING)

Om het menu van de instellingen te openen, gebruikt u het toetsenblok op het bedieningspaneel en gaat u als volgt te werk:

1. Houd tegelijkertijd de toetsen (1) en (4) ingedrukt.
2. Draai de startsleutel om.
3. Druk op de bevestigingstoets (3) wanneer op het display het opschrift "INSERT PASSWORD:0" verschijnt.

Nadat GENERAL SETTING geopend is, kunnen de volgende voorgedefinieerde instellingen worden veranderd door eenvoudig door het menu te schuiven met de bedieningen (1) en (5).

SELECTIE DISPLAYTAAL

Het Engels is de standaard ingestelde taal, deze kan worden veranderd in Italiaans.
Om de taal te selecteren moet eerst het item "Language" worden weergegeven, waarna het kan worden geselecteerd door verschuiving met de knoppen (2) en (4).
Bevestig het item, nadat het geselecteerd is, met de toets (3).

DE BATTERIJ-INSTELLING VERANDEREN

Nadat het scherm van de algemene instellingen geopend is, kan de machine worden ingesteld volgens de batterijen die aan boord zijn gemonteerd (AGM / GEL / LOODZUUR).
Om de juiste instelling te selecteren moet eerst het item "BATTERY" worden weergegeven, waarna de selectie kan worden gemaakt door verschuiving met de knoppen (2) en (4).
Bevestig de instelling, nadat deze geselecteerd is, met de toets (3).

Een onjuiste instelling kan de batterij onherstelbaar beschadigen.
Controleer ALTIJD of de juiste parameter is ingesteld.
De ingestelde batterij-instelling is zichtbaar bij de inschakeling (zie "INSTELLING BATTERIJEN of AFLEZING VAN HET DISPLAY").

DISPLAY TUNE (DISPLAYCONTRAST)

Nadat het scherm van de algemene instellingen geopend is, kan het contrast van het display worden verbeterd met de bedieningen (2), voor een scherper contrast, of (4), voor een minder scherp contrast.
Bevestig de instelling, nadat deze geselecteerd is, met de toets (3).

DISPLAY BRIGHTNESS (HELDERHEID VAN HET DISPLAY)

Nadat het scherm van de algemene instellingen geopend is, kan de helderheid van het display worden verhoogd of verlaagd met de bedieningen (2) of (4).
Bevestig het item, nadat het geselecteerd is, met de toets (3).

SYMBOLEN IN HET HANDBOEK

Symbool van opengeslagen boek.
Geeft aan dat de gebruiker de handleiding moet lezen alvorens de machine te gebruiken.

Symbool dat aangeeft dat het verplicht is een veiligheidsbril te dragen.

NL

Symbool van opengeslagen boek.
Voor de juiste werking van de (optionele) ingebouwde batterijlader, raadpleeg de gebruikshandleiding van de fabrikant.

Waarschuwingssymbool.
Lees de delen die voorafgegaan worden door dit symbool aandachtig, met het oog op de veiligheid van de gebruiker en de machine.

Waarschuwingssymbool.
Gevaar voor het lekken van zuur uit de batterijen.

Symbool dat aanduidt dat het verplicht is het systeem af te koppelen van de batterijen via de connector, alvorens een ingreep op de machine te plegen.

Symbool dat aangeeft dat het dragen van veiligheidshandschoenen verplicht is.

Symbool dat voorafgaat aan informatie over het juiste gebruik van de machine.

Symbool dat verrichtingen aanduidt die alleen mogen worden uitgevoerd door gekwalificeerd personeel.

OPTIONELE APPARATUUR

Ingebouwde batterijlader

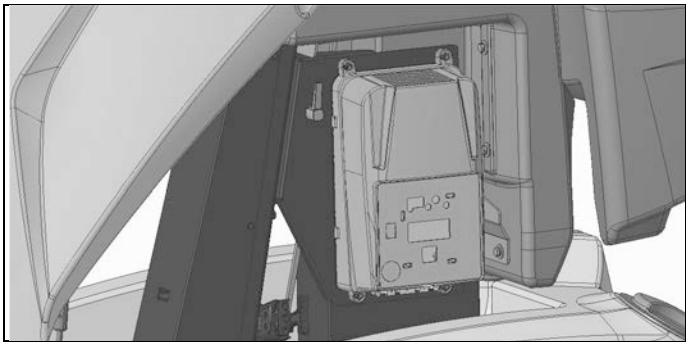

Houder voor bevestiging van accessoires

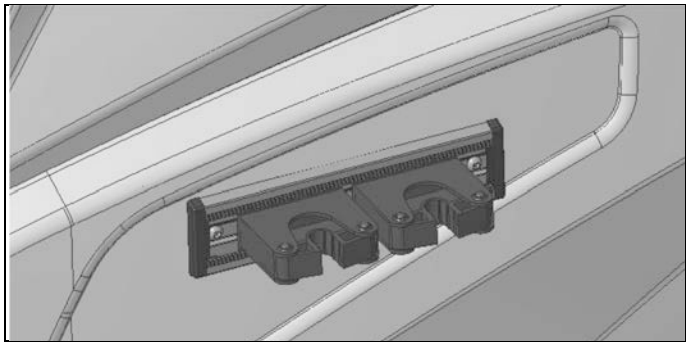

Watersysteem 3S (Solution Saving System)

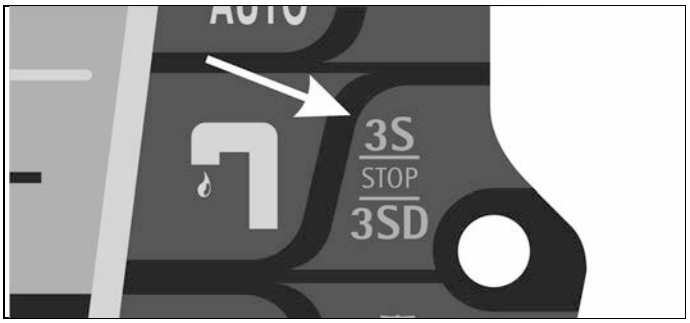

Watersysteem 3SD (Solution Saving System Dispenser)

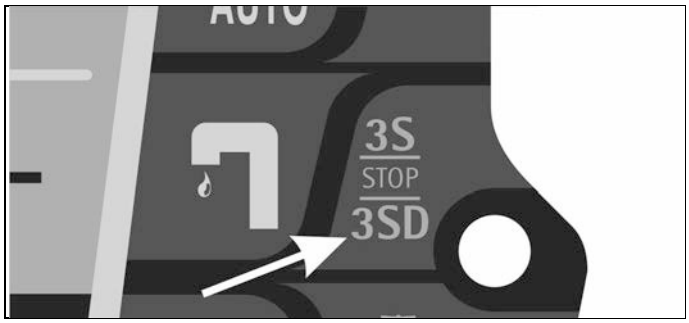

Ozonsysteem O3

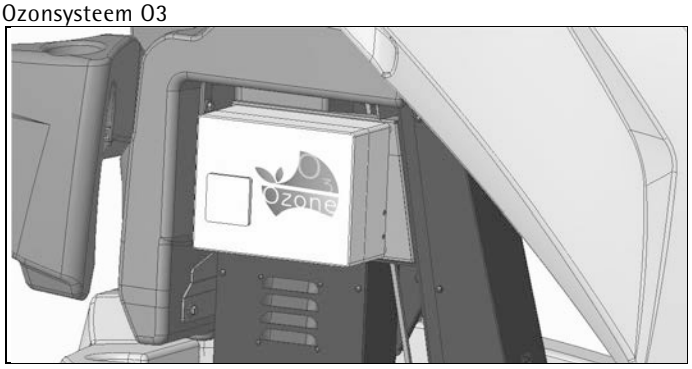

NL

VOOR HET GEBRUIK

BEHANDELING VAN DE VERPAKTE MACHINE

De machine wordt geleverd in een verpakking die geschikt is voor behandeling met een heftruck.
De afmetingen van de verpakking zijn:
Basis: 161 cm x 93 cm
Hoogte: 152 cm
Gewicht van de verpakte machine:
– versie borstelbasis 66: 223kg
– versie borstelbasis 80: 228kg

Niet meer dan twee verpakkingen stapelen.

DE MACHINE UITPAKKEN

1. Verwijder de buitenste verpakking.
2. Schroef de beugels (1+2) los waarmee de machine is vastgezet aan de pallet.

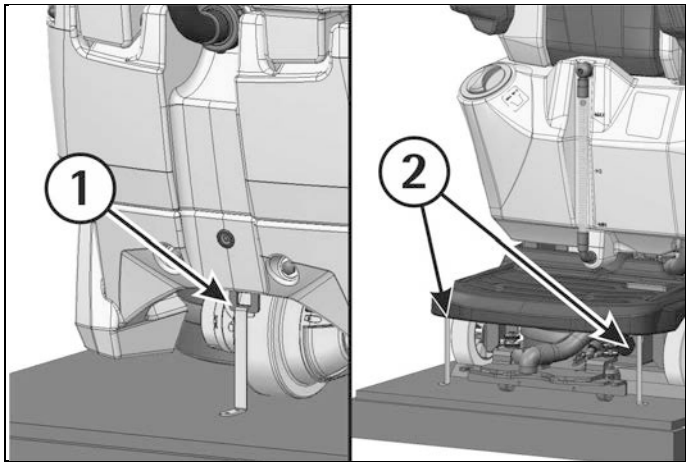

3. Voordat de machine wordt vrijgemaakt van de pallet moet de parkeerrem die het aandrijfwiel blokkeert worden losgezet. Hiervoor houdt u de hendel (3) opgetild.
   Bij de machine wordt een koord geleverd waarmee de hendel (3) kan worden bediend.
   Nadat de machine is verplaatst, verwijdert u het koord en bewaart u het voor eventueel later gebruik.

Wanneer de parkeerrem met de hand wordt uitgeschakeld, bijvoorbeeld als de machine moet worden verplaatst zonder batterijen, is het niet toegestaan op hellingen te rijden of erop stil te staan.

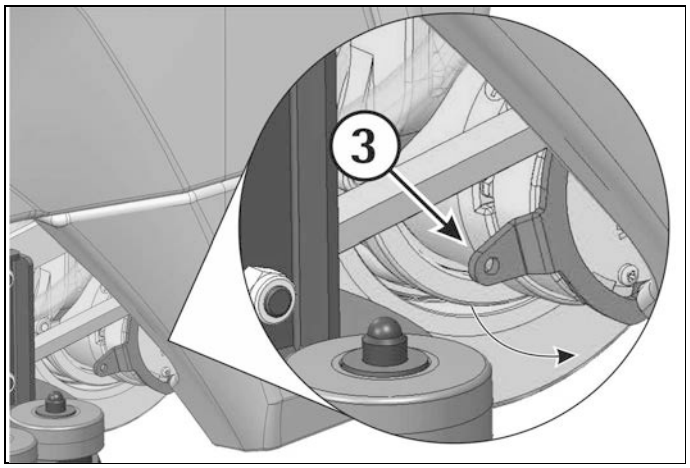

4. Maak de machine vrij van de pallet door haar achteren te trekken, zoals op de afbeelding, waarbij krachtige stoten tegen de mechanische onderdelen moeten worden vermeden.

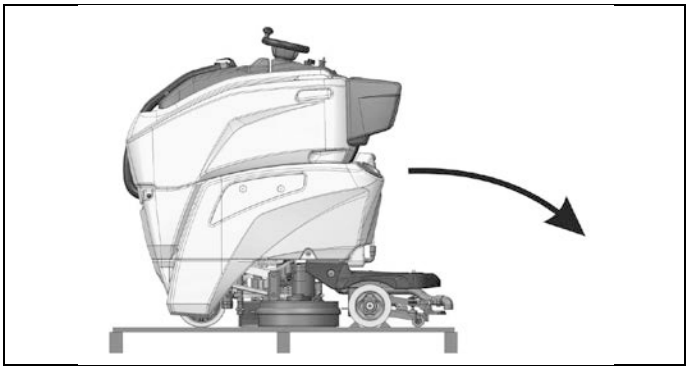

Bewaar de pallet en de beugels voor een eventuele latere verplaatsing.

TOEGANG TOT DE BATTERIJENRUIMTE

Om toegang te krijgen tot de batterijenruimte moet ten eerste worden nagegaan of de vuilwatertank (1) leeg is, door het deksel (2) op te tillen.
Als het vol is, ga te werk zoals aangegeven in het hoofdstuk "REINIGING VAN DE VUILWATERTANK"; zo niet, haal dan de aanzuigslang (3) weg en til de tank op.

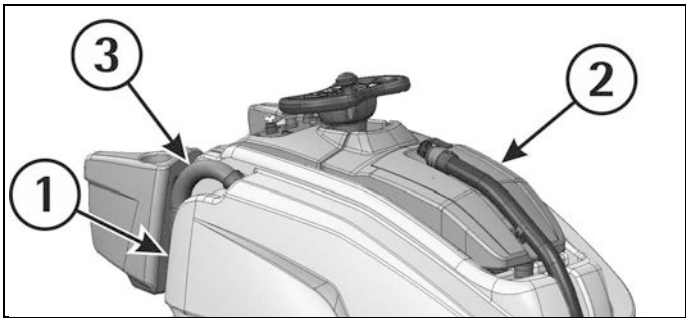

Dankzij een blokkeersysteem op 2 niveaus, maakt de machine het mogelijk om de batterijen op te laden met een gedeeltelijke opening van de tank.

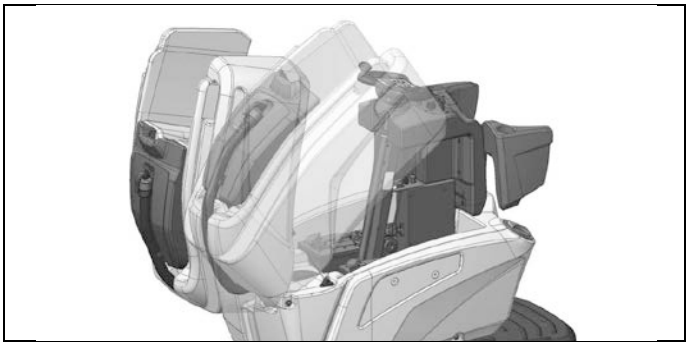

INSTALLATIE VAN DE BATTERIJEN

De standaardmachine is ingesteld voor loodzuurbatterijen.
Voor andere instellingen, zie het hoofdstuk "INSTELLING BATTERIJEN".
Om de machine te gebruiken zijn in serie aangesloten batterijen nodig die zijn ondergebracht in de hiervoor bedoelde ruimten. Ze moeten worden verplaatst met geschikte hefwerktuigen (zowel voor het gewicht, dat afhangt van de gebruikte batterijen, als voor het bevestigingssysteem). De batterijen moeten voldoen aan de eisen van de norm CEI 21-5.

Voor het onderhoud en het opladen van de batterijen moeten de aanwijzingen van de fabrikant of de dealer strikt in acht worden genomen. Alle werkzaamheden voor installatie en onderhoud moeten worden verricht door gespecialiseerd personeel, met behulp van geschikte persoonlijke beschermingen.

Om de batterijen te plaatsen moet de batterijenruimte worden geopend (zie het hoofdstuk "TOEGANG TOT DE BATTERIJENRUIMTE").

1. Plaats de batterijen in de behuizing.
2. **Sluit de klemmen aan volgens de juiste polariteit, en let erop dat u geen kortsluiting op de batterijen veroorzaakt met gereedschappen.**

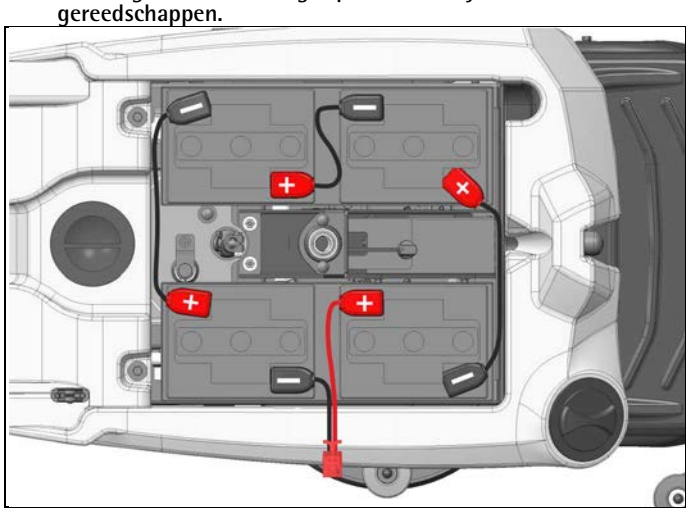

BATTERIJLADER

Verzeker dat de batterijlader geschikt is voor zowel de capaciteit als het type geïnstalleerde batterijen (loodzuur- of gel-batterijen).
In de zak met het gebruiks- en onderhoudsboekje treft u de verbindingsconnector voor de batterijlader aan. Deze connector moet op de kabels van uw batterijlader worden gemonteerd, volgens de betreffende instructies van de fabrikant van de batterijlader.

INGEBOUWDE BATTERIJLADER (OPTIE)
Als de machine geleverd is met een ingebouwde batterijlader (zie "OPTIONELE APPARATUUR"), gelieve de instructies van de fabrikant van dit accessoire te raadplegen voor wat betreft het heropladen.
De batterijlader is rechtstreeks verbonden met de polen van de batterijen.
Tijdens het opladen wordt een voorziening geactiveerd die verhindert dat de machine kan functioneren.
De voedingskabel van de batterijlader heeft een lengte van maximaal twee meter en moet worden aangesloten op een monofase stopcontact van het type CEE 7/7.

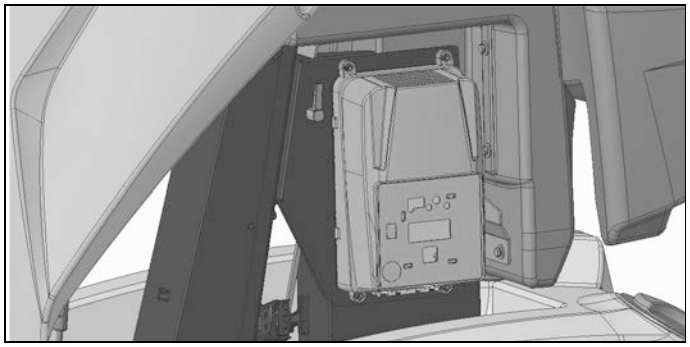

OPLAADNIVEAU-INDICATOR VAN DE BATTERIJEN
Het oplaadniveau van de batterijen wordt op het display weergegeven met het betreffende symbool (zie "WEERGAVE BEDIENINGSELEMENTEN").

Wanneer het laatste segment van de lading begint te knipperen, is de batterij bijna leeg en wordt de draaifunctie van de borstels uitgeschakeld.

Wanneer ook het laatste segment van de lading uitgaat, is de batterij helemaal leeg en stopt de machine.

DE BATTERIJEN OPLADEN

1. Steek de connector (2) van de batterijlader in de batterijenconnector (1).
2. Laad de batterijen op.

Nadat de batterijen helemaal opgeladen zijn:
3. Maak de connector van de batterijlader (2) los uit de batterijenconnector (1).
4. Sluit vervolgens de batterijenconnector (1) aan op de connector van de machine (3).

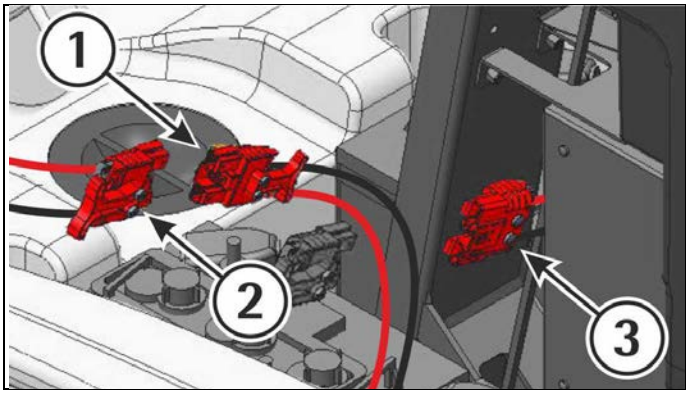

DE BATTERIJEN OPLADEN MET DE INGEBOUWDE BATTERIJLADER (OPTIE)

Zet de machine op een vlakke ondergrond in de buurt van een stopcontact.
1. Schakel de machine uit met de sleutelschakelaar.
2. Steek de stekker in het stopcontact.
3. Begin het opladen terwijl de tank opgetild blijft (zie "TOEGANG TOT DE BATTERIJENRUIMTE" en "VOOR HET GEBRUIK").
4. Haal de stekker niet uit het stopcontact voordat de indicatie verschijnt dat het opladen voltooid is.

Haal de stekker uit het stopcontact als het opladen voltooid is.

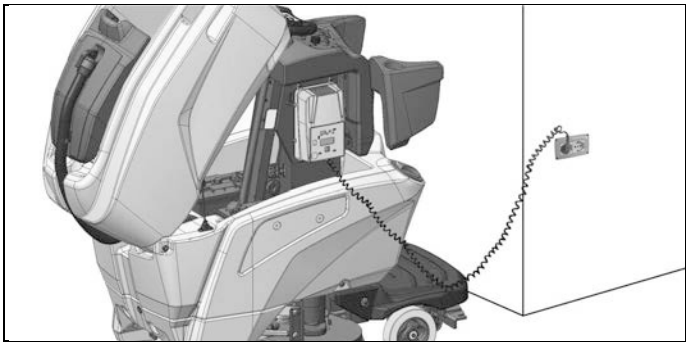

Laad nooit een batterij op met een ongeschikte batterijlader. Volg de instructies van de fabrikant van de batterijen en de batterijlader nauwgezet op.
OPMERKINGEN: Laat de batterijen nooit gedurende lange periodes helemaal leeg. Bij traditionele batterijen moet om de 20 opladingen het elektrolytpeil worden gecontroleerd en moet eventueel gedistilleerd water worden toegevoegd.

Bij loodzuurbatterijen bestaat het gevaar dat er gassen en bijtende vloeistoffen naar buiten komen.
Brandgevaar: kom niet in de buurt van open vuur.

NL

VERWERKING VAN DE BATTERIJEN ALS AFVAL
Het is verplicht om gebruikte batterijen, die zijn geclassificeerd als gevaarlijk afval, af te geven bij een geautoriseerd inzamelcentrum volgens de wetgeving inzake afvalverwerking.

MONTAGE VAN DE ZUIGMOND

1. Houd de zuigmondhouder (1) opgeheven van de vloer.
2. Steek de schroefdraadgedeelten van de twee knoppen (2) in de houder terwijl u ze binnen de twee uitsparingen positioneert, en let er hierbij op dat de ringen (3) boven de twee uitsparingen in de houder worden gepositioneerd.

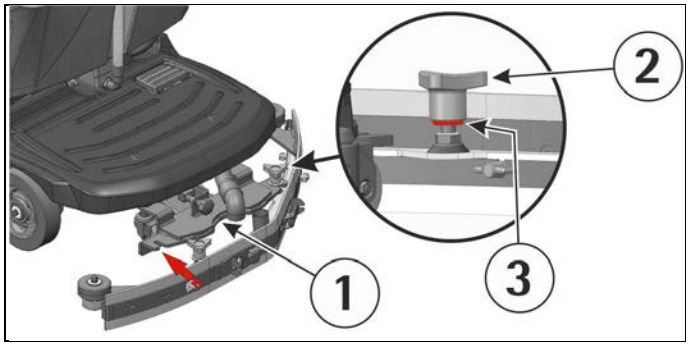

3. Blokkeer de zuigmond door de twee knoppen (2) met de klok mee te draaien.
4. Steek de slang (4) in de zuigmond, in de positie die op de afbeelding wordt aangegeven.

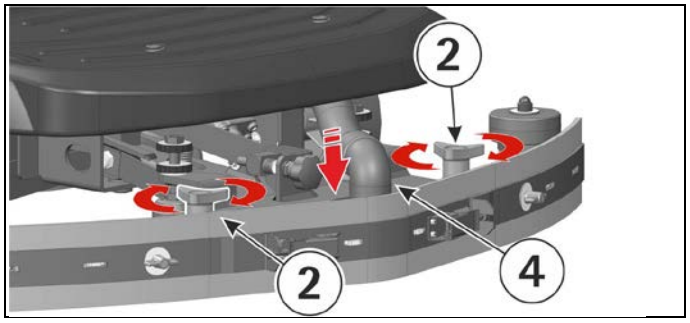

REGELING VAN DE ZUIGMOND
Om goed te kunnen drogen moet de onderste lip van het achterste rubber van de zuigmond over de hele lengte gelijkmatig gebogen zijn. Voor deze regeling moet de machine in de werkstand worden gebracht, d.w.z. met de aanzuiging ingeschakeld en de borstels draaiend met reinigingsoplossing.

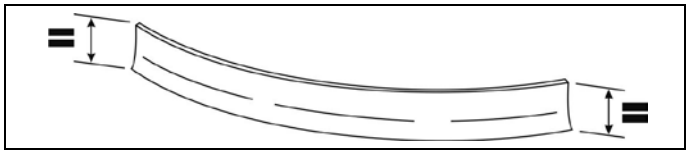

De buiging is niet gelijkmatig
Regel de schuine stand van de zuigmond door de knop (1) tegen de klok in te draaien om de buiging in het midden te verhogen, of met de klok mee om de buiging aan de zijkanten te verhogen.

Hoogteregeling
Nadat de schuine stand van de zuigmond is geregeld, moet deze optimale situatie worden vastgelegd terwijl de wieltjes de vloer net raken. Ontgrendel de wieltjes door het handwiel (2) tegen de klok in te draaien, draai het handwiel (3) om de wieltjes omhoog of omlaag te brengen totdat de gewenste buiging is bereikt.
Blokkeer de wieltjes vervolgens weer met behulp van het handwiel (2).

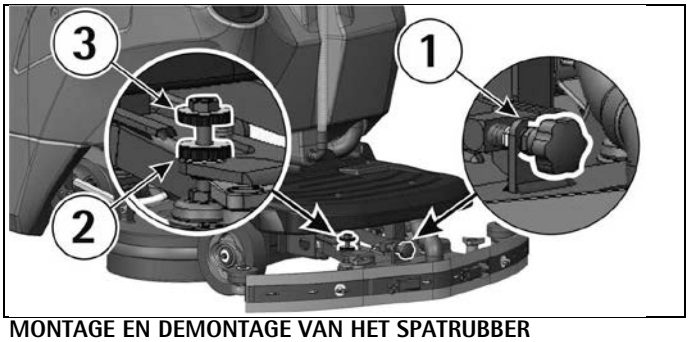

MONTAGE EN DEMONTAGE VAN HET SPATRUBBER

De twee spatrubbers moeten op de wasgroep worden gemonteerd, zoals aangegeven.
Plaats de metalen profielen in de hiervoor bestemde sleuven in het rubber.
Bevestig het geperforeerde uiteinde van de lijst aan de schroef (1).
Maak de hendelsluiting (2) vast aan de ring aan het vrije uiteinde van het metalen profiel.
Dit moet worden gedaan voor beide spatrubbers.
Met de borstels gemonteerd moet het spatrubber de vloer net raken.
De demontage moet gebeuren door dezelfde handelingen omgekeerd uit te voeren.

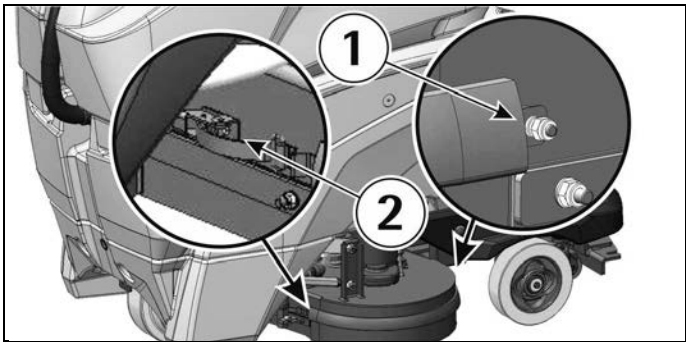

MONTAGE VAN DE BORSTELS

Om de borstels te kunnen monteren moet de borstelbasis opgetild zijn. Doe het volgende als dat niet het geval is:
Draai de sleutel met de klok mee zonder bestuurder aan boord. Het display gaat branden en na 3 seconden worden automatisch alle werkgroepen uitgeschakeld en opgetild van de vloer.
Schakel de machine uit door de sleutel tegen de klok in te draaien.
Haak de borstels vast terwijl ze draaien, met de borstelbasis opgetild, zoals op de afbeelding.

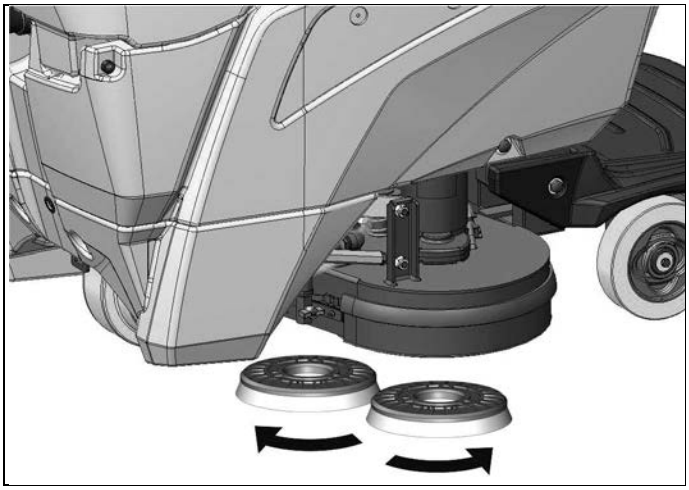

Geadviseerd wordt om de positie van de borstels elke dag te verwisselen, om ze zo lang mogelijk mee te laten gaan. Als de borstels ten slotte vervormd zijn, adviseren wij om ze in dezelfde positie terug te plaatsen, om te voorkomen dat een andere helling van de borstelharen te grote inspanningen van de motor vergt of hinderlijke trillingen veroorzaakt.

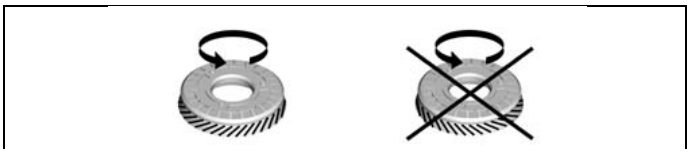

Gebruik alleen de borstels die bij de machine zijn geleverd of borstels die zijn gespecificeerd in de handleiding "AANBEVOLEN BORSTELS". Het gebruik van andere borstels kan nadelige gevolgen hebben voor de werkresultaten.

REINIGING VAN VLOEREN

AANSLUITING VAN DE BATTERIJENCONNECTOR EN INSCHAKELING VAN DE MACHINE

Nadat de batterijen helemaal opgeladen zijn:

1. Maak de connector (2) van de batterijlader los uit de batterijenconnector (1).
2. Sluit vervolgens de batterijenconnector (1) aan op de connector van de machine (3).

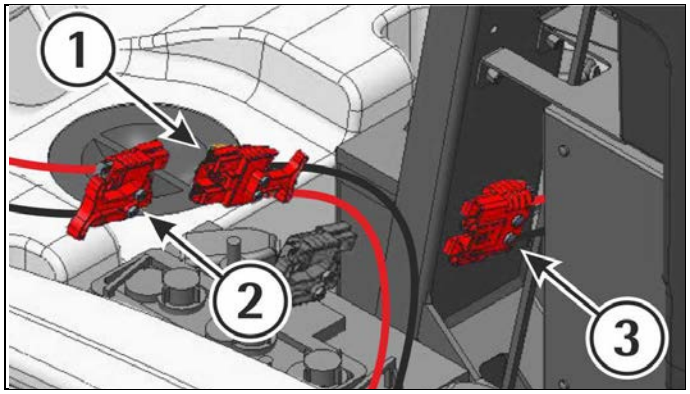

VUILWATERTANK

Controleer of de mof (1) van de aanzuigslang goed in de zitting is geplaatst en of de dop (2) van de afvoerslang dicht is.
De vuilwatertank heeft een deksel (3) dat geblokkeerd wordt door de onderdruk die tijdens het bedrijf wordt veroorzaakt door de zuigmotor.

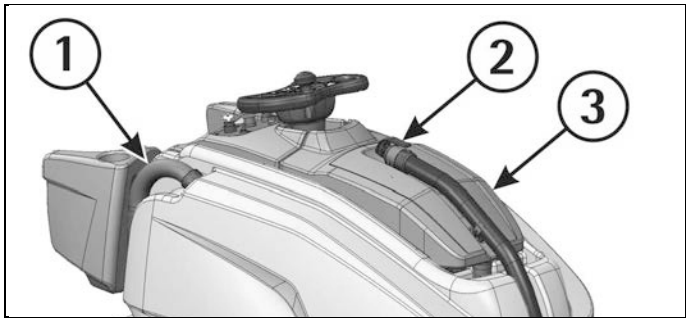

SCHOONWATERTANK

De schoonwatertank heeft een inspectieopening. Deze maakt het mogelijk het uitgangspunt van de reinigingsoplossing schoon te maken.
Verzeker u er na de reiniging van dat de dop goed dicht zit.

NL

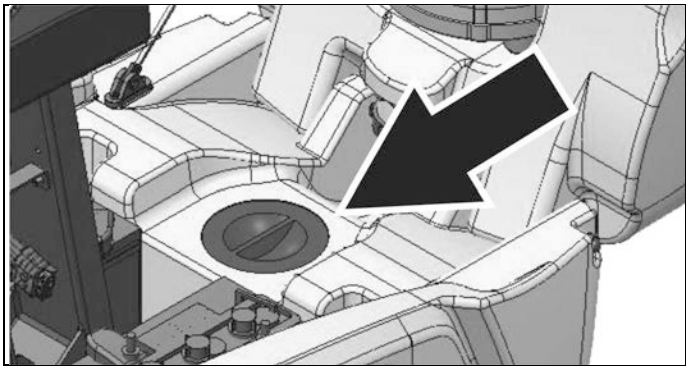

De capaciteit van de schoonwatertank staat vermeld onder de technische gegevens.
Open de schroefdop links op de machine en vul de schoonwatertank helemaal met schoon water met een temperatuur van niet meer dan 50 °C. Voeg vloeibaar reinigingsmiddel toe in de concentratie en op de manier die zijn opgegeven door de fabrikant. Om overmatige schuimvorming te voorkomen, die problemen zou kunnen veroorzaken in de zuigmotor, moet het laagste percentage reinigingsmiddel worden gebruikt.

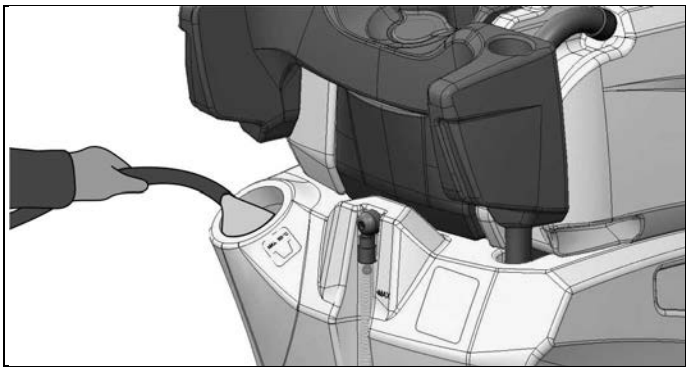

Aan de achterkant van de machine zit de niveauslang waaraan gemakkelijk te zien is hoeveel oplossing er in de tank zit, zowel tijdens het vullen als tijdens het werken.

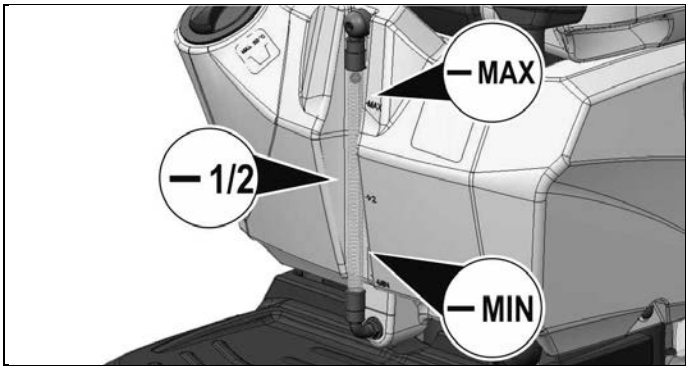

Schroef de dop van de schoonwatertank vast.

Gebruik altijd reinigingsmiddel met geremd schuim. Om er zeker van te zijn dat schuimvorming wordt tegengegaan, moet voor het begin van het werk een klein beetje schuimremmende vloeistof in de vuilwatertank worden gedaan.
Gebruik geen onverdunde zuren.

3S SOLUTION SAVING SYSTEM (OPTIE)

Met dit systeem is gecontroleerd gebruik van de reinigingsoplossing mogelijk tijdens het werk.

Om het systeem te activeren drukt u twee keer op de toets (1), op het display knippert het symbool van het water.
Selecteer het 3S-systeem met behulp van de navigatietoetsen (2).

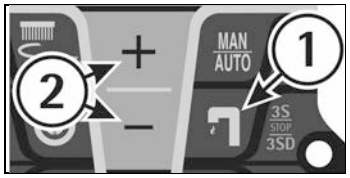

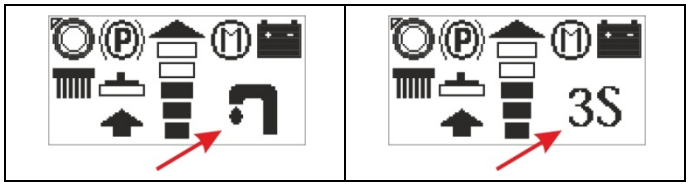

Wanneer de tekst 3S niet meer knippert, is het systeem geselecteerd.

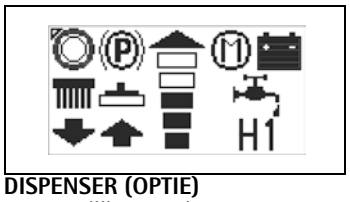

3SD SOLUTION SAVING SYSTEM DISPENSER (OPTIE)
Met dit systeem is voordosering mogelijk van het percentage reinigingsmiddel dat wordt gemengd met het water uit de schoonwatertank.
Het reinigingsmiddel zit in een reservoir met een inhoud van 7 liter aan de voorkant van de machine.

Om het systeem te activeren drukt u twee keer op de toets (1), op het display knippert het symbool van het water.
Selecteer het 3SD-systeem met behulp van de navigatietoetsen (2).

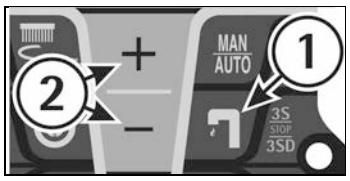

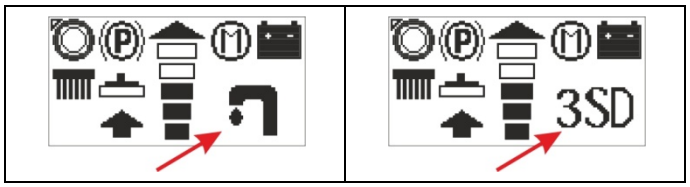

Wanneer de tekst 3SD niet meer knippert, is het systeem geselecteerd.

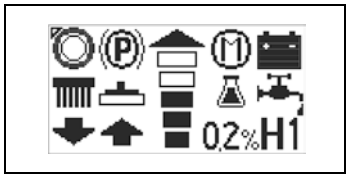

SELECTEER HET STROMINGSNIVEAU - 3S- EN 3SD-SYSTEEM
Door op de niveauselectieknop (1) te drukken verandert de H-waarde van H1 tot en met H7.

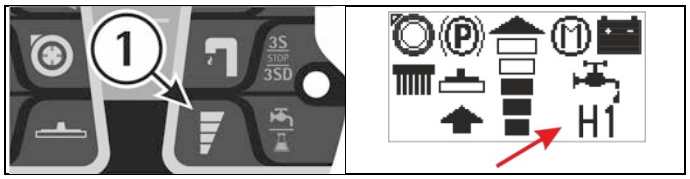

Ook in de 3S-modus wordt de afgifte van reinigingsoplossing geactiveerd door de knop van de magneetklep (2).
Als de reinigingsoplossing gedeactiveerd wordt, verschijnt op het display de indicatie dat de magneetklep uitgeschakeld is.

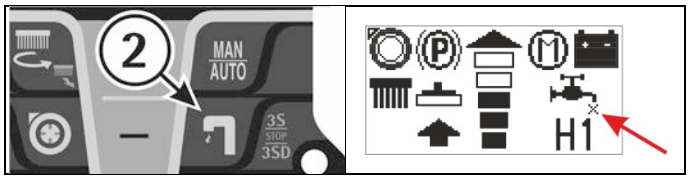

NL

SELECTIE VAN HET PERCENTAGE REINIGINGSMIDDEL – 3SD-SYSTEEM

Een pomp definieert 6 vaste percentages reinigingsmiddel: 0,0%, 0,3%, 0,6%,1,2%, 2,4%, 4,5%.
Bij 0,0% wordt alleen met water gereinigd.

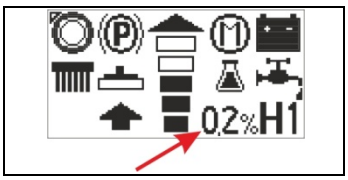

De verschillende percentages reinigingsmiddel kunnen geselecteerd worden door de niveauknop (1) enkele seconden ingedrukt te houden, tot de waarde op het display knippert.

Druk vervolgens op de navigatietoetsen (2) om de gewenste waarde te selecteren. Wacht enkele seconden tot de aangegeven waarde stopt met knipperen.

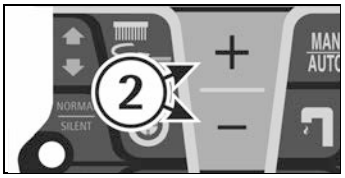

De selectie is nu voltooid. Door eventueel op de toets te drukken wordt de stroming van het water gewijzigd.

OZONSYSTEEM (OPTIE)
De machine kan water produceren met een zodanig hoog ozonniveau dat de behandelde oppervlakken gedesinfecteerd worden.

Om het systeem te activeren drukt u twee keer op de toets (1), op het display knippert het symbool van het water.
Selecteer het O3-systeem met behulp van de navigatietoetsen (2).

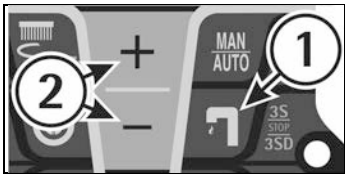

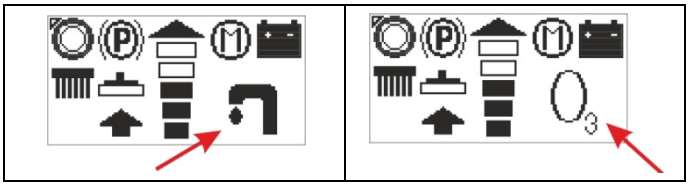

Wanneer de tekst O3 niet meer knippert, is het systeem geselecteerd.

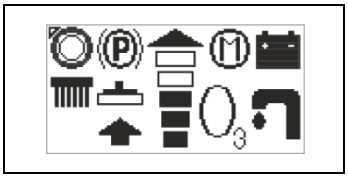

Ga als volgt te werk om het ozonsysteem zo goed mogelijk te gebruiken:
1. Zorg dat de binnenkant van de schoonwatertank schoon is; spoel hem eventueel door met minimaal twee keer vullen en legen.
2. Vul de schoonwatertank met kraanwater (voeg geen reinigingsmiddel toe).

Ozon is een gas met een zeer penetrante geur en kan irriterend zijn.

Het geozoniseerde water is sterk oxiderend. Om de metaalhoudende onderdelen van de machine te beschermen tegen oxidatie (roest), wordt geadviseerd om het gehele onderste gedeelte van de machine ten minste één keer per week te spoelen met water.

Aan het eind van de werkzaamheden hoeft de schoonwatertank niet geleegd te worden.

HET OZONSYSTEEM COMBINEREN MET DE 3S- EN 3SD-SYSTEMEN

Als de machine behalve over een ozonsysteem, ook over een van de twee optionele circuits 3S of 3SD beschikt, kunt u ook een combinatie van beide circuits selecteren.

Om de combinatie te activeren drukt u twee keer op de toets (1), op het display knippert het symbool van het water.
Selecteer het beschikbare gecombineerde systeem met behulp van de navigatietoetsen

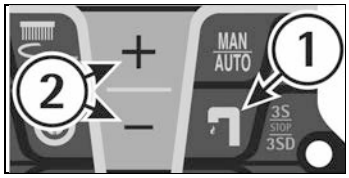

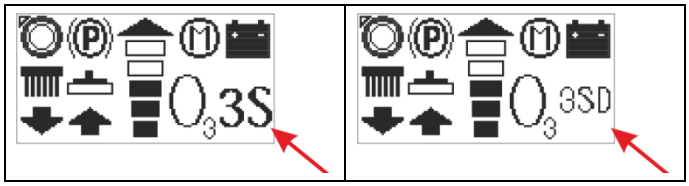

NL

WERKEN MET DE MACHINE

Een beveiliging verhindert dat de machine kan bewegen als de bestuurder niet goed op de treeplank staat.

De machine wordt als volgt gestart:
1. Ga op de bestuurdersplek staan.
2. Draai de startsleutel (1) met de klok mee om de machine in te schakelen.
3. Controleer de oplaadtoestand van de batterijen op het display. De machine bereidt zich automatisch voor op handbediende werking (MAN).

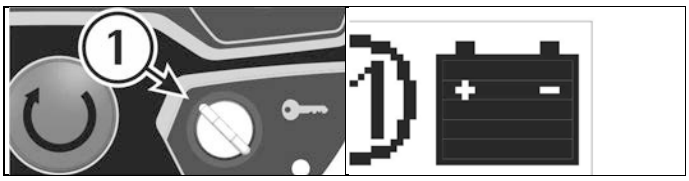

WERKEN MET HANDBEDIENING

1. Controleer of de machine op handbediening is ingesteld; als dat niet het geval is, drukt u op de knop (1) en verschijnt het overeenkomende symbool op het display.

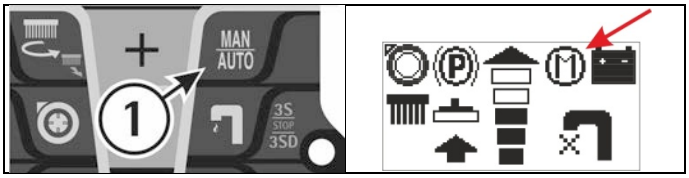

2. Druk op de knop van de zuigmotor (2); het symbool van de zuigmotor verandert van "uitgeschakeld" in "ingeschakeld" en de zuigmotor begint te zuigen.

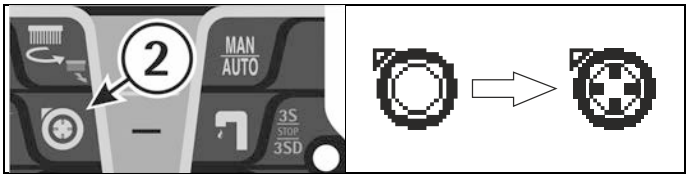

3. Druk op de knop van de magneetklep (3); het symbool van de magneetklep verandert van "gedeactiveerd" in "geactiveerd".

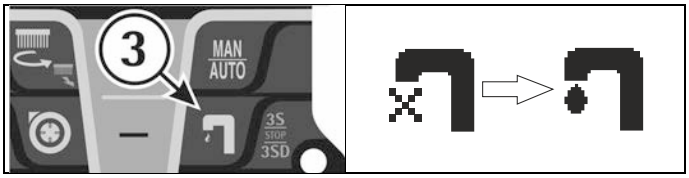

4. Laat de borstelbasis op de vloer dalen door op de knop (4) te drukken; op het display verschijnt eerst het daalsymbool en daarna het symbool van aandrijving van de borstelmotor.

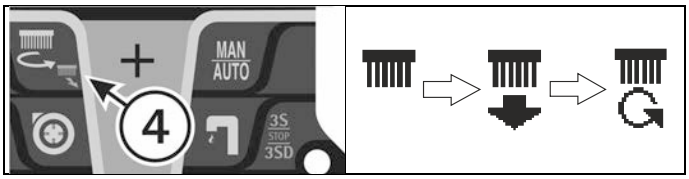

5. Laat de zuigmond dalen met de knop (5).

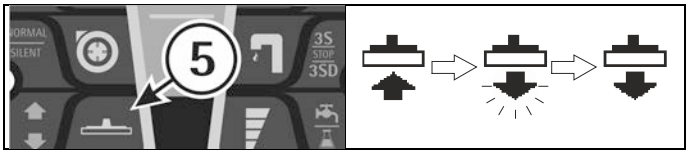

6. Controleer op de eerste meters of de regeling van de zuigmond een perfect droogresultaat oplevert en of de stromingsregeling van de reinigingsoplossing voldoende is. Deze moet voldoende

zijn om de vloer gelijkmatig nat te maken, zonder dat er reinigingsmiddel naar buiten komt via de spatrubberbescherming. Bedenk dat de juiste hoeveelheid oplossing altijd afhangt van het type vloer, het soort vuil en de snelheid.

In handbediening:
– als u de zuigmond laat dalen met de aanzuiging uitgeschakeld, wordt de aanzuiging automatisch ingeschakeld;
– als u de aanzuiging uitschakelt met de zuigmond omlaag, dan gaat de zuigmond omhoog en wordt de aanzuiging uitgeschakeld.

REGELING VAN DE BORSTELDRUK

De drukregeling van de borstels is alleen mogelijk met handbediening; druk op de knop (1) als de handbediening niet actief is.
Om de borsteldruk te regelen drukt u tweemaal op de toets

Op het display gaat de waarde P1, P2 of P3 knipperen.
Druk op de toetsen (+) en (-) om de druk te selecteren, na het knipperen is de waarde ingesteld.

SNELHEIDSREGELING, VOORUIT EN ACHTERUIT

Selecteer het maximale snelheidsniveau voor het werk voordat u de machine gaat verplaatsen. Druk op de knoppen (+) en (-), het snelheidsniveau wordt dan weergegeven op het display.

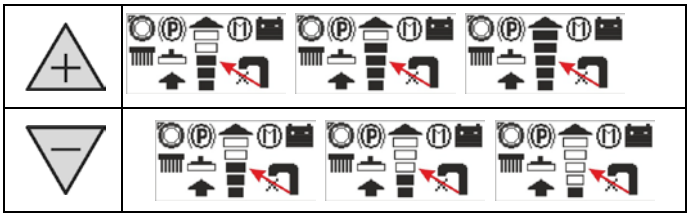

Als op de machine een willekeurige functie actief is, dan wordt om de kwaliteitsnorm voor reinigen en drogen te handhaven de snelheid beperkt tot 3 streepjes.

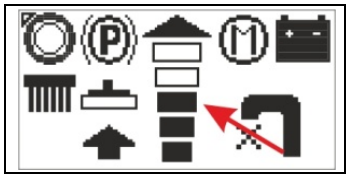

Om de machine te verplaatsen selecteert u de richting met de regelaar (1) op het bedieningspaneel.

Trap op het pedaal (2) op de treeplank om de machine te activeren.

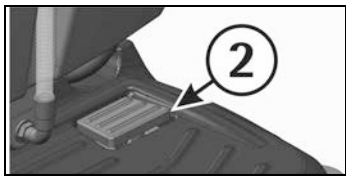

NL

Gebruik de knop (3) om de snelheid tijdens het werk te regelen. De snelheid loopt van de minimumsnelheid tot de maximumsnelheid die tevoren is ingesteld en wordt weergegeven op het display.

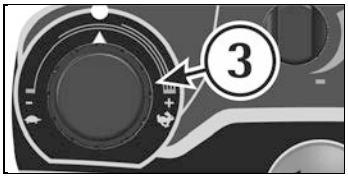

Als achteruitrijden is geselecteerd, blijft de borstelbasis in lage positie, stijgt de zuigmond en gaat de aanzuiging uit.
Wanneer de machine weer vooruit gaat rijden daalt de zuigmond en gaat de aanzuiging aan.

REGELING VAN DE STROOM REINIGINGSOPLOSSING

1. Open en regel de stroom reinigingsoplossing met behulp van de knop (1).

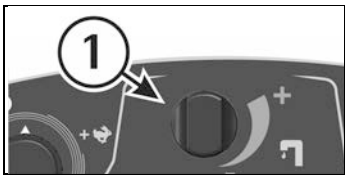

2. Op modellen met het (optionele) 3S-systeem moet bovendien de betreffende knop worden gebruikt om de afgifte van reinigingsoplossing te activeren. Hierbij moet worden gekozen tussen het traditionele regelsysteem met de kraan en het systeem met optimale vaste afgifte (zie "3S Solution Saving System").

WERKEN IN DE AUTOMATISCHE MODUS

De automatische aandrijving is nuttig om het werk van de bediener te vergemakkelijken.
1. Controleer of de machine op automatische werking is ingesteld; als dat niet het geval is, drukt u op de knop (1) en verschijnt het overeenkomende symbool op het display.

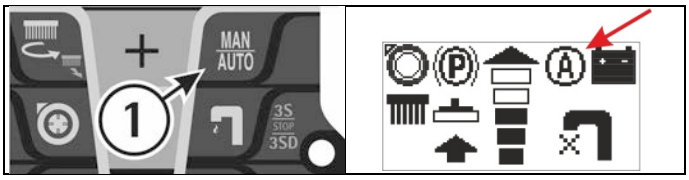

2. Trap het rijpedaal op de treeplank in.
Nadat deze is ingetrapt begint de machine vooruit te rijden, daalt de borstelbasis en daalt tegelijkertijd de zuigmond. Vervolgens wordt de magneetklep geactiveerd, beginnen de borstels te draaien en gaat de aanzuiging aan.
Alvorens de machine te starten, en dus voordat het rijpedaal wordt ingetrapt, kunnen de volgende waarden worden ingesteld: borsteldruk, water- en/of reinigingsmiddelniveau (versies 3S en 3SD).
De ingestelde waarden verschijnen onmiddellijk op het display.
Zie voor het regelen van de stroom reinigingsoplossing het hoofdstuk "REGELING VAN DE STROOM REINIGINGSOPLOSSING".
Bij het loslaten van het rijpedaal: stijgt de borstelbasis, stoppen de borstelmotoren, sluit de magneetklep en stopt de aanzuiging.
Druk aan het einde van het werk op de toets (2) om de zuigmond op te tillen.

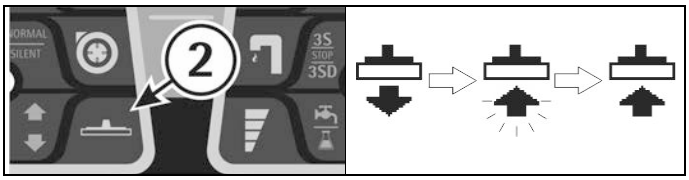

Als tijdens het werken in de automatische werking op de knop van de borstelbasis of zuigmond wordt gedrukt, gaat de machine over in de handbediening.

AANZUIGING STILLE MODUS

De stille modus van de zuigmotor kan worden gestart door de inschakelknop (1) van de motor enkele seconden ingedrukt te houden.

NL

Wanneer de gedempte motor is gestart, verandert het symbool op het display.

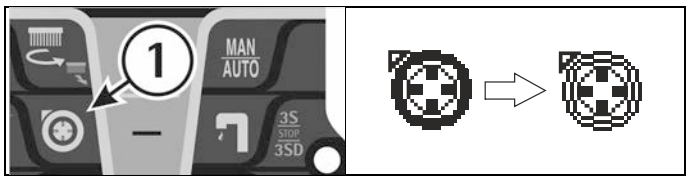

STANDBY-MODUS
Na 10 minuten inactiviteit, als de machine ingeschakeld is, gaat zij over op de standby-modus en gaat het display uit. Om het werk te hervatten, drukt u op een willekeurige knop van het bedieningspaneel; het display gaat dan weer branden en de machine wordt na enkele seconden weer actief.

CLAXON
De machine heeft een claxon die wordt bediend door op de knop (1) te drukken.

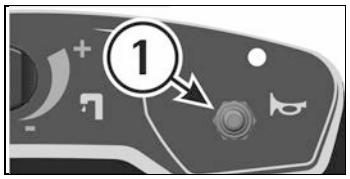

NOODSTOPKNOP
Druk in noodgeval op de knop (1) op het bedieningspaneel van de machine. De functies en de werking worden onmiddellijk uitgeschakeld.
Om ze weer te hervatten moet de knop met de klok mee

PARKEERREM
De machine heeft een parkeerrem op het aandrijfwiel, dat werkt wanneer het pedaal helemaal wordt losgelaten of als de machine geen batterijen heeft. In noodgeval of eenvoudig om de machine te laten stoppen is het voldoende het pedaal los te laten. De rem blijft ingeschakeld totdat het pedaal opnieuw wordt ingetrapt. Wanneer de batterijen aangesloten zijn en de sleutelschakelaar op de stand 1 staat, wordt op het display weergegeven dat de rem is ingeschakeld.

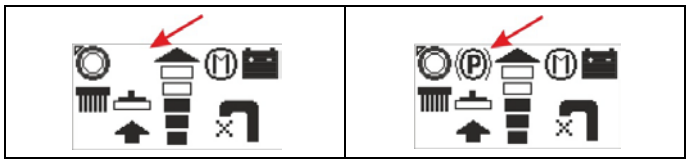

HANDBEDIENDE VERPLAATSING VAN DE MACHINE
Om de machine met de hand te verplaatsen moet de parkeerrem die het aandrijfwiel blokkeert worden losgezet. Hiervoor houdt u de hendel (3) opgetild. Bij de machine wordt een koord geleverd waarmee de hendel (3) kan worden bediend.
Nadat de machine is verplaatst, verwijdert u het koord en bewaart u het voor eventueel later gebruik.

Wanneer de parkeerrem met de hand wordt uitgeschakeld, bijvoorbeeld als de machine moet worden verplaatst zonder batterijen, is het niet toegestaan op hellingen te rijden of erop stil te staan.

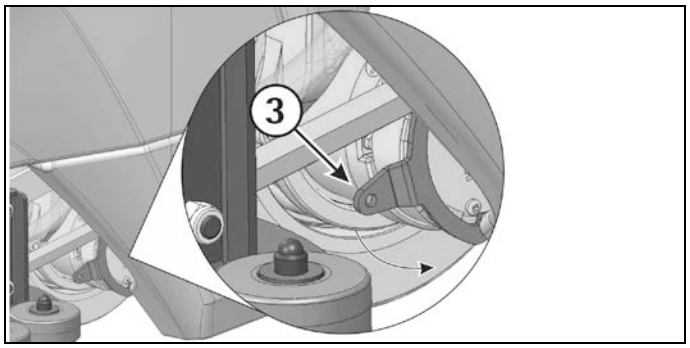

OVERBELASTINGBEVEILIGING VAN DE BORSTELMOTOR
De machine is voorzien van een beveiliging van de borstelmotor. Deze inrichting blokkeert de werking van de motor om deze te beschermen, en signaleert de overbelasting op het display met het bericht "ALARM 1".
Wanneer dit gebeurt, dient de borsteldruk te worden verminderd (zie "REGELING VAN DE BORSTELDRUK").
Als het probleem blijft bestaan, gelieve contact op te nemen met het assistentiecentrum.

ALLARME 1 Funzioni Amper. Spazzole	ALARM 1 Functies Stroomst. Borstels

WATERSTOP

Om ernstige schade aan de zuigmotor te voorkomen heeft de machine een vlotter die ingrijpt wanneer de vuilwatertank vol is. Wanneer dit gebeurt, moet de vuilwatertank worden geleegd. Pak de afvoerslang van de machine vast. Verwijder de dop en leeg de vuilwatertank in hiervoor bestemde bakken, in overeenstemming met de geldende voorschriften inzake de verwerking van vloeistoffen als afval.

STOPPEN VAN DE MACHINE AAN HET EINDE VAN DE REINIGING

Doe het volgende als het werk ten einde is:
1. Druk op de knop (1) voor stijging/daling van de borstelbasis om de borstels te laten stijgen.
2. Breng de zuigmond omhoog door middel van de knop (2).
3. Breng de machine naar de beoogde plaats voor het aftappen van het water.

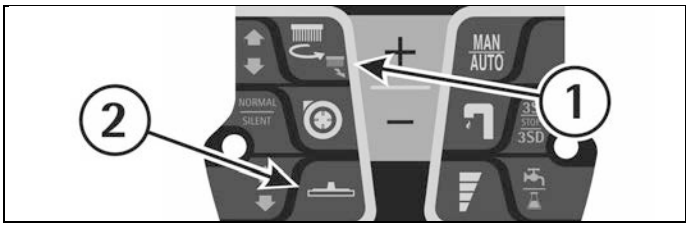

DAGELIJKS ONDERHOUD

LEGEN EN REINIGING VAN DE VUILWATERTANK

1. Haal de afvoerslang uit zijn houder aan de voorkant van de machine en houd hem vast.
2. Verwijder de dop van de afvoerslang door de hendel te bedienen en leeg de vuilwatertank in de hiervoor bestemde bakken, in overeenstemming met de geldende voorschriften inzake de verwerking van vloeistoffen als afval.

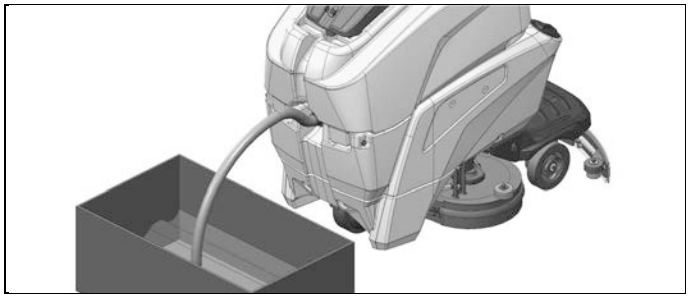

3. Spoel de tank uit met een straal water.

REINIGING VAN HET AANZUIGFILTER

1. Open het deksel (1) en schroef de knop (2) los om de filterbescherming (3) vrij te maken.
2. Draai de filterbescherming met de klok mee om hem vrij te maken.

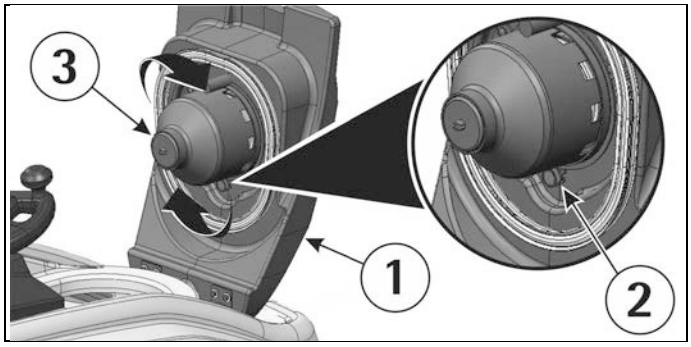

3. Verwijder het filter en de bijbehorende bescherming.
4. Maak deze onderdelen schoon met een straal water, vooral de wanden en de bodem van het filter.
5. Voer de reinigingswerkzaamhe den zorgvuldig uit.
6. Monteer alles terug.

Was de binnenkant van het deksel van de vuilwatertank nooit af, anders wordt de motor onherstelbaar beschadigd.

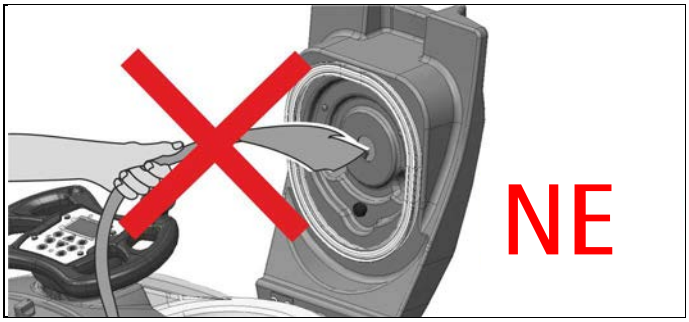

DEMONTAGE VAN DE BORSTELS

Draai de borstels krachtig, met de borstelbasis opgetild (zie het hoofdstuk "MONTAGE VAN DE BORSTELS"), zodat de knop van de bevestigingsveer los komt en de borstel bevrijd wordt. Deze kan dan met een straal water worden schoongemaakt. De tekening geeft de draairichting voor het losmaken van de borstels aan.

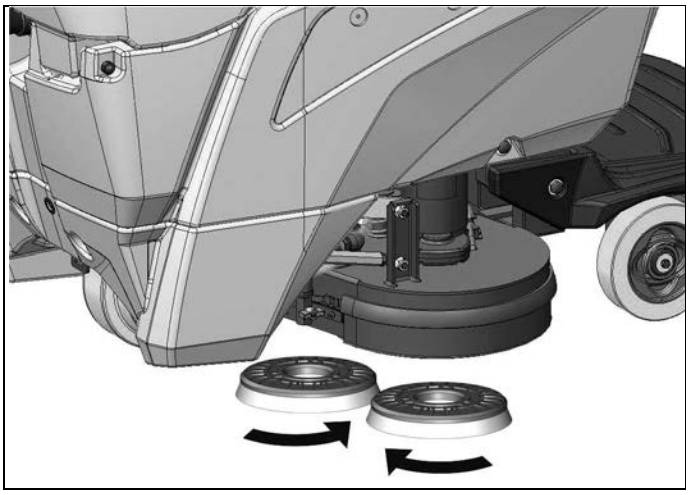

AUTOMATISCHE DEMONTAGE VAN DE BORSTELS

1. Zet het bedieningselement van de rijrichting in de middelste stand.

2. Schakel de machine in door de sleutel (2) met de klok mee te draaien.

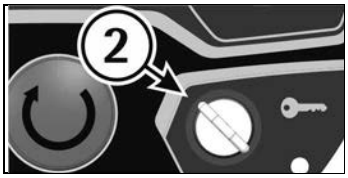

3. Druk de knop (3) lang in.

NL

4. Schakel de machine uit.

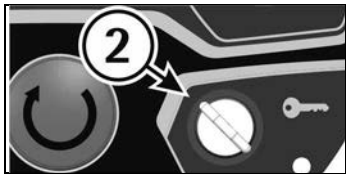

REINIGING VAN DE BORSTELS

Demonteer de borstels en maak ze schoon met een straal water (zie voor de demontage van de borstels het deel "DEMONTAGE VAN DE BORSTELS").

REINIGING VAN DE ZUIGMOND

De beste droogresultaten worden bereikt als de zuigmond goed wordt schoongehouden.
Voor de reiniging ervan is het volgende nodig:
1. Haal de slang van de zuigmond (4) uit de mof.
2. Demonteer de zuigmond van de houder (1) door de knoppen (2) tegen de klok in los te draaien en de delen met schroefdraad te verschuiven in de uitsparingen tot ze vrijkomen.

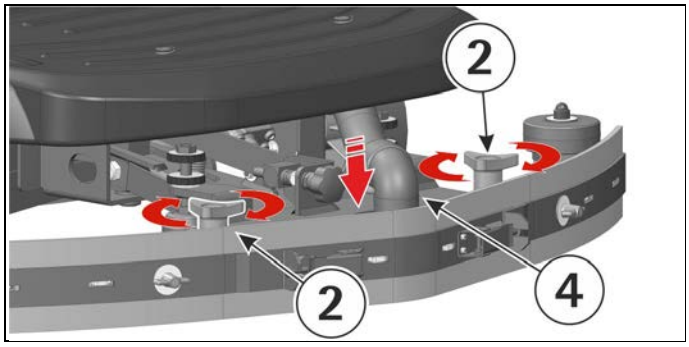

3. Maak de binnenkant van de koppeling op de zuigmond grondig schoon door eventuele vuilafzettingen te verwijderen.
4. Maak de zuigrubbers grondig schoon.
5. Monteer alles weer terug, erop lettend dat de ringen (3) boven de twee uitsparingen in de houder komen te zitten.

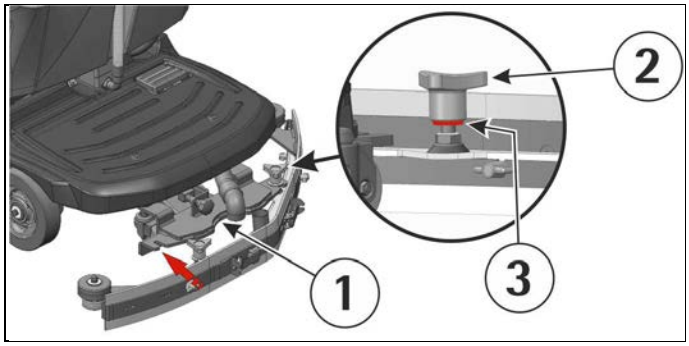

WEKELIJKS ONDERHOUD

CONTROLE VAN HET ACHTERSTE ZUIGRUBBER

Controleer de slijtagetoestand van het zuigrubber en draai hem eventueel om of vervang hem.
De vervanging wordt als volgt uitgevoerd:
1. Til de zuigmond op (zie het hoofdstuk "STOPPEN VAN DE MACHINE AAN HET EINDE VAN HET WERK").
2. Maak de sluitingen (1) los.
3. Draai de vleugelmoeren (2) los en verwijder eerst de buitenste wissereindstukken (3) en daarna de wisser in het midden (4).
4. Haal het rubber (5) weg om het om te keren of te vervangen.

Om de zuigmond terug te monteren moeten de hierboven beschreven handelingen omgekeerd worden uitgevoerd.

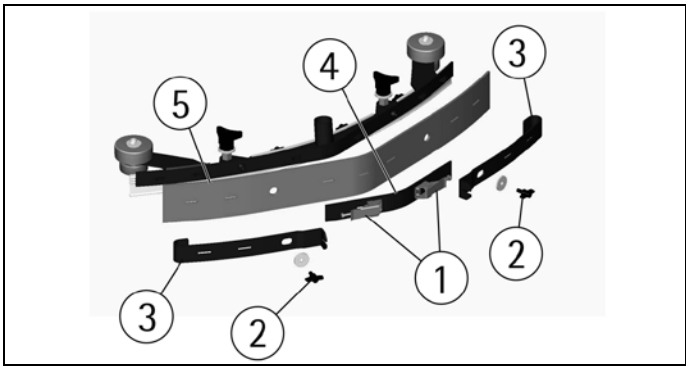

REINIGING VAN DE AANZUIGSLANG

Iedere week, of wanneer de aanzuiging onvoldoende is, moet worden gecontroleerd of de aanzuigslang niet verstopt zit. Ga als volgt te werk als hij moet worden schoongemaakt:
1. Haal de slang (1) uit de mof van de zuigmond.
2. Maak de slang van binnen schoon met een straal water.
3. Om de slang terug te monteren moeten de hierboven beschreven handelingen omgekeerd worden uitgevoerd.

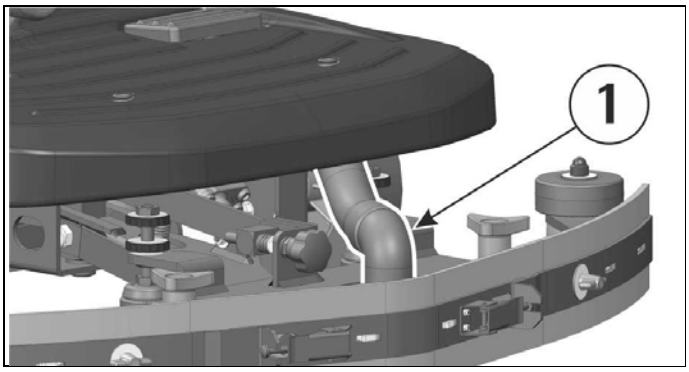

Was niet de slang die van de aanzuiging naar de vuilwatertank loopt.

REINIGING VAN DE SCHOONWATERTANK

Breng de machine naar de beoogde plaats voor het aftappen van de reinigingsoplossing.
1. Schroef de vuldop van de schoonwatertank los.
2. Open de kraan van het reinigingsmiddel (1).

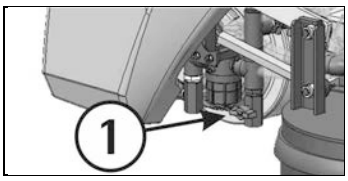

3. Open de afvoerkraan (2) van de oplossing.

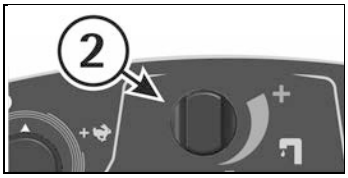

NL

4. Spoel de schoonwatertank uit met een straal water.

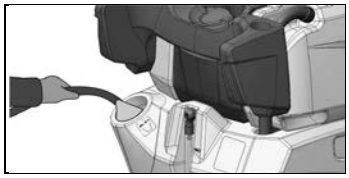

5. Doe aan het einde van de reiniging de kraan en de dop van het reservoir dicht.

REINIGING VAN HET EXTERNE FILTER

1. Schroef het kapje van het filter (1) los en haal het filter weg.
2. Spoel de filteronderdelen af met een straal water.
3. Monteer alles terug.

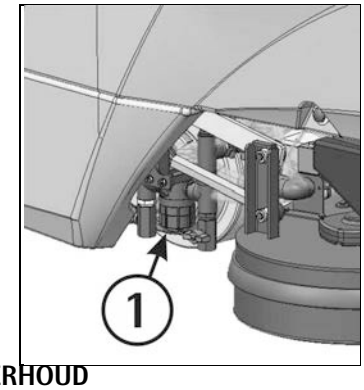

TWEEMAANDELIJKS ONDERHOUD

CONTROLE VAN HET VOORSTE ZUIGRUBBER

Controleer de slijtagetoestand van het zuigrubber en vervang het eventueel.
De vervanging wordt als volgt uitgevoerd:
1. Demonteer de zuigmond (zie het hoofdstuk "REINIGING VAN DE ZUIGMOND").
2. Demonteer de achterkant van de zuigmond (zie het hoofdstuk "CONTROLE VAN HET ACHTERSTE ZUIGRUBBER").
3. Schroef de vleugelmoeren (1) los en verwijder de voorste wisser (2).
4. Vervang het voorste rubber (3).

Om de zuigmond terug te monteren moeten de hierboven beschreven handelingen omgekeerd worden uitgevoerd.

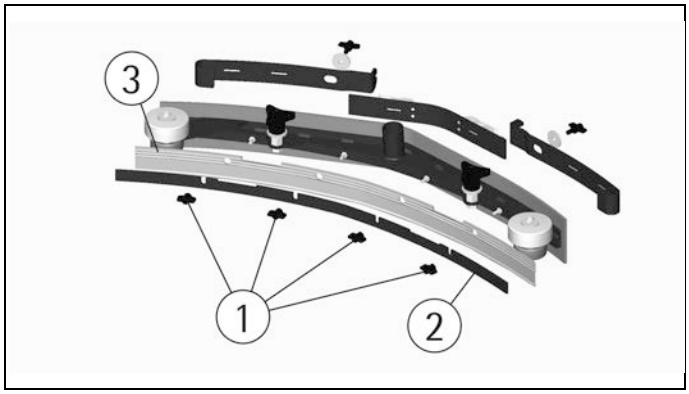

ZESMAANDELIJKS ONDERHOUD

CONTROLE VAN DE SPATRUBBERS

Met de borstels gemonteerd moeten de spatrubbers de vloer net raken. De rubbers moeten worden vervangen als ze versleten zijn. Hiervoor is het voldoende de hendelsluiting aan de achterkant van de wasgroep los te maken uit de ring op het vrije uiteinde van het metalen profiel, om de oude rubbers weg te halen en de nieuwe aan te brengen (zie het hoofdstuk "MONTAGE EN DEMONTAGE VAN SPATRUBBERS"). Dit moet worden gedaan voor beide spatrubbers.

CONTROLE VAN DE WERKING

De controle van de bedrijfstoestand van de machine moet worden overgedragen aan het erkende technische assistentiecentrum.

Laat de batterijen nooit lange tijd leeg.
Neem contact op met het assistentiecentrum als er alarmen worden weergegeven.

Als het display en de andere functies niet worden ingeschakeld als de startsleutel met de klok mee is gedraaid om de machine in te schakelen, moet de aansluiting van de batterijen op de machine worden gecontroleerd (zie het hoofdstuk "Aansluiting VAN DE BATTERIJENCONNECTOR EN INSCHAKELING VAN DE MACHINE"). Als het probleem blijft bestaan, gelieve contact op te nemen met het erkende technische assistentiecentrum.

NL

DE ZUIGMOTOR FUNCTIONEERT NIET

1. Controleer of de noodstopschakelaar (1) niet geactiveerd is.

2. Schakel de machine in en uit met de sleutelschakelaar (2).

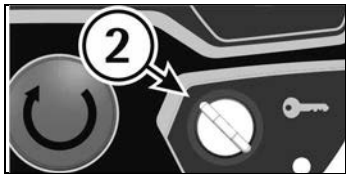

3. Controleer de oplaadtoestand van de batterijen op het display.

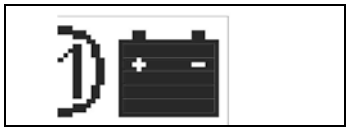

4. Controleer of op het display de startsignalering van de zuigmotor actief is.

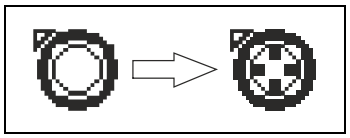

5. Controleer of de zuigmotor goed is aangesloten.

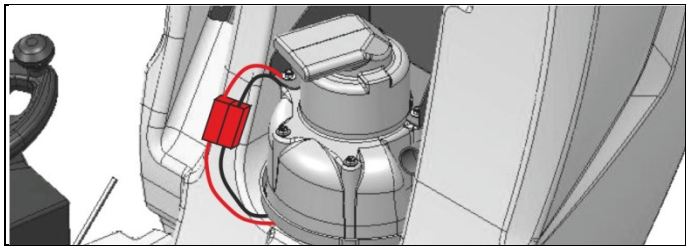

Als het probleem blijft bestaan, gelieve contact op te nemen met het erkende technische assistentiecentrum.

DE BORSTELMOTOR FUNCTIONEERT NIET

1. Controleer of de noodstopschakelaar (1) niet geactiveerd is.

2. Schakel de machine in en uit met de sleutelschakelaar (2).

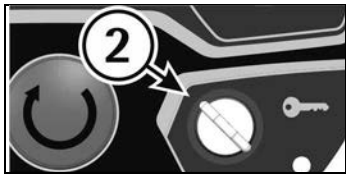

3. Controleer de oplaadtoestand van de batterijen op het display.

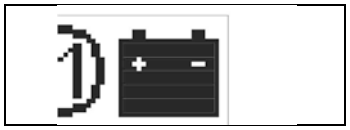

4. Controleer of op het display de signalering van aandrijving van de borstelmotor actief is.

5. Trap op het rijpedaal (3) op de treeplank om de machine te starten.

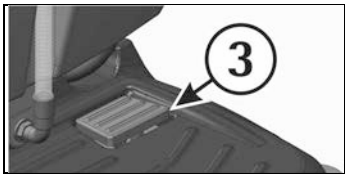

Als het probleem blijft bestaan, gelieve contact op te nemen met het erkende technische assistentiecentrum.

DE TRACTIEMOTOR FUNCTIONEERT NIET

1. Ga op de bestuurdersplek staan.

2. Controleer of de noodstopschakelaar (1) niet geactiveerd is.

3. Schakel de machine in en uit met de sleutelschakelaar (2).

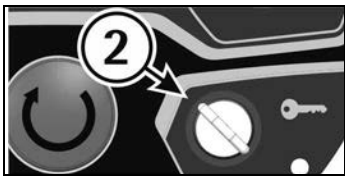

4. Ga na in welke stand de regelaar (3) staat.

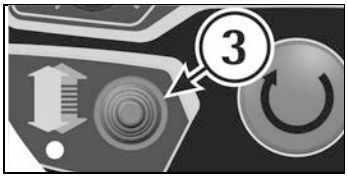

Als er alarmsignalen zijn moet de machine uit- en weer ingeschakeld worden om de werking te resetten.

5. Controleer de oplaadtoestand van de batterijen op het display.

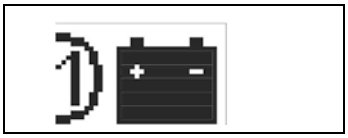

6. Trap op het rijpedaal (4) op de treeplank om de machine te starten.

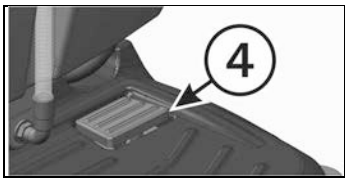

Als het probleem blijft bestaan, gelieve contact op te nemen met het erkende technische assistentiecentrum.

DE REINIGINGSOPLOSSING DAALT NIET OP DE BORSTELS

De machine is voorzien van een magneetklep, om de reinigingsoplossing naar beneden te laten komen moeten de borstels draaien.

1. Controleer op het display of de magneetklep geactiveerd is.

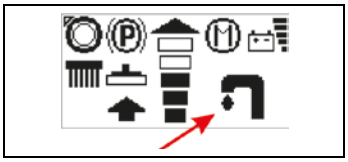

2. Controleer of de kraanhendel (1) open staat.

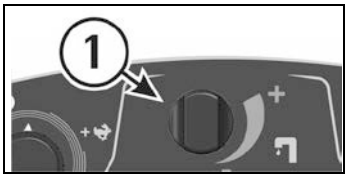

NL

3. Controleer het niveau van de vloeistof in de schoonwatertank.

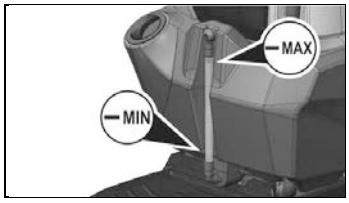

4. Controleer of het schoonwaterfilter schoon is (zie de paragraaf "REINIGING VAN HET EXTERNE FILTER").

Als het probleem blijft bestaan, gelieve contact op te nemen met het erkende technische assistentiecentrum.

DE MACHINE REINIGT NIET GOED

1. De borstels hebben niet de juiste maat borstelharen: neem contact op met het erkende technische assistentiecentrum.
2. De borstels hebben versleten haren. Controleer de slijtagetoestand van de borstels en vervang deze eventueel (de borstels moeten worden vervangen wanneer de borstelharen een lengte hebben bereikt van ongeveer 15 mm).
3. Zie voor het vervangen van de borstels de hoofdstukken "DEMONTAGE VAN DE BORSTELS" en "MONTAGE VAN DE BORSTELS".
4. De reinigingsoplossing is onvoldoende: zet de kraan verder open (zie het hoofdstuk "REGELING VAN DE STROOM REINIGINGSOPLOSSING").
5. Controleer of het aanbevolen percentage reinigingsmiddel wordt gebruikt.
6. Verhoog de druk van de borstelbasis (zie het hoofdstuk "REGELING VAN DE BORSTELDRUK").

Raadpleeg het erkende technische assistentiecentrum voor advies.

DE ZUIGMOND DROOGT NIET PERFECT

1. Controleer of de zuigrubbers schoon zijn.
2. Controleer de regeling van de hoogte en de schuine stand van de zuigmond (zie "REGELING VAN DE ZUIGMOND" in "VOOR HET GEBRUIK").
3. Controleer of de zuigslang goed in de zitting op de vuilwatertank zit en of hij niet verstopt is.
4. Maak het aanzuigfilter schoon.
5. Vervang de rubbers als ze versleten zijn.

6. Controleer of op het display het symbool van de zuigmotor actief is.

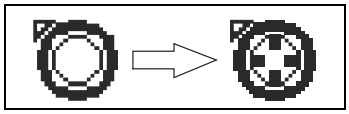

7. Als de motor in de stille modus staat, moet hij in de standaardmodus worden gezet.

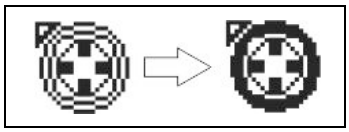

8. Controleer of het deksel van de aanzuiging dicht is.

Als het probleem blijft bestaan, gelieve contact op te nemen met het erkende technische assistentiecentrum.

OVERMATIGE SCHUIMVORMING

Controleer of er reinigingsmiddel met geremd schuim wordt gebruikt. Voeg eventueel een minimale hoeveelheid schuimremmende vloeistof toe in de vuilwatertank.
Bedenk dat er meer schuim ontstaat wanneer de vloer niet erg vuil is. Verdun de reinigingsoplossing in dat geval meer.

TECHNISCHE GEGEVENS	M/E	QUARTZ 66	QUARTZ 80
Schrobbreedte	mm	685	785
Breedte zuigmond	mm	860	990
Werkcapaciteit, tot	m^2/u	4110	4710
Borsteldiameter	mm	2 x 355	2 x 405
Toerental borstels	toeren/min	160	160
Borsteldruk	kg	52	57
Borstelmotor	W	2 x 350	2 x 350
Tractiemotor	W	500	500
Zuigmotor	W	570	570
Onderdruk zuigmotor	mbar	160	160
Type voortbeweging		automatisch	automatisch
Voortbewegingssnelheid (max.)	km/h	5	5
Toegestane helling (max.)	%	10	10
Schoonwatertank	l	98	98
Vuilwatertank	l	106	106
Lengte machine	mm	1544	1532
Hoogte machine	mm	1388	1388
Breedte machine (zonder zuigmond)	mm	765	860
Gewicht machine (leeg en zonder batterijen)	kg	213	218
Brutogewicht van de machine (conform EN 60335-2-72 art. 5.z102)	kg	521	526
Batterijspanning	V	24	24
Capaciteit batterijen	Ah_5	210	210
Gewicht batterijen	kg	135	135
Afmeting rechter batterijenruimte (LxDxH)	mm	532x187x325	532x187x325
Afmeting linker batterijenruimte (LxDxH)	mm	532x187x325	532x187x325
Geluidsdrukniveau (conform EN 60704-1) Lpa	dB (A)	<70	<70
Geluidsvermogensniveau Lwa	dB (A)	<70	<70
Klasse		III	III
Beschermingsgraad	IP	23	23

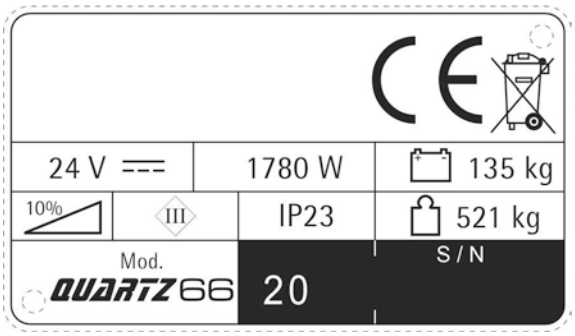

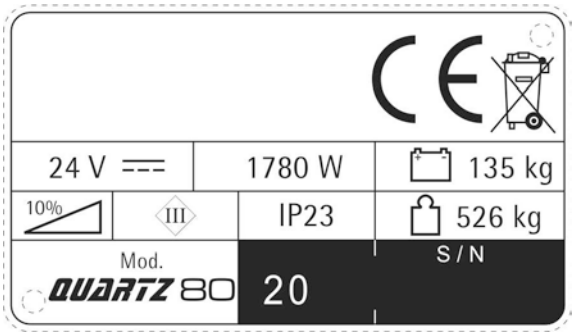

AANBEVOLEN BORSTELS

De borstels moeten worden gekozen naargelang het type vloer en het vuil dat moet worden verwijderd.
De borstels onderscheiden zich op grond van het materiaal waarvan ze zijn gemaakt en de doorsnede van de borstelharen.

MATERIAAL	EIGENSCHAPPEN
PPL (polypropyleen)	Goede slijtvastheid. Behoudt zijn eigenschappen met heet water tot 50°C. Is niet hygroscopisch.
NYLON	Zeer goede slijtvastheid, ook met heet water. Is hygroscopisch.
TYNEX	Heeft nylon borstelharen met polijstkorrels erin verwerkt. Moet voorzichtig worden gebruikt, om krassen op de vloer of beschadiging van de polijsting te voorkomen.
DIKTE VAN DE BORSTELHAREN	Dikkere borstelharen zijn stijver en moeten dus worden gebruikt op gladde vloeren of vloeren met ondiepe voegen. Op onregelmatige vloeren of vloeren met diepe voegen is het raadzaam zachtere borstelharen te gebruiken, die gemakkelijk in de diepte kunnen werken. Bedenk dat de borstelharen, wanneer ze versleten en dus te kort geworden zijn, stijver worden en niet meer kunnen binnendringen en in de diepte kunnen schoonmaken, ook omdat de borstel, net zoals bij te dikke borstelharen, onregelmatig gaat bewegen.
MEENEEMSCHIJF	Hij heeft een serie ankervormige punten waarmee de polijstschijf (pad) tijdens het werk kan worden vastgehouden en meegenomen. De schuurschijf wordt aanbevolen voor gladde oppervlakken.

MACHINE	CODE	AANTAL	BESCHRIJVING	GEBRUIK
quartz 66	48914030	2	Borstel PPL 0,6 Ø 355	Normale vloeren.
	48914040	2	Borstel PPL 0,9 Ø 355	Gladde vloeren met ondiepe voegen en hardnekkig vuil.
	48914050	2	Borstel TYNEX Ø 355	Slijtvaste vloeren, sterk vervuild.
	48914060	2	Borstel mixed 5 Ø 355	Voor elk vloertype.
	48803010	2	Meeneemschijf Ø330	Voor pads van 14", voor reiniging van gladde oppervlakken.
	48803030	2	Meeneemschijf Ø 330 + groene center lock	Voor pads van 14", voor reiniging van gladde oppervlakken.
	48803040	2	Meeneemschijf Ø 330 + zwarte center lock	Voor pads van 14", voor reiniging van gladde oppervlakken.
quartz 80	48914010	2	Borstel PPL 0,6 Ø 406	Normale vloeren.
	48914020	2	Borstel PPL 0,9 Ø 406	Gladde vloeren met ondiepe voegen en hardnekkig vuil.
	48914070	2	Borstel TYNEX Ø 406	Slijtvaste vloeren, sterk vervuild.
	48914080	2	Borstel mixed 5 Ø 406	Voor elk vloertype.
	48814010	2	Meeneemschijf Ø 385	Voor pads van 16", voor reiniging van gladde oppervlakken.
	48814020	2	Meeneemschijf Ø 385 + groene center lock	Voor pads van 16", voor reiniging van gladde oppervlakken.
	48814030	2	Meeneemschijf Ø 385 + zwarte center lock	Voor pads van 16", voor reiniging van gladde oppervlakken.

FLOORPUL®

FLOORPUL INTERNATIONAL N.V.
GENERAAL DEPREZSTRAAT 10A
B-8530 HARELBEKE

Tel. +32 (0) 56.22.40.44
Fax +32 (0) 56.22.89.74
e-mail: info@floorpul.com
website: www.floorpul.com

FLOORPUL FRANCE SAS:
1 RUE DE L'ORMETEAU
FR-77170 SERVON

Tel. +33 (0) 160.183.122
Fax +33 (0) 160.292.765
e-mail: floorpul@orange.com
website: www.floorpul.com