FLOORPUL®

Ruby
48BH 3SD

06/2020

FR

Guide d'utilisation et d'entretien
(Traduction des instructions d'origine)

Attention ! Lisez les instructions avant d'utiliser la machine.

FR

CARACTERISTIQUES TECHNIQUES		ruby 48bh 3SD
Largeur de travail	mm in	508 20
Largeur de suceur	mm in	770 30
Capacité de travail, jusqu'à	m^2/h sqft/h	2030 21.851
Diamètre de la brosse	mm in	1 x 508 1 x 20
Vitesse de rotation de la brosse	Tr/min (rpm)	155
Pression sur la brosse	kg lbs.	30 66
Moteur de la brosse	W A	450 18.5
Moteur d'aspiration	W A	450 18.8
Dépression d'aspiration	mbar water lift	120 48
Moteur de traction	W A	120 48
Type d'avancement		automatique
Vitesse d'avancement	km/h mph	4 2.5
Pente maximum	%	2
Réservoir d'eau propre	l gal	40 10.6
Réservoir détergent (3SD)	l gal	3 0,8
Réservoir de récupération	l gal	42 11.1
Longueur machine	mm in	1207 47,5
Hauteur machine	mm in	1068 42
Largeur machine (sans suceur)	mm in	560 22
Poids de la machine (à vide et sans les batteries)	kg lbs.	91 200.6
Poids brut de la machine (selon les normes EN 60335-2-72 art. 5.z102)	kg lbs.	205 452
Tension des batteries	V	24
Capacité des batteries	Ah_5	110
Poids des batteries	kg lbs.	74 163
Compartiment des batteries (LxPxH)	mm in	350x342x310 13,8x13,5x12
Niveau de pression acoustique (selon les normes EN 60704-1) Lpa	dB (A)	<70
Classe		III
Degré de protection	IP	23
Poids machine emballée	kg lbs.	105 231,5
Dimensions emballage (LxPxH)	cm in	118x67x119 46.5x26.4x47

FR

AVANT-PROPOS

Nous vous remercions pour avoir choisi notre machine. Cette machine est une autolaveuse qui vient utilisée pour le nettoyage industriel et civil pour tout type de revêtement. Durant sa translation, l'action combinée de la brosse et de la solution détergente enlève la salissure qui vient récupérée avec le groupe d'aspiration arrière, en permettant un séchage parfait et immédiat du sol.
La machine doit être utilisée seulement dans ce but. Elle fournit les meilleures performances si elle est utilisée correctement et maintenue efficacement. Nous vous prions de bien vouloir lire cette brochure d'instruction pour la mise en route et l'entretien de votre machine. En cas de nécessité, notre service d'assistance est à disposition pour tout conseil ou intervention.

SOMMAIRE

AVANT-PROPOS 3
NORMES GENERALES DE SECURITE 4
Déplacement 4
Stockage et élimination 4
Utilisation correcte 4
Entretien 4
NORMES GENERALES DES BATTERIES 4
LEGENDE TABLEAU DE BORD ET CONTROLES 5
LEGENDE DE LA MACHINE 5
LECTURE DU DISPLAY 6
Visualisation a l'allumage 6
Réglage des batteries 6
Release software 6
Compteur horaire 6
Visualisation des commandes 6
COMMANDES DE NAVIGATION 7
General setting 7
Sélection langue display 7
Display tune (contraste display) 7
Changer le réglage des batteries 7
Display brightness (luminosité du display) 7
SYMBOLOGIE MACHINE 8
SYMBOLOGIE MANUEL 8

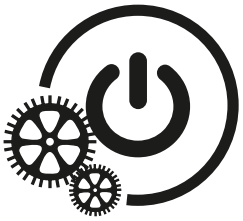

AVANT DE L'UTILISATION 8
Déplacement de la machine emballée 8
Déballage de la machine 8
Chargeur batteries incorporé 9
Indicateur niveau de charge des batteries 9
Recharge des batteries 9
Montage du suceur 10
Réglage de la hauteur du suceur 10
Réglage de l'inclinaison du suceur 10
Montage de la bavette de protection 10
Montage de la brosse 10
Réservoir de récupération 11
Réservoir d'eau 11
Réservoir détergent 11
OPERATIONS DE PRE-NETTOYAGE 12
Connexion des batteries à la machine 12
Réglage du débit d'eau 12
Réglage du débit de détergent 12
Sélection du réglage manuel de la solution détergente 12

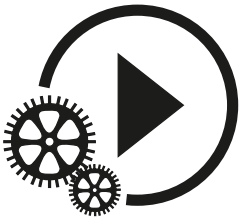

NETTOYAGE DES SOLS 12
Travail avec réglage manuel du débit de la solution 13
Avance et réglage de la vitesse 13
Moteur d'aspiration modalité silencieuse 13
Frein de travail 13
Signal de réserve solution détergente (H2O sur le display) 13
Dispositif trop plein 13
Vidange de l'eau (3SD) 14
Vidange détergent 14
ARRET DE LA MACHINE A LA FIN DU NETTOYAGE 14
ENTRETIEN JOURNALIER 15
Nettoyage du réservoir de récupération 15
Nettoyage du filtre d'aspiration 15
Démontage manuel de la brosse 15
Démontage automatique de la brosse 15
Nettoyage de la brosse 15
Nettoyage du suceur 15
ENTRETIEN HEBDOMADAIRE 16
Remplacement de la bavette arrière du suceur 16
Nettoyage tuyau du suceur 16
Nettoyage du réservoir d'eau et filtre 16
ENTRETIEN BIMESTRIEL 16
Remplacement de la bavette avant du suceur 16
ENTRETIEN SEMESTRIEL 17
Remplacement de la bavette de protection 17
CONTROLE DE FONCTIONNEMENT 17
Le moteur d'aspiration ne fonctionne pas 17
Le moteur de la brosse ne fonctionne pas 18
La machine ne nettoie pas bien 18
Le suceur ne sèche pas parfaitement 18
Production excessive de mousse 18
ENTRETIEN PROGRAMME 18
Tableau d'entretien périodique ordinaire 18

FR

NORMES GENERALES DE SECURITE

Les normes indiquées doivent être suivies scrupuleusement pour éviter des dommages pour l'opérateur et la machine.
– Lire avec attention les étiquettes sur la machine. Ne pas les effacer et les remplacer immédiatement en cas d'altération.
– **ATTENTION:** La machine doit être utilisée exclusivement par du personnel autorisé et informé sur l'utilisation.
– **ATTENTION:** Ne pas utiliser la machine sur des surfaces ayant une pente supérieure à celle indiquée sur la plaque signalétique.
– **ATTENTION:** La machine n'est pas destinée pour être utilisée par des personnes, enfants compris, lesquelles capacités physiques, sensorielles ou mentales soient réduites, ou bien avec un manque d'expérience ou de connaissance, à moins qu'elles auraient pu bénéficier, par l'intermédiation d'une personne responsable du leur sûreté, d'une surveillance ou des instructions concernant l'utilisation.
– Pendant le fonctionnement de la machine, faire attention aux autres personnes et surtout aux enfants.
– Les enfants ne doivent pas jouer avec la machine.
– Les enfants ne peuvent pas effectuer le nettoyage et l'entretien destiné à être accompli de l'opérateur.

DÉPLACEMENT

– Ne pas monter de rayonnage ou d'échafaudage lorsqu'il y a des risques de chute d'objets.
– Ne pas utiliser la machine comme moyen de transport.
– Adapter la vitesse d'utilisation aux conditions d'adhérence: en particulier, ralentir avant d'affronter des virages serrés.

STOCKAGE ET ÉLIMINATION

– Température de stockage: entre 0°C et +55°C (32°F et 131°F).
– Bonne température d'utilisation: entre 0°C et +40°C (32°F et 104°F).
– L'humidité ne doit pas excéder 95%.
– Pourvoir à l'élimination des pièces consommables en suivant scrupuleusement les normes des lois en vigueur.

Quand votre machine est à l'arrêt, prévoir d'éliminer dans les conteneurs spéciaux l'huile, les batteries et les composants électroniques en prenant en compte que la machine est fabriquée, où possible, avec des matériaux recyclables.

UTILISATION CORRECTE

– Ne pas utiliser la machine sur des surfaces humides de liquides ou poussières inflammables (par exemple hydrocarbures, cendres ou suie).
– En cas d'incendie utiliser un extincteur à poudre. Ne pas utiliser d'eau.
– Ne pas utiliser la machine en atmosphère explosive.
– La machine est utilisée pour des opérations de nettoyage et d'aspiration. Les autres opérations devront être effectuées dans des zones interdites au personnel non autorisé et l'opérateur doit mettre chaussures appropriées.
– Signaler de façon visible les endroits où le sol est humide.
– Ne pas mélanger des détergents différents pour éviter des dégagements gazeux.
– Eviter de laisser tourner la brosse lorsque la machine est à l'arrêt pour ne pas abîmer le sol.
– Avant de soulever le réservoir de récupération s'assurer qu'il soit vide.

ENTRETIEN

– En cas d'anomalies dans le fonctionnement de la machine, s'assurer qu'elles ne dépendent pas d'une manquée d'entretien ordinaire. Dans le cas contraire, appeler le service après-vente autorisé.
– Pour réaliser les interventions de nettoyage et/ou de manutention, stopper l'alimentation électrique de la machine.
– En cas de remplacement de pièces, commander les pièces ORIGINALES au distributeur et/ou revendeur autorisé.
– Ne pas enlever les protections qui réclament des outils pour les déplacer.
– Ne pas laver la machine à grand jets ou avec une haute pression ou avec des produits corrosifs.
– Toutes les 200 heures de travail, faire procéder à un contrôle par un centre d'assistance autorisé.
– Avant d'utiliser la machine, vérifier que tous panneaux et carters soient positionnés suivant les indications de ce manuel.
– Rétablir toutes les connexions électriques après n'importe quelle intervention d'entretien.

NORMES GENERALES DES BATTERIES

– A chaque intervention sur les batteries, porter des gants résistants aux acides et des lunettes.
– Ne pas fumer et ne pas s'approcher avec des flammes libres à proximité des batteries.
– Vérifier la disponibilité d'un extincteur dans les environs.
– Faire très attention dans le cas des pertes ou bien des écoulements de liquide parce qu'il est corrosif.
– Ne pas appuyer des outils métalliques sur les batteries pour ne courir pas des risques de court-circuit!
– Il est obligatoire de livrer les batteries épuisées, qui sont classifiées comme déchet dangereux, à une agence autorisée aux termes de la loi pour l'élimination.

FR

LEGENDE TABLEAU DE BORD ET CONTROLES

1. DISPLAY
2. BOUTON DE REDUCTION MAX. VITESSE
3. BOUTON MOTEUR D'ASPIRATION
   BOUTON MOTEUR D'ASPIRATION MODALITE SILENCIEUSE
4. BOUTON ALLUMAGE BROSSE
   BOUTON DECROCHAGE AUTOMATIQUE BROSSE
5. BOUTON D'AUGMENTATION MAX. VITESSE
6. BOUTON ACTIVATION/DESACTIVATION DE L'USAGE DU DETERGENT
7. BOUTON ACTIVATION/DESACTIVATION DE L'USAGE DE L'ELECTROVANNE

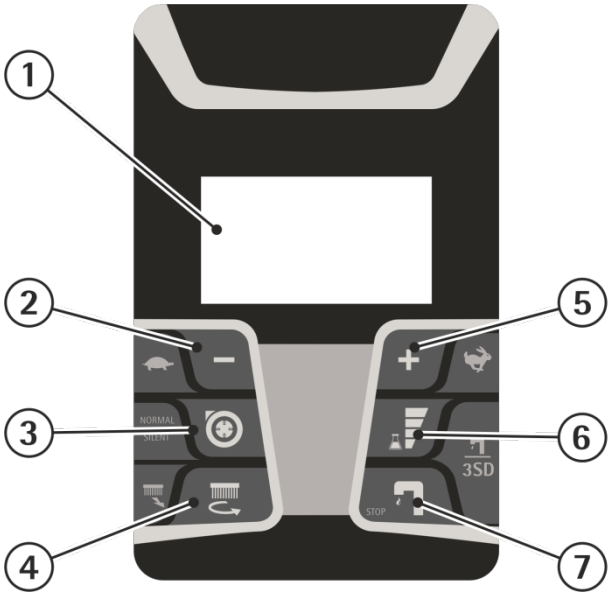

LEGENDE DE LA MACHINE

1. GROUPE D'EMBASE DE LA BROSSE
2. RESERVOIR DETERGENT
3. BOUCHON VIDANGE RESERVOIR DE RECUPERATION
4. RESERVOIR DE RECUPERATION
5. TABLEAU DE BORD
6. LEVIERS PRESENCE HOMME
7. BOUCHON REMPLISSAGE SOLUTION DETERGENTE
8. TUYAU DU SUCEUR
9. CHARGEUR DES BATTERIES INCORPORE
10. LEVIER ROBINET
11. LEVIER SUCEUR
12. COUVERCLE D'ASPIRATION
13. RESERVOIR D'EAU
14. ROUES
15. PEDALE COMMANDE D'EMBASE
16. GROUPE SUCEUR
17. ROUES PIVOTANTES
18. TUYAU VIDANGE D'EAU
19. TUYAU VIDANGE RESERVOIR SOLUTION

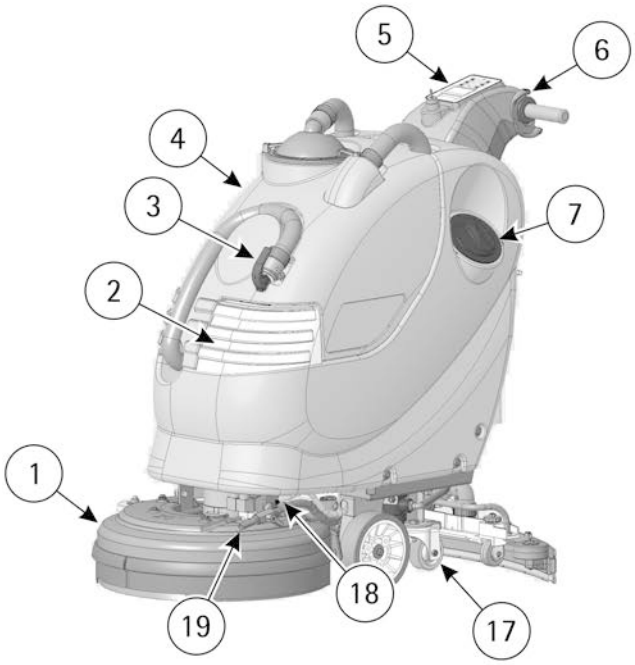

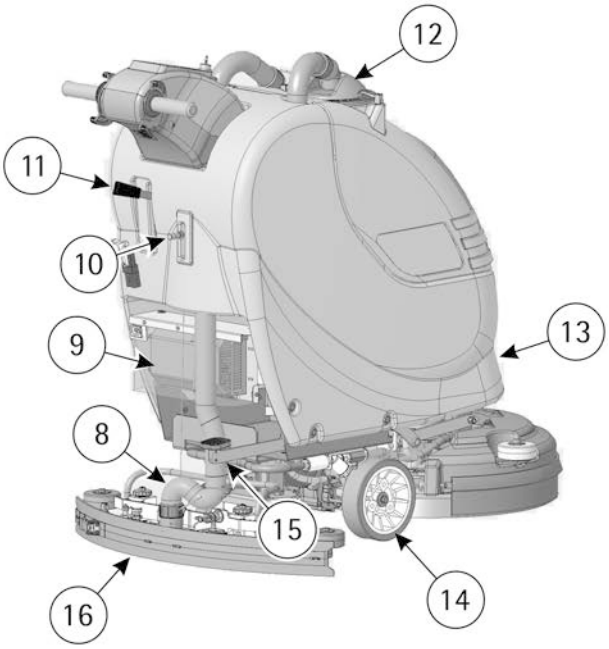

LECTURE DU DISPLAY

VISUALISATION A L'ALLUMAGE

A l'allumage de la machine, le display visualise l'écran suivant en indiquant le release du software du bord et le réglage des batteries.

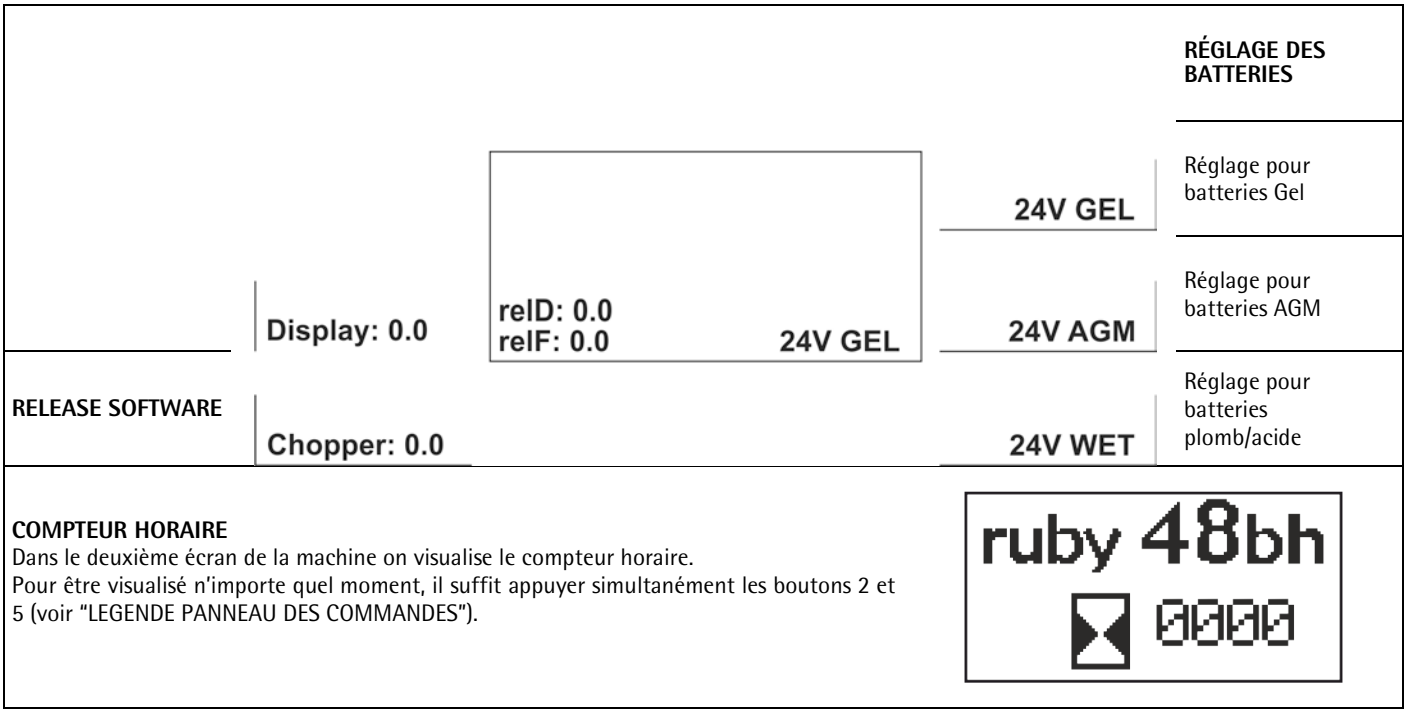

VISUALISATION DES COMMANDES

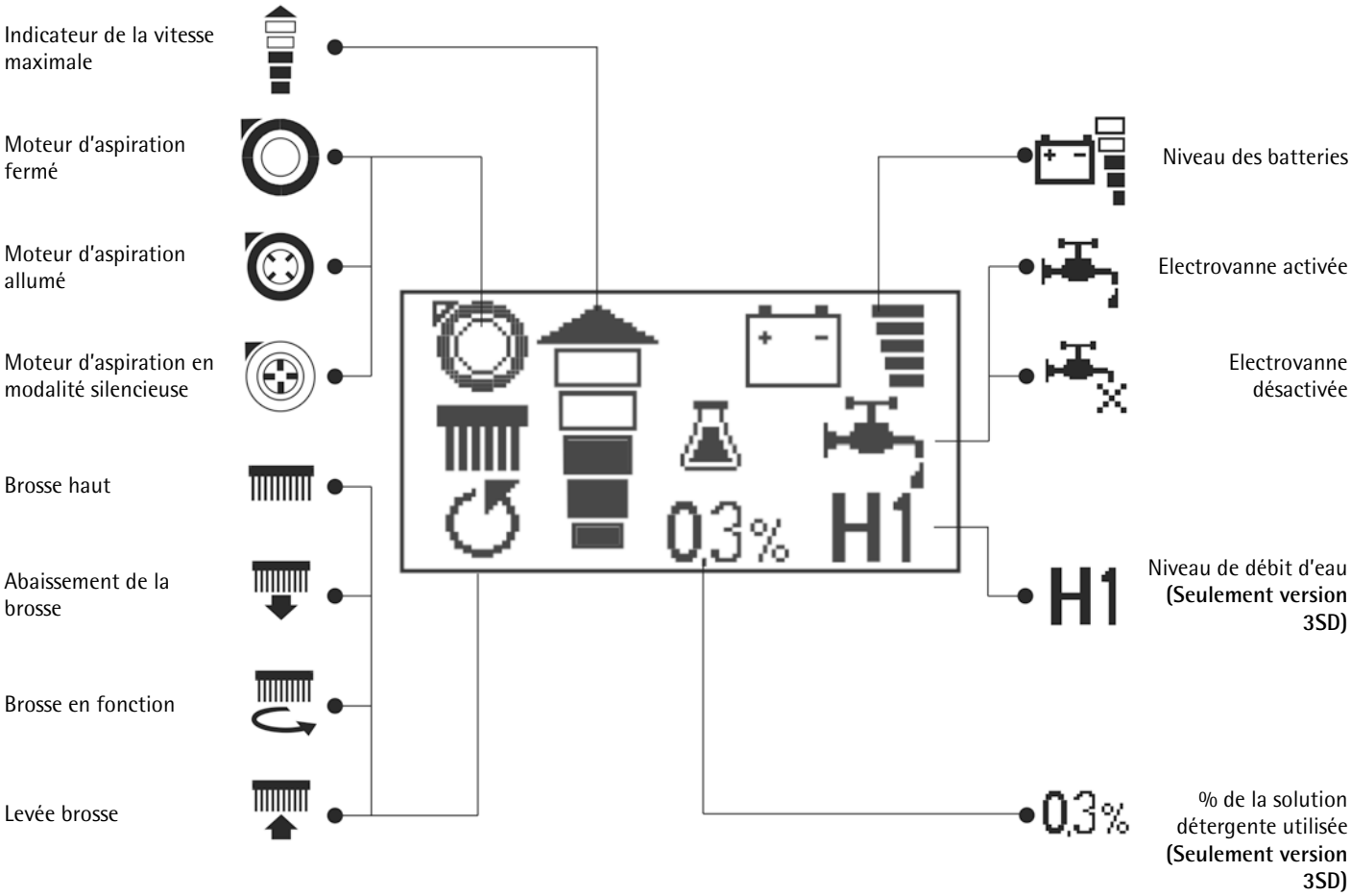

FR

COMMANDES DE NAVIGATION

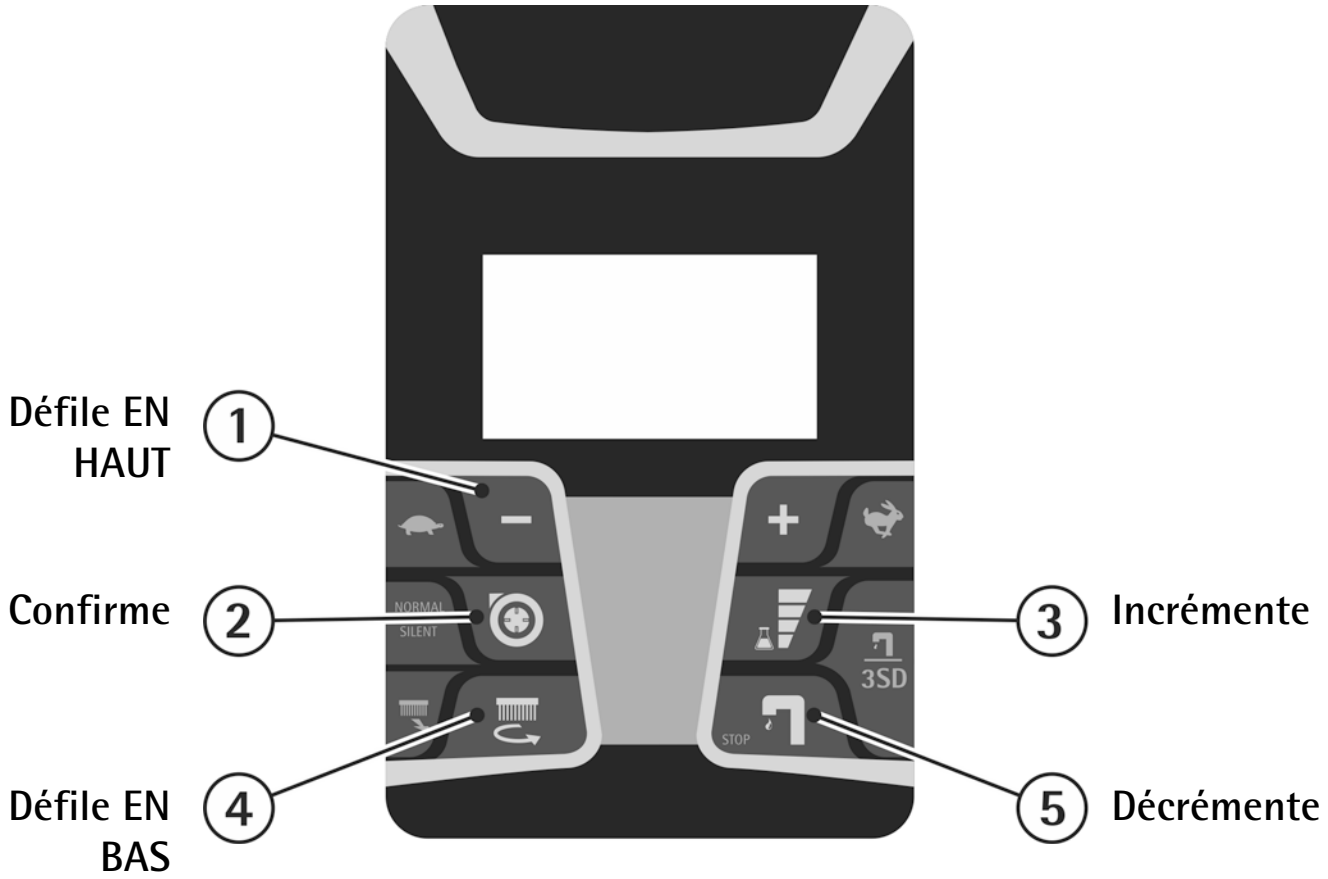

GENERAL SETTING
Pour entrer dans le menu des réglages, utiliser les boutons sur le tableau de bord et procéder comme suivant:

1. Tenir pressé simultanément les boutons (1) et (5).
2. Tourner la clef d'allumage.
3. Quand on visualise sur le display "ID CHECK", presser le bouton (2) pour confirmer.

Une fois entré dans le GENERAL SETTING, il sera possible changer les réglages prédéfinis suivants simplement en défilant le menu avec les commandes (1) et (4).

SELECTION LANGUE DISPLAY
Anglais est la langue de default, il est possible de la changer en Italien.
Pour sélectionner la langue il suffit visualiser d'abord le mot "Language", ensuite la sélectionner en défilant avec les boutons (3) et (5). Une fois choisie confirmer avec le bouton (2).

CHANGER LE REGLAGE DES BATTERIES
Une fois entré dans le general setting il est possible de régler la machine en fonction des batteries installées au bord (AGM / GEL / PLOMB-ACIDE).
Pour sélectionner le réglage correct, il suffit visualiser d'abord le mot "BATTERY", ensuite le sélectionner en défilant avec les boutons (3) et (5). Une fois choisi confirmer avec le bouton (2).

Un réglage incorrect peut détériorer irréparablement la batterie.
Vérifier TOUJOURS d'avoir régler le paramètre correct.
Le réglage des batteries est visible à l'allumage (voir "REGLAGE DES BATTERIES ou LECTURE DU DISPLAY").

DISPLAY TUNE (CONTRASTE DISPLAY)
Une fois entré dans le general setting il est possible d'améliorer le contraste du display en agissant sur le bouton (3) pour augmenter et sur le bouton (5) pour réduire.
Une fois choisi confirmer avec le bouton (2).

DISPLAY BRIGHTNESS (LUMINOSITÉ DU DISPLAY)
Une fois entré dans le general setting il est possible d'augmenter ou réduire la luminosité du display en agissant sur les boutons (3) et (5).
Une fois choisie confirmer avec le bouton (2).

FR

SYMBOLOGIE MACHINE

Symbole du robinet.
On l'utilise pour indiquer le levier du robinet.

Symbole monté du suceur.

Symbole descente du suceur.

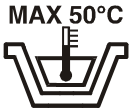

Indication de la température maximale du détergent de la solution.
Elle est située près du trou de remplissage du réservoir de la solution.

Symbole du bidon barré.
Indication qu'à l'arrêt de la machine, elle doit être écoulée conformément aux législations en vigueur.

SYMBOLOGIE MANUEL

Symbole de lecture du manuel d'utilisation entretien. Indique à l'opérateur qu'il doit lire le manuel avant d'utiliser la machine.

Symbole de lecture du manuel d'utilisation entretien. Pour un bon fonctionnement du chargeur des batteries, lire le manuel du constructeur.

Symbole d'avertissement.
Lire attentivement les paragraphes précédés de ce symbole, pour la sécurité de l'opérateur et de la machine.

Symbole d'obligation, déconnecter le système des batteries en agissant sur le connecteur avant d'une opération sur la machine.

Symbole pour indiquer la partie du manuel correspondante le déballage, la préparation et l'allumage de la machine.

Symbole pour indiquer la partie du manuel correspondante à l'entretien de la machine.

Symbole d'obligation qu'impose de porter des lunettes de protection.

Symbole d'obligation qu'impose de porter des gants de protection.

Symbole précédant une information sur l'utilisation correcte de la machine.

Symbole représentant opérations à effectuer uniquement par du personnel qualifié.

Symbole pour indiquer la partie du manuel correspondante l'utilisation de la machine.

AVANT DE L'UTILISATION

DEPLACEMENT DE LA MACHINE EMBALLEE

La machine est fournie avec un emballage spécifique prévu pour le déplacement avec des chariots à fourches.
Pour les dimensions de l'emballage, voir le tableau "DESCRIPTION TECHNIQUE".

Ne pas mettre plus de deux emballages l'un sur l'autre.

DEBALLAGE DE LA MACHINE

1. Enlever l'emballage extérieur.
2. Dévisser les étriers qui fixent la machine à la palette.
3. Faire descendre la machine de la palette en la poussant dans le sens inverse de la marche, comme indiquée dans la figure, en évitant tous chocs violents aux pièces mécaniques.
4. Conserver la palette pour une éventuelle nécessité de transport.

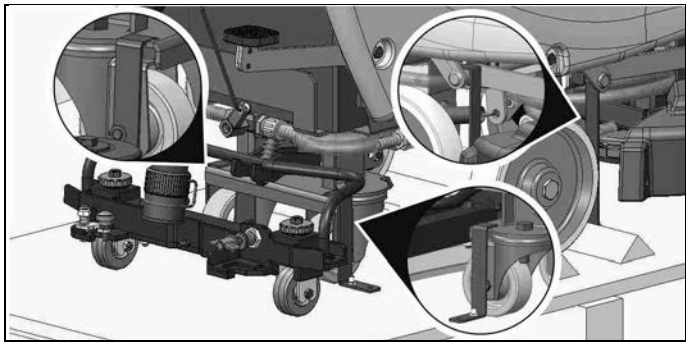

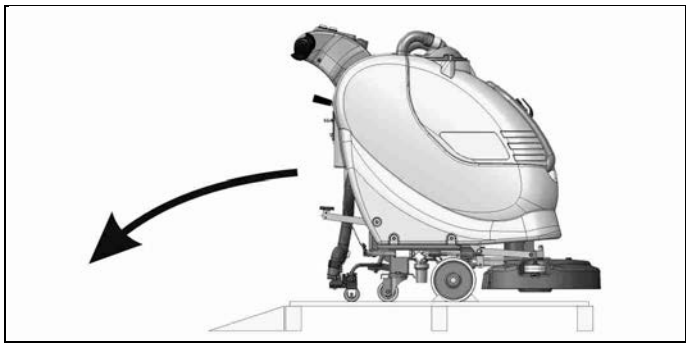

La base inclinée pour la descente de la machine n'est pas fournie avec l'emballage.

INSTALLATION DES BATTERIES
La machine réclame l'utilisation des batteries connectées en série ou des éléments du type DIN groupés et connectés en série, logées dans le compartiment prévu sous le réservoir de récupération et doivent être déplacées avec des moyens de levage appropriés (tant pour le poids, d'évaluer en fonction des batteries choisies, que pour le système d'accrochage).
Les batteries doivent en outre répondre aux demandes de la Norme CEI 21-5.

La machine prévoie l'utilisation des batteries standard au plomb/acide.
VERIFIER LE REGLAGE (voir paragraphe "INDICATEUR NIVEAU DE CHARGE DES BATTERIES").
Dans le cas d'un montage des batteries au GEL ou AGM, il est nécessaire de MODIFIER LE REGLAGE (voir paragraphe "CHANGER LE REGLAGE DES BATTERIES").

Pour l'entretien et la recharge des batteries, il est indispensable de se conformer scrupuleusement aux instructions du constructeur ou de son représentant. Toutes les opérations d'installation et d'entretien doivent être réalisées par du personnel qualifié, en utilisant des dispositifs de protection appropriés.

CHARGEUR BATTERIES INCORPORE
La machine est équipée avec le chargeur des batteries incorporé et on renvoie aux instructions du constructeur de ce dispositif pour les opérations de recharge.
Le chargeur des batteries est connecté directement aux pôles des batteries.
Pendant les opérations de recharge un dispositif est activé qui ne permet pas le fonctionnement de la machine.
Le câble d'alimentation du chargeur des batteries a une longueur maximale de deux mètres et doit être connecté à une prise monophasée.

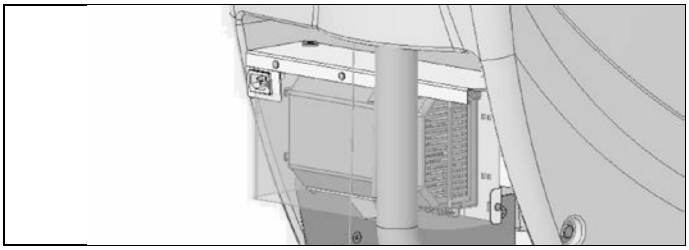

INDICATEUR NIVEAU DE CHARGE DES BATTERIES
Le niveau de la charge des batteries est visualisé sur le display avec le symbole correspondent (voir "VISUALISATION DES COMMANDES").

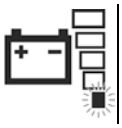

Quand le dernier segment de la charge commence à clignoter, la batterie est presque déchargée et les fonctions d'aspiration et la rotation des brosses sont déshabilitées.

La batterie clignote en plein écran: la traction s'arrête également.

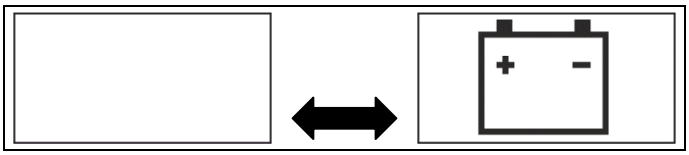

RECHARGE DES BATTERIES
Amener la machine sur une surface plate.
Insérer le connecteur des batteries (1) situé dans la partie arrière de la machine, au connecteur (2) du chargeur des batteries.

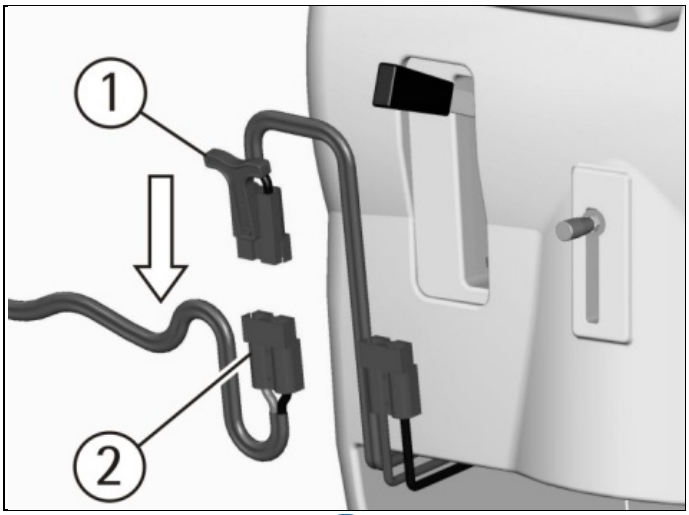

Ne jamais charger une batterie de type GEL avec un chargeur de batteries non adapté. Suivre scrupuleusement les instructions fournies du fabricant des batteries et du chargeur des batteries.
Pour ne pas provoquer des dommages permanents aux batteries, il est indispensable d'éviter la décharge complète de celle-ci, en pourvoyant à la recharge entre quelques minutes dès l'apparition du signal clignotant indiquant la décharge des batteries.

Ne jamais laisser les batteries complètement déchargées même si la machine n'est pas utilisée. Dans le cas des batteries traditionnelles, chaque 20 recharges contrôler le niveau de l'électrolyte et éventuellement remplir avec de l'eau distillée après avoir effectué une recharge complète.

Danger d'inhalation de gaz et de contact avec des liquides corrosifs. Danger de feu avec des flammes: ne pas s'approcher avec des flammes.

MONTAGE DU SUCEUR

Avec le support du suceur baissé, faire glisser les deux colonnettes (1) situées sur la partie supérieure du suceur, à l'intérieur des boutonnières présentes sur le support. Bloquer le suceur en tournant le levier (2) dans le sens des aiguilles d'une montre.
Enclencher le tuyau (3) du suceur dans son manchon, en respectant sa position comme indiquée dans la figure.

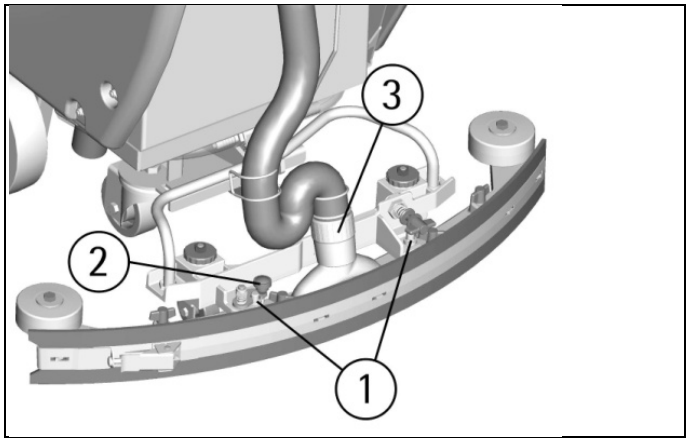

REGLAGE DE LA HAUTEUR DU SUCEUR

Le suceur doit être réglé en hauteur en fonction de l'usure des bavettes. Afin de garantir un séchage parfait pendant l'utilisation, le bord inférieur de la bavette arrière du suceur (4) doit travailler légèrement courbé à l'arrière (vers l'opérateur) de façon uniforme et sur toute sa longueur.
En agissant sur les deux registres (5) dans le sens des aiguilles d'une montre il est possible d'augmenter la courbure de la bavette, en agissant dans le sens inverse aux aiguilles d'une montre, il est possible de réduire la courbure de la bavette.
Une étiquette située à la proximité des deux registres (5) indique le sens de rotation pour augmenter ou réduire la hauteur.
Note: Les roues du support suceur doivent être réglées par les registres (5) de la même hauteur pour que le suceur travaille parallèle au sol.

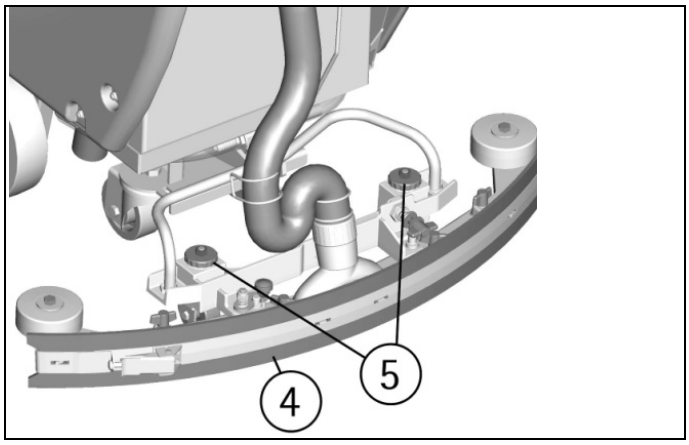

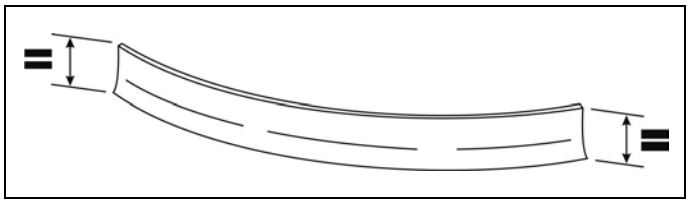

REGLAGE DE L'INCLINAISON DU SUCEUR

En cas de nécessité, pour augmenter la courbure de la bavette sur la partie centrale, il est nécessaire incliner le suceur en tournant dans le sens inverse aux aiguilles d'une montre le registre (6). Pour augmenter la courbure de la bavette sur les extrémités du suceur, tourner le registre dans le sens des aiguilles d'une montre.

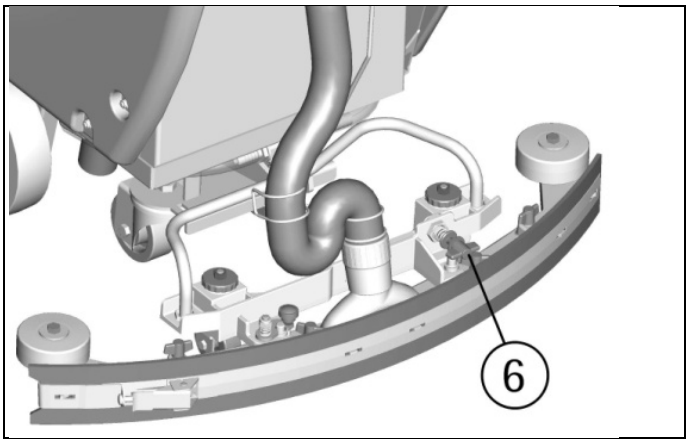

MONTAGE DE LA BAVETTE DE PROTECTION

Les deux bavettes de protection doivent être montées sur le groupe d'embase de la brosse. Insérer les lames métalliques à l'intérieur des fentes appropriées présentes sur la bavette. Positionner le trou rond à l'extrémité plate de la lame sur la vis située antérieurement du groupe d'embase. Fixer donc les lames avec l'écrou en le bloquant.
Visser les pommeaux dans la partie arrière du groupe d'embase à l'extrémité libre de la lame métallique. L'opération doit être effectuée pour les deux bavettes de protection.
Avec la brosse montée, la bavette de protection doit effleurer le sol.

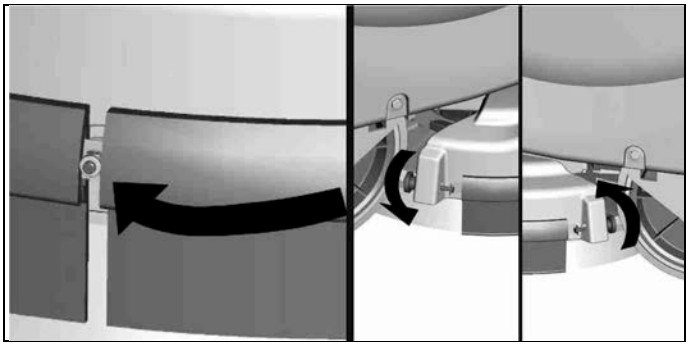

MONTAGE DE LA BROSSE

1. Couper l'alimentation électrique au moteur de la brosse en détachant le connecteur (1).
2. En agissant sur la pédale (8) remonter l'embase.

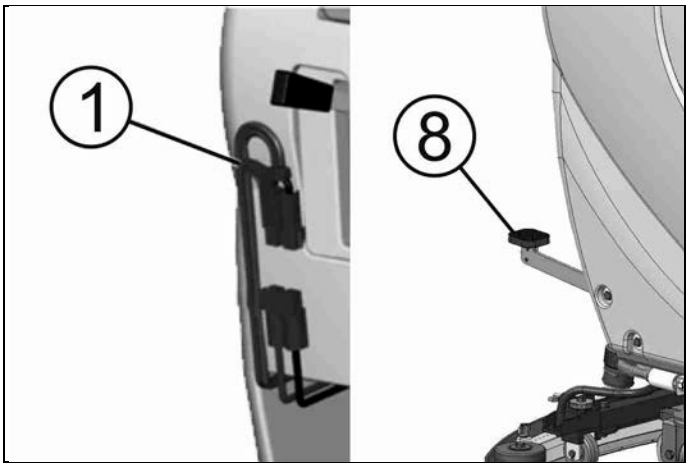

3. Avec l'embase remonté, enclencher la brosse dans la siège du plateau sous l'embase et la tourner jusqu'à loger les trois boutons métalliques dans les lumières du plateau porte brosse;

tourner énergiquement la brosse, de façon de pousser le bouton vers le ressort d'accrochage pour obtenir le blocage.
Dans la figure est indiqué le sens de rotation pour la mise en place de la brosse.

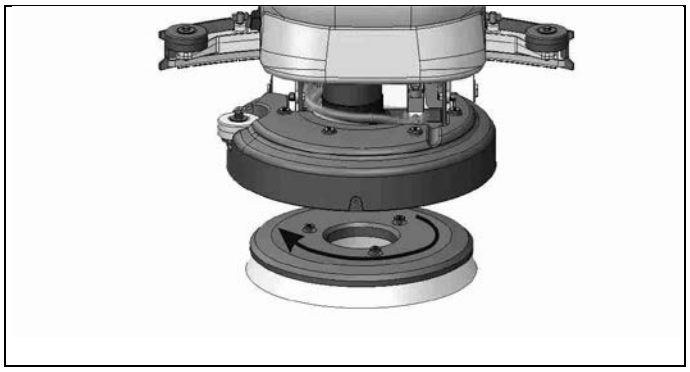

RESERVOIR DE RECUPERATION

Contrôler que le couvercle du filtre d'aspiration (1) soit correctement bloqué, après avoir tourné les leviers e qu'il soit correctement connecté au tuyau du moteur d'aspiration (2).
Vérifier aussi que le tuyau du suceur soit correctement enclenché dans ses sièges (3 et 4) et que le bouchon du tuyau de vidange (5), situé dans la partie avant de la machine, soit fermé.

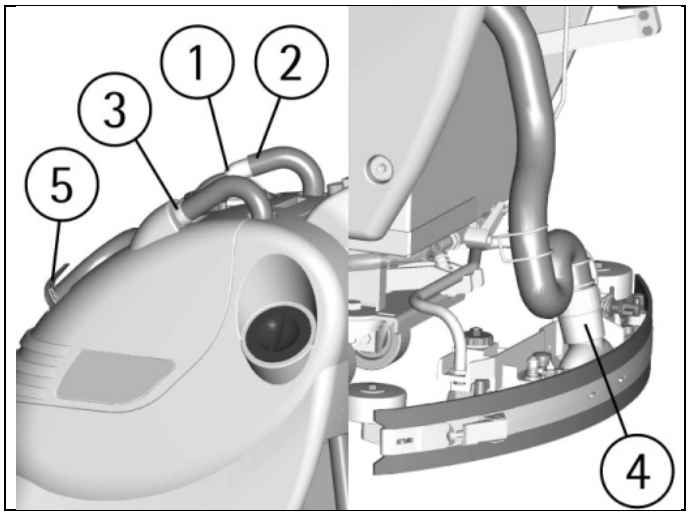

RESERVOIR D'EAU
Le réservoir d'eau est équipé avec une ouverture d'inspection. Elle permette de nettoyer la sortie de l'eau.
S'assurer que le bouchon soit correctement fermé après le nettoyage.

La capacité du réservoir de l'eau est indiquée dans les caractéristiques techniques.
Dévisser le bouchon de remplissage (1) que se trouve à l'arrière dans le côté gauche de la machine et remplir le réservoir de l'eau avec de l'eau propre, à une température inférieure à 50°C.

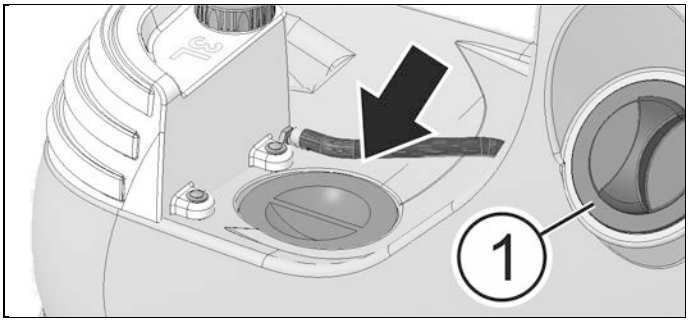

RÉSERVOIR DÉTERGENT

La machine est équipée avec un réservoir pour le détergent.
Pour charger le détergent enlever le réservoir récupération et dévisser le couvercle (1).

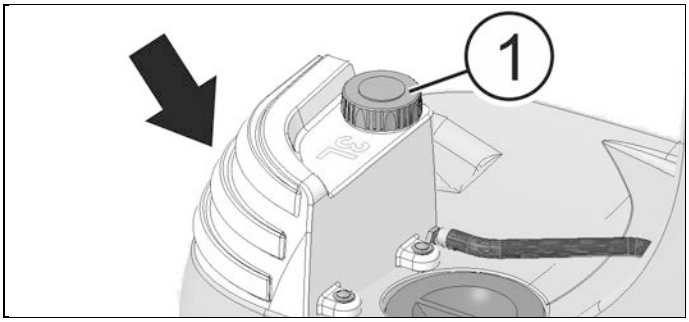

Pour vider le détergent à la fin du travail, voir dans "VIDANGE DETERGENT".

OPERATIONS DE PRE-NETTOYAGE

CONNEXION DES BATTERIES A LA MACHINE

Connecter le connecteur des batteries (1) au connecteur de la machine (2), situé dans la partie arrière de la machine.

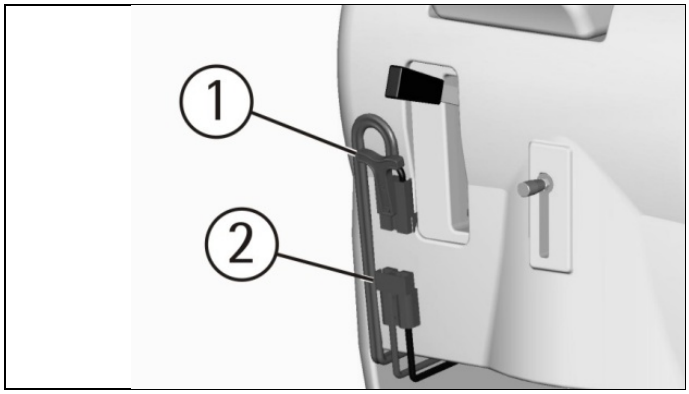

REGLAGE DU DEBIT D'EAU

La machine dans la configuration d'usine est en modalité 3SD, cela signifie que le débit d'eau peut être réglé sur 7 débits constants en fonction de la vitesse.
Pour régler les débits H1 à H7, appuyer sur le bouton (1) et le symbole (2) commence à clignoter.
En appuyant à nouveau sur le bouton (1) on sélectionne le niveau de débit. Lorsque le symbole (2) cesse de clignoter, le débit est sélectionné.

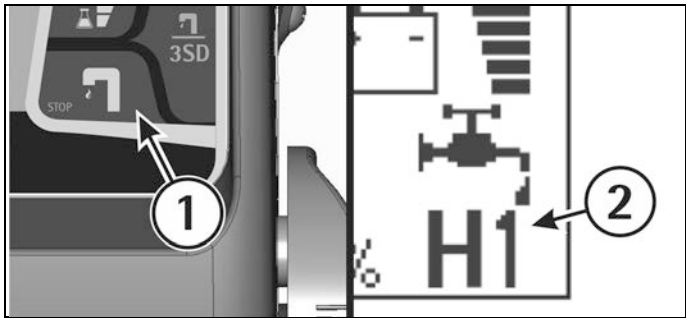

REGLAGE DU DEBIT DE DETERGENT

La machine dans la configuration d'usine est en modalité 3SD, cela signifie que la quantité du détergent peut être réglé sur 5 niveaux constants.
Pour activer ou désactiver la pompe du détergent, appuyer une fois seulement sur le bouton (1).
Le symbole de détergent passera de la position désactivée à activée.

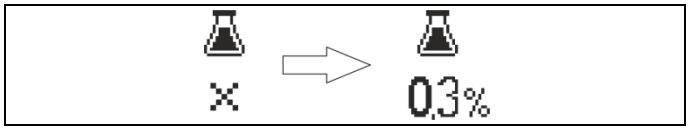

Pour régler la quantité de détergent, maintenir pressé le bouton (1) et le symbole (2) commence à clignoter.
Il sera possible de choisir, en appuyant une fois sur le bouton (1), entre 5 niveaux de pourcentage de détergent en fonction du débit d'eau (0,3% - 0,6% - 1,2% - 2,4% - 4,5%).
Lorsque le symbole (2) cesse de clignoter, le pourcentage est sélectionné.

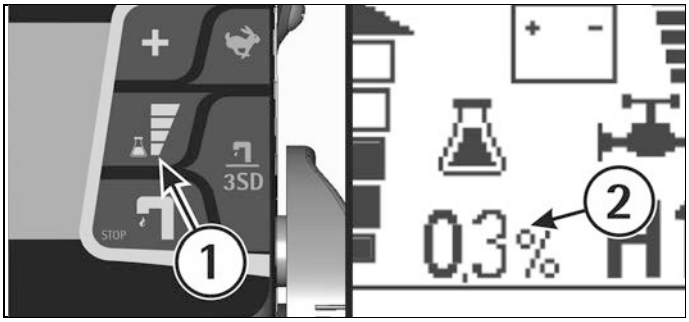

Une utilisation prolongée de la machine avec le réservoir de détergent vide pourrait compromettre le bon fonctionnement.

SELECTION DU REGLAGE MANUEL DE LA SOLUTION DETERGENTE

Le système consiste d'un circuit parallèle qui permet un réglage manuel du débit de la solution détergente pour une utilisation classique.

Pour passer d'une modalité à l'autre, appuyer simultanément et longuement sur les boutons (1) et (2).

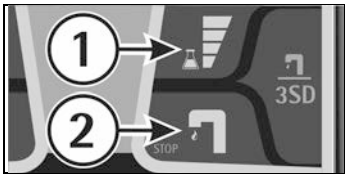

Le symbole correspondant au circuit sélectionné apparaîtra sur le display.
Appuyer une fois sur le bouton (2) pour changer la modalité.

Lorsque le symbole cesse de clignoter, la modalité est sélectionnée.

NETTOYAGE DES SOLS

Chaque commande vient visualisée sur le display (1).

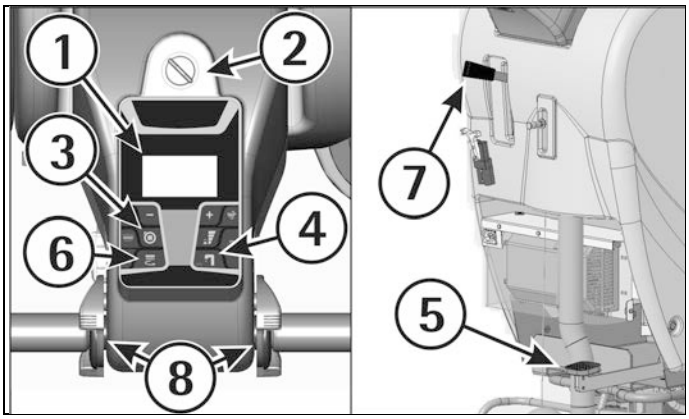

1. Tourner la clef (2) dans le sens des aiguilles d'une montre.
2. Contrôler le type des batteries et l'état de charge sur le display (1).
3. Presser le bouton du moteur d'aspiration (3); le symbole du moteur d'aspiration change d'éteint à allumé et le moteur d'aspiration commence à aspirer.

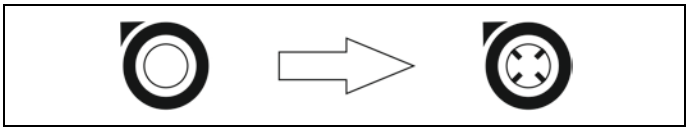

4. Presser le bouton de l'électrovanne (4); le symbole de l'électrovanne change de fermé à ouvert.

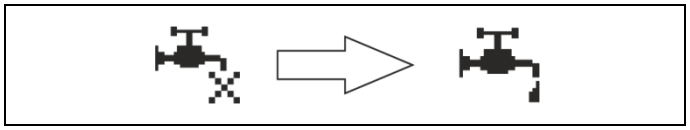

5. Faire descendre l'embase de la brosse sur le sol en agissant sur la pédale (5).
6. Activer la brosse en appuyant sur le bouton (6); sur le display vient visualisé premièrement le symbole de la descente et ensuite lequel de l'actionnement du moteur de la brosse.

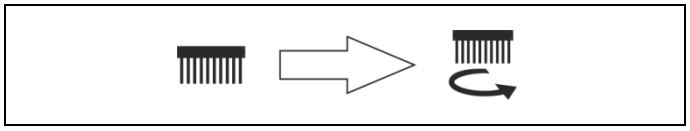

7. En agissant sur le levier de relevage suceur (7) baisser le suceur.
8. En actionnant les leviers commande de marche (8), la machine commencera à avancer, la brosse commencera à tourner, l'eau commencera à écouler automatiquement.
   En relâchant les leviers commande de marche, le débit s'arrêtera.
9. Pendant les premiers mètres contrôler que le réglage du suceur garanti un séchage impeccable et que le débit de la solution détergente soit adéquat. Il doit être suffisant pour mouiller uniformément le sol en évitant l'écoulement du détergent des bavettes de protection. On vous fait remarquer que la quantité correcte de la solution détergente est toujours en fonction de la nature du sol, de l'importance de la saleté et de la vitesse.

En effectuant des déplacements même courts en marche arrière, s'assurer que le suceur soit soulevé.

TRAVAIL AVEC REGLAGE MANUEL DU DEBIT DE LA SOLUTION

Si le réglage manuel du débit de la solution est sélectionné (voir dans "SELECTION DU REGLAGE MANUEL DE LA SOLUTION DETERGENTE"), la quantité de la solution est réglée à l'aide du levier robinet (1).

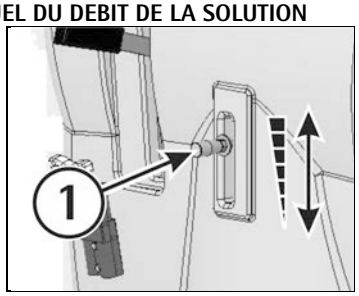

AVANCE ET REGLAGE DE LA VITESSE

La traction de la machine est obtenue au moyen d'un moteur contrôlé électroniquement.

Pour déplacer la machine on agit sur la clef (1) et ensuite on tourne les leviers commande de marche (2) situés sur le timon, en avant pour la marche avant et en arrière pour la marche arrière. La commande agie de manière progressive, par conséquent il est possible de graduer la vitesse selon les propres exigences en tournant les leviers tout ce qu'il est nécessaire.

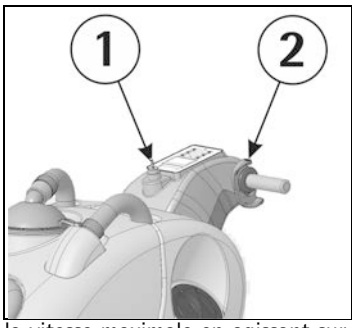

En outre, il est possible de régler la vitesse maximale en agissant sur le bouton (3) pour l'augmenter et sur le bouton (4) pour la réduire.

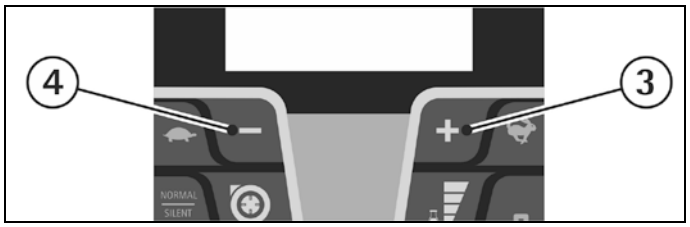

Chaque variation vient visualisée avec son symbole approprié sur le display.

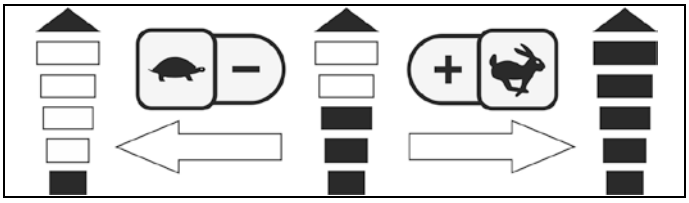

En marche arrière, la vitesse est réduite.

MOTEUR D'ASPIRATION MODALITÉ SILENCIEUSE

Il est possible de démarrer la modalité silencieuse du moteur d'aspiration en pressant pour quelques secondes le bouton d'allumage (1) du même moteur.

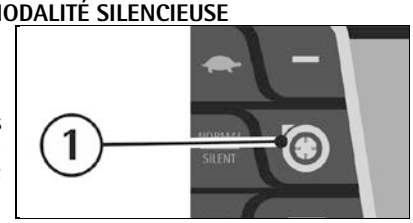

Quand la modalité silencieuse est démarrée, le symbole sur le display change.

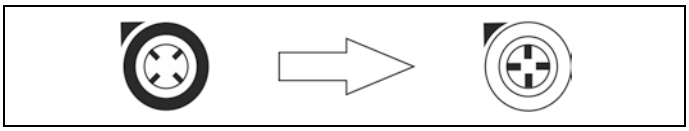

FREIN DE TRAVAIL

Pour s'arrêter pendant le travail en conditions normales, il suffit de relâcher les leviers commande de marche (1) parce que la machine est munie d'un système de freinage électronique. La brosse et la solution détergente s'arrêtent automatiquement.

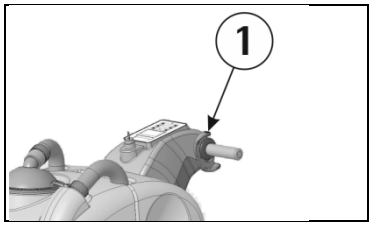

SIGNAL DE RESERVE SOLUTION DETERGENTE (H2O SUR LE DISPLAY)

Lorsque le H2O apparaît sur le display, cela signifie que la machine est entrée en réserve du détergent qui correspond à 10% de la capacité maximale du réservoir de la solution.

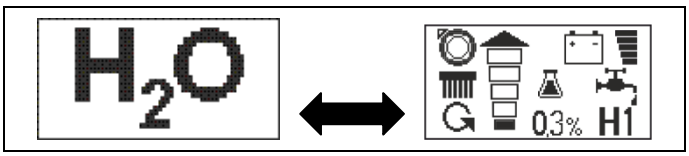

DISPOSITIF TROP PLEIN

Pour éviter des dommages sérieux au moteur d'aspiration, la machine est équipée d'un flotteur qui intervient quand le réservoir de récupération est plein en provoquant la fermeture du tuyau d'aspiration et par conséquence de l'aspiration.
Dans ce cas, il est nécessaire de procéder à la vidange du réservoir de récupération.

1. Empoigner le tuyau de vidange situé dans la partie avant de la machine.
2. Enlever le bouchon du tuyau de décharge en actionnant le levier situé sur le bouchon et vider le réservoir de récupération dans les bacs prévus, conformément aux lois en vigueur pour ce qui concerne l'élimination des liquides.

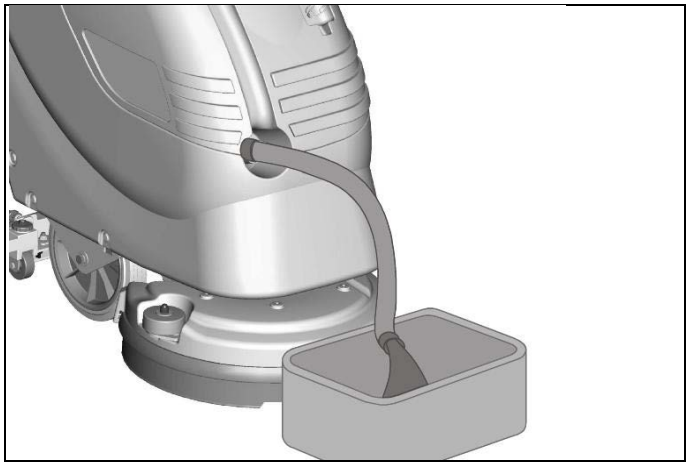

VIDANGE DE L'EAU (3SD)

Pour vider l'eau restée dans le réservoir:
1. Amener la machine à l'endroit prévu pour la vidange de l'eau.
2. Décrocher le tuyau de vidange (1) du support.
3. Actionner le robinet (2) pour vider l'eau.

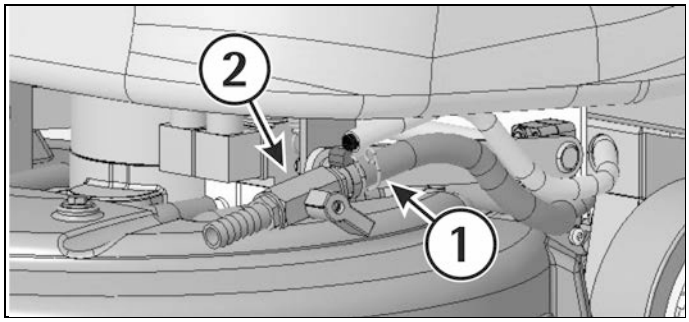

VIDANGE DÉTERGENT

Pour vider le détergent resté dans le réservoir détergent:
1. Décrocher le tuyau de vidange (1) du support.
2. Enlever le bouchon (2).
3. Récupérer le détergent dans son récipient.

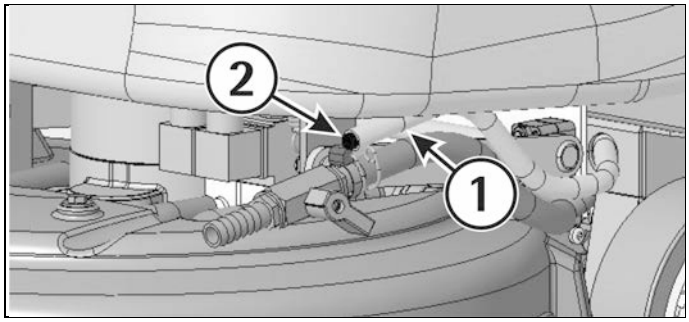

Ne pas mélanger différents types de détergents chimiques entre eux.

ARRET DE LA MACHINE A LA FIN DU NETTOYAGE

Avant d'exécuter n'importe quel type d'entretien:
1. Stopper le moteur de la brosse, l'aspiration et l'électrovanne en agissant sur les boutons correspondants.
2. Remonter l'embase en agissant sur la pédale (1).
3. Remonter le suceur en agissant sur le levier (2).
4. Amener la machine à l'endroit prévu pour la vidange de l'eau.

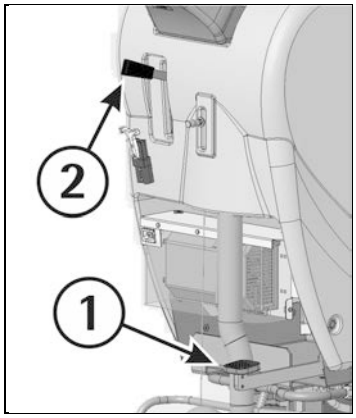

La machine n'est pas équipée d'un frein de stationnement; éviter de la garée sur des plans inclinés.

ENTRETIEN JOURNALIER

NETTOYAGE DU RESERVOIR DE RECUPERATION

1. Empoigner le tuyau de la vidange situé dans la partie avant de la machine.
2. Enlever le bouchon de tuyau de décharge en actionnant le levier situé sur le bouchon et vider le réservoir de récupération dans les bacs prévus (voir dans "DISPOSITIF TROP PLEIN").
3. Enlever le couvercle d'aspiration (1) depuis avoir tourné les leviers (2) qui le bloquent.
4. Enlever le filtre et sa protection.
5. Rincer le réservoir avec un jet d'eau.

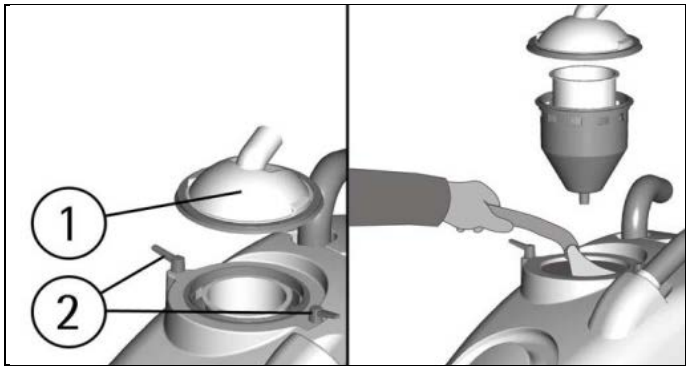

NETTOYAGE DU FILTRE D'ASPIRATION

1. Enlever le couvercle d'aspiration (1) depuis avoir tourné les leviers (2) qui le bloquent.
2. Enlever le filtre et sa protection.
3. Avec un jet d'eau nettoyer tout le groupe et particulièrement les parois et le fond du filtre.
4. Faire toutes les opérations de lavage avec soin.
5. Remonter le tout.

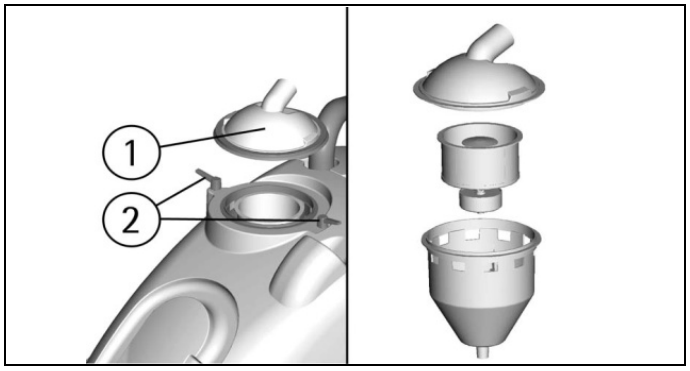

DEMONTAGE MANUEL DE LA BROSSE

1. Remonter l'embase en agissant sur la pédale (8).
2. Enlever l'alimentation électrique au moteur de la brosse en détachant le connecteur des batteries (1).

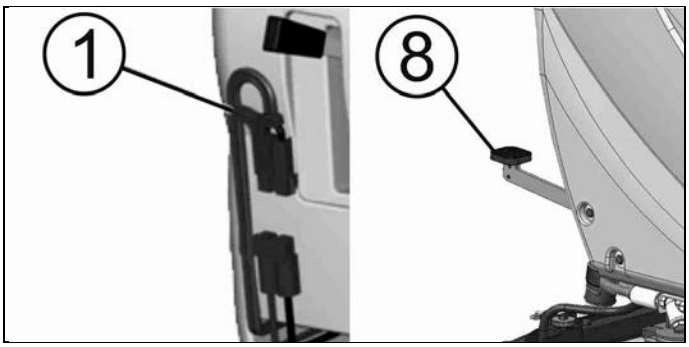

3. Avec l'embase en position soulevé, tourner la brosse dans le sens de rotation afin qu'elle sorte du siège du plateau porte-brosse comme indiqué dans la figure.

Dans la figure est indiqué le sens de rotation pour démonter la brosse.

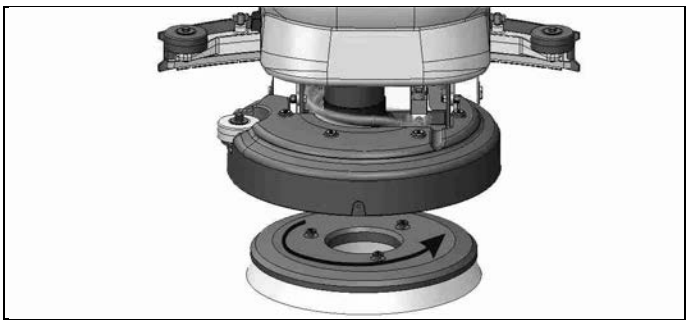

DEMONTAGE AUTOMATIQUE DE LA BROSSE

1. Remonter l'embase en agissant sur la pédale (1).
2. Allumer la machine en tournant la clef (2) dans le sens des aiguilles d'une montre.
3. Avec l'embase soulevé presser longuement le bouton (3).

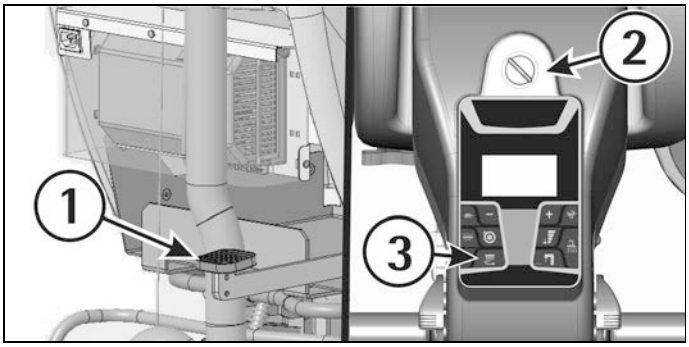

Déplacer la machine avant de récupérer la brosse, afin d'éviter lésions aux mains.

NETTOYAGE DE LA BROSSE

Démonter la brosse et la nettoyer avec un jet d'eau (pour le démontage de la brosse voir "DEMONTAGE DE LA BROSSE").

NETTOYAGE DU SUCEUR

Maintenir le suceur propre est garantie d'un séchage meilleur.
Pour sa nettoyage il est nécessaire de:

1. Enlever le tuyau du suceur (3) du manchon.
2. Démonter le suceur du support en tournant le levier (2) dans le sens inverse aux aiguilles d'une montre et en faisant glisser les colonnettes (1) dans les boutonnières correspondantes.
3. Nettoyer soigneusement l'intérieur de l'embrayage sur le suceur en éliminant éventuels déchets de sale.
4. Nettoyer soigneusement les bavettes du suceur.
5. Remonter le tout.

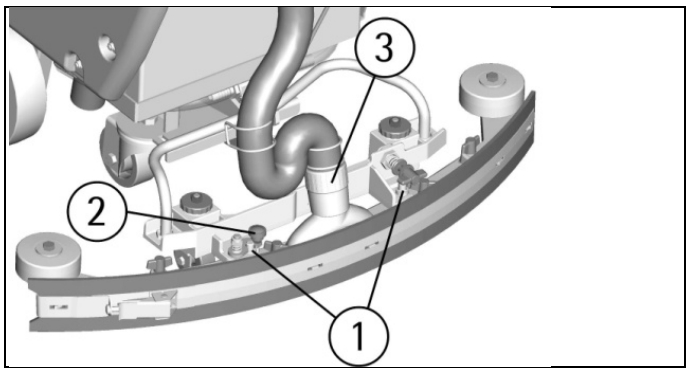

ENTRETIEN HEBDOMADAIRE

REMPLACEMENT DE LA BAVETTE ARRIERE DU SUCEUR

Contrôler l'état d'usure de la bavette du suceur et éventuellement la tourner ou la remplacer.
Pour le remplacement il est nécessaire de:
1. Remonter le suceur en soulevant le levier.
2. Décrocher la fermeture (1) de la lame presse-bavette, dégager les extrémités (2) du corps de suceur et enlever la bavette (4).
3. Tourner le bord ou remplacer la bavette (4).

Pour remonter le suceur répéter au contraire les opérations susdites en introduisant dans les guides appropriés (3) la bavette (4) remplacée, en engageant les extrémités (2) de la lame presse-bavette sur le corps du suceur et à la fin en accrochant la fermeture (1).

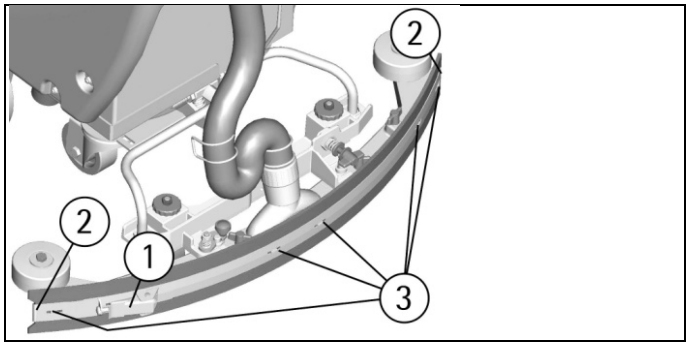

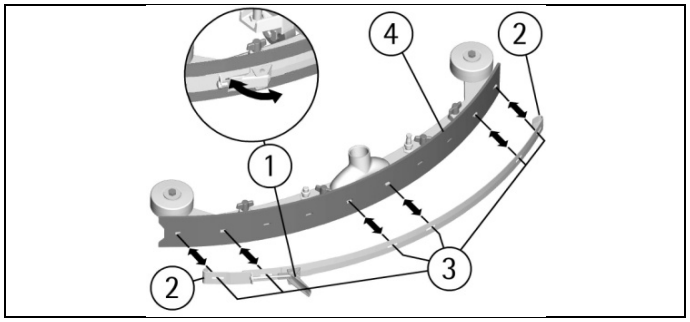

NETTOYAGE TUYAU DU SUCEUR

Chaque semaine ou en cas d'aspiration insuffisante il est nécessaire de contrôler que le tuyau du suceur ne soit pas obstrué. Eventuellement, pour le nettoyer, procéder de la façon suivante:
1. Enlever le tuyau du manchon du suceur (1) et décrocher le ressort guide tuyau du suceur (2).
2. Laver l'intérieur du tuyau avec un jet d'eau du côté de l'insertion du suceur.
3. Pour remettre le tuyau, répéter au contraire les opérations susdites.

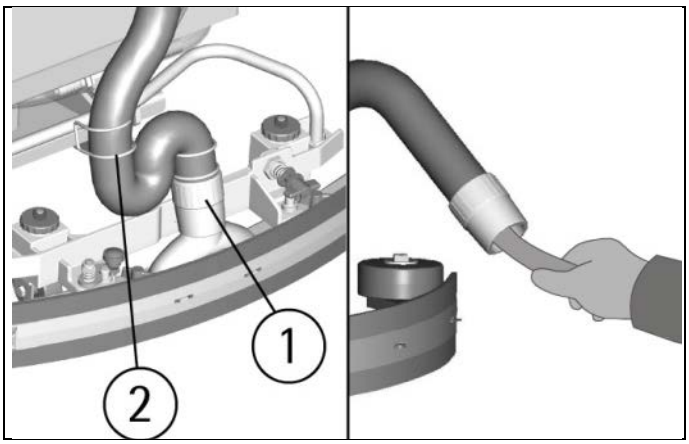

NETTOYAGE DU RESERVOIR D'EAU ET FILTRE

1. Amener la machine à l'endroit prévu pour la vidange de l'eau.
2. Dévisser le bouchon de remplissage (1) du réservoir.
3. Dévisser le bouchon de la vidange (2) en ayant soin de ne pas perdre ou endommager le joint.
4. Rincer avec un jet d'eau le réservoir.
5. Rincer le filtre du réservoir de la solution situé à l'intérieur du bouchon de la vidange sous la machine.

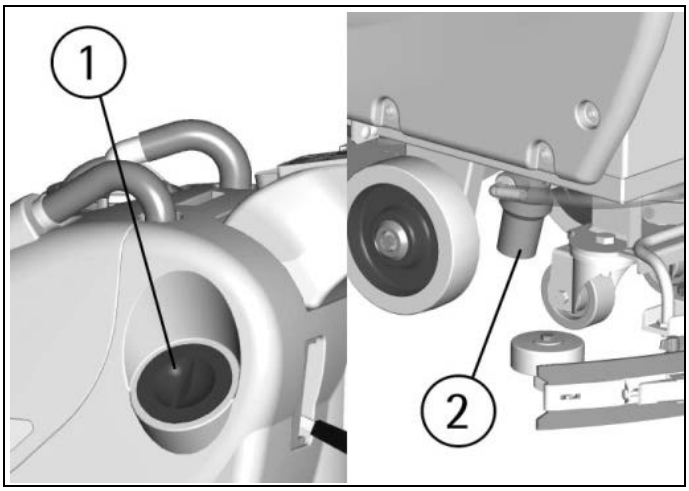

ENTRETIEN BIMESTRIEL

REMPLACEMENT DE LA BAVETTE AVANT DU SUCEUR

Contrôler l'état d'usure de la bavette du suceur et éventuellement la remplacer.
Pour le remplacement il est nécessaire de:
1. Enlever le tuyau du suceur (3) du manchon.
2. Démonter le suceur du support en tournant le levier (2) dans le sens inverse aux aiguilles d'une montre et en faisant glisser les colonnettes (1) dans les boutonnières correspondantes.

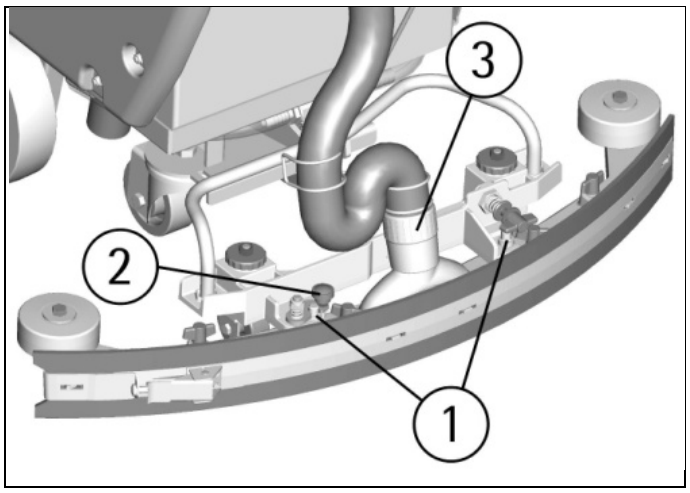

3. Décrocher la fermeture (1) de la lame presse-bavette, dégager les extrémités (2) du corps de suceur et enlever la bavette (4).

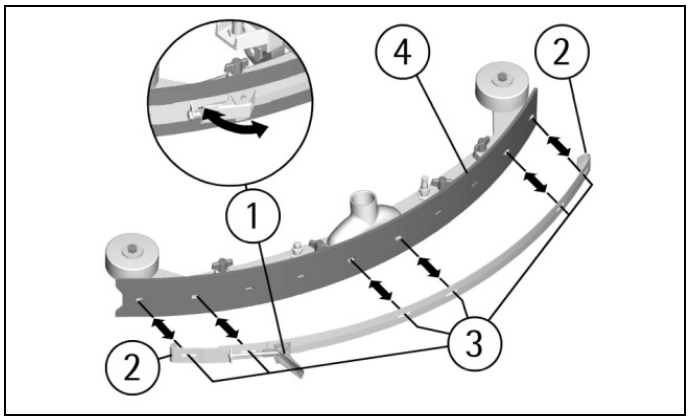

4. Dévisser les écrous papillon (5) dans la partie supérieure du suceur.

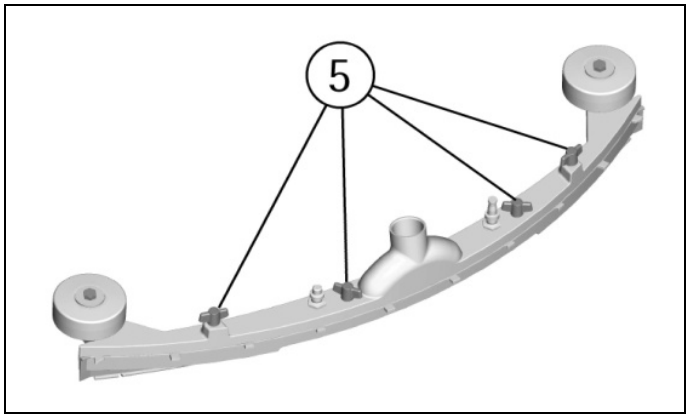

5. Enlever la partie inférieure (6) du corps de suceur pour extraire la bavette avant (7).

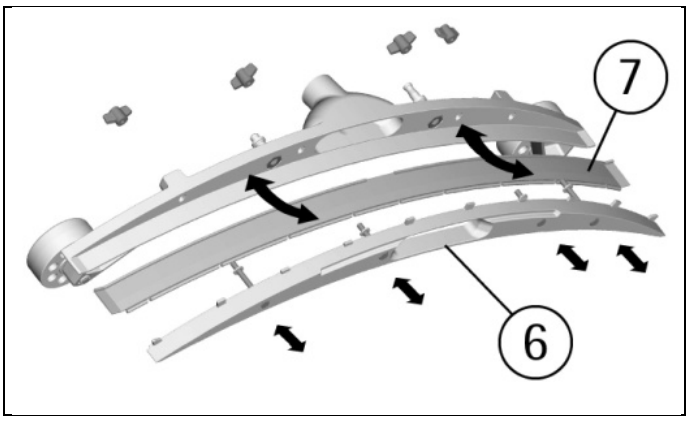

6. Remplacer la bavette avant.
7. Pour remonter le suceur répéter au contraire les opérations susdites.

ENTRETIEN SEMESTRIEL

REMPLACEMENT DE LA BAVETTE DE PROTECTION

1. Dévisser les pommeaux dans la partie arrière du group d'embase de la boutonnière située à l'extrémité libre de la lame métallique. L'opération doit être effectuée pour les deux bavettes de protection.
2. Dévisser l'écrou dans la partie avant du group d'embase et enlever les lames métalliques.
3. Remplacer les bavettes de protection et suivre les instructions de montage comme écrit dans le paragraphe "MONTAGE DE LA BAVETTE DE PROTECTION ".

Avec la brosse montée, la bavette de protection doit effleurer le sol.

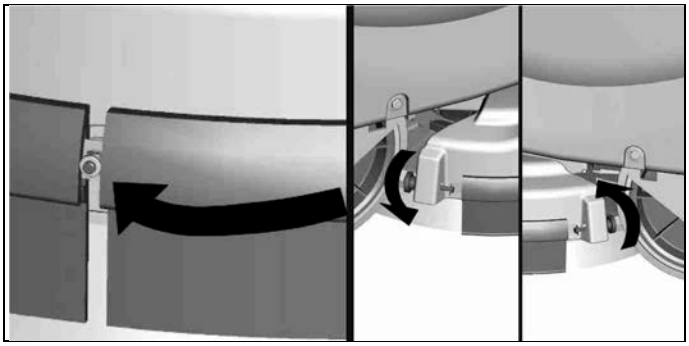

CONTROLE DE FONCTIONNEMENT

Le contrôle de l'état de fonctionnement de la machine vient déféré au service d'assistance technique autorisé.

Ne jamais laisser les batteries déchargées pour longtemps.
En cas d'une visualisation des alarmes, contacter le service d'assistance technique autorisé.

LE MOTEUR D'ASPIRATION NE FONCTIONNE PAS

1. Vérifier que l'interrupteur à clef (1) soit dans la position correcte.
2. Contrôler l'état de charge des batteries sur le display

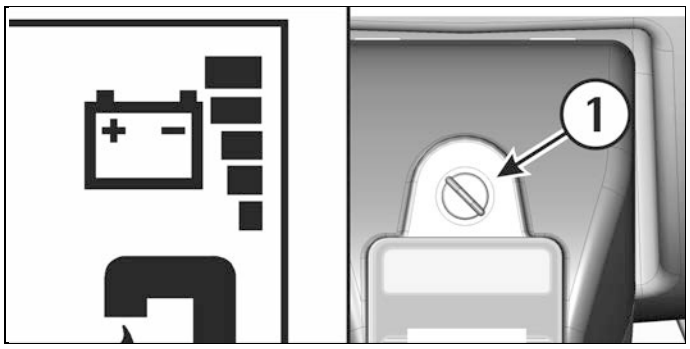

3. Vérifier que le connecteur des batteries soit correctement inséré.
4. Contrôler que sur le display soit active la signalisation d'allumage du moteur d'aspiration.

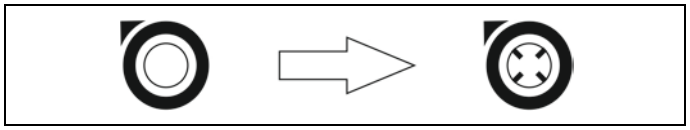

5. Vérifier que le connecteur rouge du moteur d'aspiration soit correctement inséré.

Si le problème persiste, contacter le service d'assistance technique autorisé.

LE MOTEUR DE LA BROSSE NE FONCTIONNE PAS

1. Vérifier que l'interrupteur à clef (1) soit dans la position correcte. Fermer et rallumer la machine.
2. Contrôler l'état de charge des batteries sur le display.

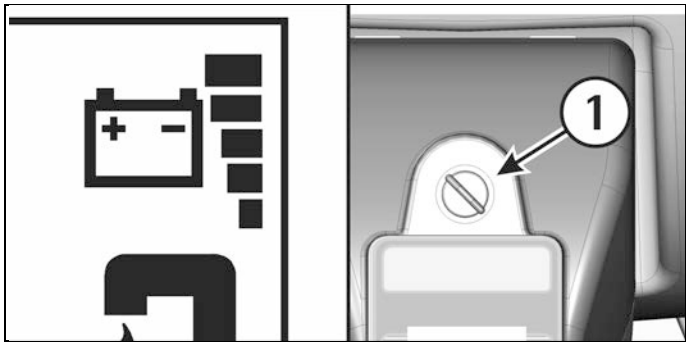

3. Contrôler que sur le display soit active la signalisation d'allumage du moteur de la brosse.

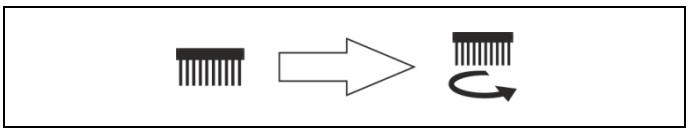

4. Vérifier que le connecteur des batteries soit correctement inséré.
5. Actionner les leviers commande de marche.

Si le problème persiste, contacter le service d'assistance technique autorisé.

LA MACHINE NE NETTOIE PAS BIEN

1. La brosse n'a pas les brins de la dimension appropriée: utiliser seulement des brosses originales. Pour des suggestions, contacter le service d'assistance technique autorisé.
2. La brosse a les brins usés. Contrôler l'état de détérioration de la brosse et éventuellement la remplacer (la brosse doit être remplacée quand les brins sont arrivés à une hauteur d'environ 15mm).
3. Pour remplacer la brosse voir "DEMONTAGE DE LA BROSSE" et "MONTAGE DE LA BROSSE".
4. La solution détergente est insuffisante: augmenter l'ouverture du robinet.
5. Contrôler que le détergent soit dans le pourcentage conseillé.

Consulter le service d'assistance technique autorisé pour tout conseil.

LE SUCEUR NE SECHE PAS PARFAITEMENT

1. Contrôler que les bavettes du suceur soient propres.
2. Contrôler le réglage de la hauteur et l'inclinaison du suceur (voir "SUCEUR" dans "AVANT DE L'UTILISATION").
3. Contrôler que le tuyau d'aspiration soit enclenché correctement dans le propre logement sur le réservoir de récupération.
4. Intervenir sur le filtre d'aspiration en le nettoyant.
5. Remplacer les bavettes si usées.
6. Contrôler que l'interrupteur du moteur d'aspiration soit allumé.
7. Contrôler que le réservoir de récupération soit vide.

PRODUCTION EXCESSIVE DE MOUSSE

Contrôler qu'on a utilisé du détergent à mousse avec modération. Eventuellement, ajouter une quantité minimale de liquide antimousse dans le réservoir de récupération.
Il est bon de rappeler qu'en cas d'un sol peu sale, une quantité plus importante de mousse se formera. Dans ce cas réduire le pourcentage de la solution détergente.

ENTRETIEN PROGRAMME

TABLEAU D'ENTRETIEN PERIODIQUE ORDINAIRE

INTERVENTION	JOURNALIERE	PERIODIQUE
NETTOYAGE DU RESERVOIR DE RECUPERATION	•	
NETTOYAGE DU FILTRE D'ASPIRATION	•	
NETTOYAGE DU FILTRE D'EAU		•
NETTOYAGE DE LA BROSSE	•	
DEMONTAGE DES BROSSES ET NETTOYAGE	•	
NETTOYAGE DU SUCEUR	•	
VERIFICATION DE LA BAVETTE AVANT DU SUCEUR		•
VERIFICATION DE LA BAVETTE ARRIERE DU SUCEUR		•
VERIFICATION DE LA BAVETTE DE PROTECTION		•
CONTROLE REGLAGE DU SUCEUR		•
NETTOYAGE DU TUYAU SUCEUR		•
NETTOYAGE DU RESERVOIR D'EAU		•
CONTROLE DE L'ELECTROLYTE DES BATTERIES		•

24 V ⎓		1050 W	74 kg
2%	III	IP23	205 kg
ruby 48bh 3SD	**S / N**		

FLOORPUL®

FLOORPUL INTERNATIONAL N.V.
GENERAAL DEPREZSTRAAT 10A
B-8530 HARELBEKE

Tel. +32 (0) 56.22.40.44
Fax +32 (0) 56.22.89.74
e-mail: info@floorpul.com
website: www.floorpul.com

FLOORPUL FRANCE SAS:
1 RUE DE L'ORMETEAU
FR-77170 SERVON

Tel. +33 (0) 160.183.122
Fax +33 (0) 160.292.765
e-mail: floorpul@orange.com
website: www.floorpul.com