FLOORPUL®

# TOPAZ 90

**04/2021**

FR

**Guide d'utilisation et d'entretien**
(Traduction des instructions d'origine)

Attention ! Lisez les instructions avant d'utiliser la machine.

FR

## AVANT-PROPOS

Nous vous remercions pour avoir choisi notre machine. Cette machine autolaveuse est destinée à un **usage commercial** et qui vient utilisée pour le nettoyage industriel et civil pour tout type de revêtement. Durant sa translation, l'action combinée de la brosse et de la solution détergente enlève la salissure qui vient récupérée avec le groupe d'aspiration arrière, en permettant un séchage parfait et immédiat du sol.
La machine doit être utilisée seulement dans ce but. Elle fournit les meilleures performances si elle est utilisée correctement et maintenue efficacement. Nous vous prions de bien vouloir lire cette brochure d'instruction pour la mise en route et l'entretien de votre machine. En cas de nécessité, notre service d'assistance est à disposition pour tout conseil ou intervention.
ATTENTION: Cette machine est à usage interne uniquement.
ATTENTION: Cette machine ne doit être stockée qu'à l'intérieur.

## SOMMAIRE


AVANT-PROPOS 3
NORMES GENERALES DE SECURITE 4
Déplacement 4
Stockage et élimination 4
Utilisation correcte 4
Entretien 4
Transport de la machine 4
NORMES GENERALES DES BATTERIES 4
CARACTERISTIQUES TECHNIQUES 5
LEGENDE PANNEAU VOLANT 6
LEGENDE PANNEAU DES COMMANDES 6
LEGENDE DE LA MACHINE 6
LECTURE DU DISPLAY 7
Visualisation à l'allumage 7
Réglage des batteries 7
Release software 7
Visualisation commandes 7
COMMANDES DE NAVIGATION 9
General setting 9
Sélection langue display 9
Display tune (contraste display) 9
Changer le réglage des batteries 9
Display brightness (luminosité du display) 9
SYMBOLOGIE MANUEL 10
ENSEMBLES OPTIONNELS 11

AVANT UTILISATION 12
Déplacement de la machine emballée 12
Déballage de la machine 12
Rollbar 12
Accès au compartiment des batteries 12
Installation des batteries 12
Indicateur niveau de charge des batteries 13
Recharge des batteries 13
Montage du suceur 13
Réglage du suceur 13
Montage et démontage de la bavette de protection 14
Reglage bavette de protection 14
Montage des brosses 14
Réglage du volant 14
Réglage du repose-pieds 14
Réglage du siège 15


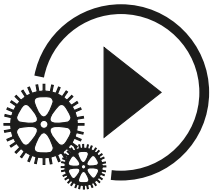


NETTOYAGE DES SOLS 16
Connexion connecteur des batteries et allumage de la machine 16
Réservoir de récupération 16
Réservoir de la solution 16
Signal de réserve solution détergente 16
Sélection niveau du débit 16
ACTIONNEMENT DE LA MACHINE 16
Travail manuel 16
Réglage pression des brosses 17
Réglage vitesse, avance et marche arrière 17
Travail en mode automatique 17
Modalité standard – 3S 18
Sélection modalité standard – 3S 18
Modalité optionnel – 3SD (Solution Saving System Doseur) 18
Sélection modalité standard – 3SD 18
Installation bidon détergent (modalité 3SD) 18
Sélection niveau détergent (modalité 3SD) 18
Système de l'ozone (optionnel) 19
Combiner le système d'ozone avec les systèmes 3S et 3SD 19
Moteur d'aspiration modalité silencieuse 19
Modalité standby 19
Klaxon 19
Bouton d'urgence 19
Frein de stationnement 19
Mouvement manuel de la machine 19
Dispositif trop plein 20


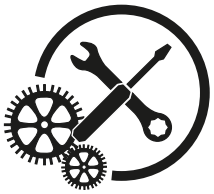


ARRET DE LA MACHINE A LA FIN DU NETTOYAGE 21
Modalité Break Washing 21
ENTRETIEN JOURNALIER 21
Vidange et nettoyage du réservoir de récupération 21
Nettoyage des filtres d'aspiration 21
Démontage automatique des brosses 22
Nettoyage des brosses 22
Nettoyage du suceur 22
ENTRETIEN HEBDOMADAIRE 22
Contrôle de la bavette arrière du suceur 22
Nettoyage tuyau du suceur 22
Nettoyage du réservoir solution et filtre 22
ENTRETIEN BIMESTRIEL 23
Contrôle de la bavette avant du suceur 23
ENTRETIEN SEMESTRIEL 23
Contrôle des bavettes de protection 23
CONTROLE DE FONCTIONNEMENT 23
Le moteur d'aspiration ne fonctionne pas 23
Le moteur des brosses ne fonctionne pas 23
Le moteur de traction ne fonctionne pas 24
La solution ne descende pas sur les brosses 24
La machine ne nettoie pas bien 24
Le suceur ne sèche pas parfaitement 24
Production excessive de mousse 24
ENTRETIEN PROGRAMME 25
Tableau d'entretien périodique ordinaire 25

FR

## NORMES GENERALES DE SECURITE

Les normes indiquées doivent être suivies scrupuleusement pour éviter des dommages pour l'opérateur et la machine.
– Lire avec attention les étiquettes sur la machine. Ne pas les effacer et les remplacer immédiatement en cas d'altération.
– **ATTENTION:** La machine doit être utilisée exclusivement par du personnel autorisé et informé sur l'utilisation.
– **ATTENTION:** Ne pas utiliser la machine sur des surfaces ayant une pente supérieure à celle indiquée sur la plaque signalétique.
– **ATTENTION:** La machine n'est pas destinée pour être utilisée par des personnes, enfants compris, lesquelles capacités physiques, sensorielles ou mentales soient réduites, ou bien avec un manque d'expérience ou de connaissance, à moins qu'elles auraient pu bénéficier, par l'intermédiation d'une personne responsable du leur sûreté, d'une surveillance ou des instructions concernant l'utilisation.
– Pendant le fonctionnement de la machine, faire attention aux autres personnes et surtout aux enfants.
– Les enfants ne doivent pas jouer avec la machine.
– Les enfants ne peuvent pas effectuer le nettoyage et l'entretien de machine.

### DÉPLACEMENT

– ATTENTION: Ne pas utiliser la machine dans des zones où l'opérateur est susceptible d'être heurté par des chutes d'objets car l'appareil n'est pas équipé d'une structure de protection contre les chutes d'objets (FOPS).
– Ne pas monter de rayonnage ou d'échafaudage lorsqu'il y a des risques de chute d'objets.
– Quand la machine est dans une position de garage, enlever la clef.
– Ne pas utiliser la machine comme moyen de transport.
– Adapter la vitesse d'utilisation aux conditions d'adhérence: en particulier, ralentir avant d'affronter des virages serrés.

### STOCKAGE ET ÉLIMINATION

– Température de stockage: entre 0°C et +55°C (32°F et 131°F).
– Bonne température d'utilisation: entre 0°C et +40°C (32°F et 104°F).
– L'humidité ne doit pas excéder 95%.
– Pourvoir à l'élimination des pièces consommables en suivant scrupuleusement les normes des lois en vigueur.
– Les batteries doivent être enlevées de la machine avant de son élimination.
– Quand votre machine est à l'arrêt, prévoir d'éliminer dans les conteneurs spéciaux l'huile, les batteries et les composants électroniques en prenant en compte que la machine est fabriquée, où possible, avec des matériaux recyclables.

### UTILISATION CORRECTE

– Ne pas utiliser la machine sur des surfaces humides de liquides ou poussières inflammables (par exemple hydrocarbures, cendres ou suie).
– En cas d'incendie utiliser un extincteur à poudre. Ne pas utiliser d'eau.
– Ne pas utiliser la machine en atmosphère explosive.
– La machine est utilisée pour des opérations de nettoyage et d'aspiration. Les autres opérations devront être effectuées dans des zones interdites au personnel non autorisé et l'opérateur doit mettre chaussures appropriées.
– Signaler de façon visible les endroits où le sol est humide.
– Ne pas mélanger des détergents différents pour éviter des dégagements gazeux.
– Eviter de laisser tourner les brosses lorsque la machine est à l'arrêt pour ne pas abîmer le sol.

### ENTRETIEN

– En cas d'anomalies dans le fonctionnement de la machine, s'assurer qu'elles ne dépendent pas d'une manquée d'entretien ordinaire. Dans le cas contraire, appeler le service après-vente autorisé.
– Pour réaliser les interventions de nettoyage et/ou de manutention, débrancher la connexion aux batteries.
– En cas de remplacement de pièces, commander les pièces ORIGINALES au distributeur et/ou revendeur autorisé.
– Utiliser seulement des brosses ORIGINALES.
– Ne pas enlever les protections qui réclament des outils pour les déplacer.
– Ne pas laver la machine à grand jets ou avec une haute pression ou avec des produits corrosifs.
– Toutes les 200 heures de travail, faire procéder à un contrôle par un centre d'assistance autorisé.
– Avant d'utiliser la machine, vérifier que tous panneaux et carters soient positionnés suivant les indications de ce manuel.
– Rétablir toutes les connexions électriques après n'importe quelle intervention d'entretien.

### TRANSPORT DE LA MACHINE

ATTENTION: avant de transporter la machine sur un camion ou une remorque ouverte, s'assurer que:
– Tous les réservoirs soient vides.
– Le couvercle du réservoir de récupération soit bien serré.
– La machine soit solidement attachée.
Le frein électromagnétique de la machine soit engagé (non débloqué manuellement).

## NORMES GENERALES DES BATTERIES

– A chaque intervention sur les batteries, porter des gants résistants aux acides et des lunettes.
– Ne pas fumer et ne pas s'approcher avec des flammes libres à proximité des batteries.
– Vérifier la disponibilité d'un extincteur dans les environs.
– Faire très attention dans le cas des pertes ou bien des écoulements de liquide parce qu'il est corrosif.
– Ne pas appuyer des outils métalliques sur les batteries pour ne courir pas des risques de court-circuit!
– Il est obligatoire de livrer les batteries épuisées, qui sont classifiées comme déchet dangereux, à une agence autorisée aux termes de la loi pour l'élimination.

FR

| CARACTERISTIQUES TECHNIQUES | U/M | |
|---|---|---|
| Largeur de travail | mm | 900 |
| Largeur de suceur | mm | 1100 |
| Capacité de travail, jusqu'à | $m^2/h$ | 6750 |
| Diamètre des brosses | mm | 2 x 460 |
| Vitesse de rotation des brosses | Tr/min | 190 |
| Pression sur les brosses | kg | 140 |
| Moteur des brosses | W | 2 x 700 |
| Moteur de traction | W | 1200 |
| Moteur d'aspiration | W | 2 x 570 |
| Dépression d'aspiration | mbar | 190 |
| Type d'avancement | | automatique |
| Vitesse d'avancement (max) | km/h | 7,5 |
| Pente maximum (max) | % | 10 |
| Réservoir d'eau propre | l | 180 |
| Réserve d'eau solution | l | 20 |
| Réservoir de récupération | l | 190 |
| Longueur machine | mm | 1962 |
| Hauteur machine avec rollbar (sans rollbar) | mm | 1865 (1613) |
| Largeur machine (sans suceur) | mm | 985 |
| Poids de la machine (à vide et sans les batteries) | kg | 453 |
| Poids brut de la machine (selon les normes EN 60335-2-72 art. 5.z102) | kg | 1083 |
| Tension d'alimentation | V | 36 |
| Capacité des batteries | Ah5 | 320 |
| Poids des batteries | kg | 380 |
| Compartiment des batteries | mm | 540 x 620 x 460 |
| Niveau de pression acoustique (selon les normes EN 60704-1) Lpa | dB (A) | <70 |
| Niveau de la puissance sonore Lwa | dB (A) | <70 |
| Classe | | III |
| Degré de protection | IP | 23 |
| Poids machine emballée | kg | 533 |
| Dimensions emballage (LxPxH) | cm | 213x181x115 |

FR

## LEGENDE PANNEAU VOLANT

1. DISPLAY
2. BOUTON LEVEE / DESCENTE BROSSES
3. BOUTON ON/OFF MOTEUR D'ASPIRATION
4. BOUTON LEVEE / DESCENTE SUCEUR
5. BOUTON SELECTION MODALITE
   - AUTOMATIQUE
   - MANUEL
   - BREAK WASHING
6. BOUTON MODALITE (SELECTION DU SYSTEME)
7. BOUTON DE NIVEAU DETERGENT
8. BOUTON D'AUGMENTATION MAX. VITESSE
9. BOUTON REDUCTION MAX. VITESSE

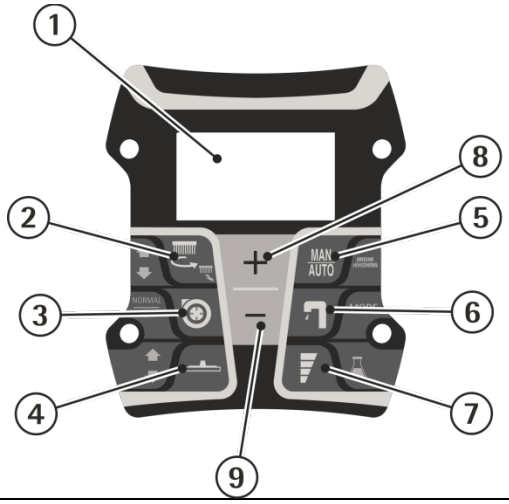


## LEGENDE PANNEAU DES COMMANDES

10. BOUTON D'URGENCE
11. INTERRUPTEUR A CLEF
12. KLAXON
13. MANIPULATEUR DE DIRECTION (AVANCE/MARCHE ARRIERE)
14. SELECTEUR REGLAGE DEBIT

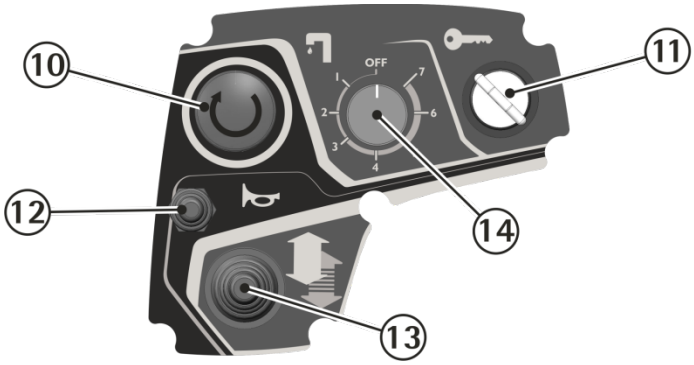


## LEGENDE DE LA MACHINE

1. PANNEAU COMMANDES TABLEAU DE BORD
2. PANNEAU VOLANT
3. VOLANT
4. ROLLBAR
5. TUYAU SUCEUR
6. BOUCHON TUYAU DE VIDANGE
7. TUYAU DE VIDANGE
8. BOUCHON VIDANGE RESERVOIR DE RECUPERATION
9. RESERVOIR DE LA SOLUTION
10. RESERVOIR DE RECUPERATION
11. COUVERCLE RESERVOIR DE RECUPERATION
12. SIEGE
13. BOUCHON REMPLISSAGE SOLUTION
14. PEDALE COMMANDE DE MARCHE
15. BOUCHON VIDANGE RESERVOIR SOLUTION
16. MOTOROUE
17. PROJECTEUR
18. ENSEMBLE DE SUCEUR
19. ROUES ARRIERES
20. GROUPE D'EMBASE DES BROSSES
21. FILTRE DE LA SOLUTION DETERGENTE
22. REPOSE PIEDS

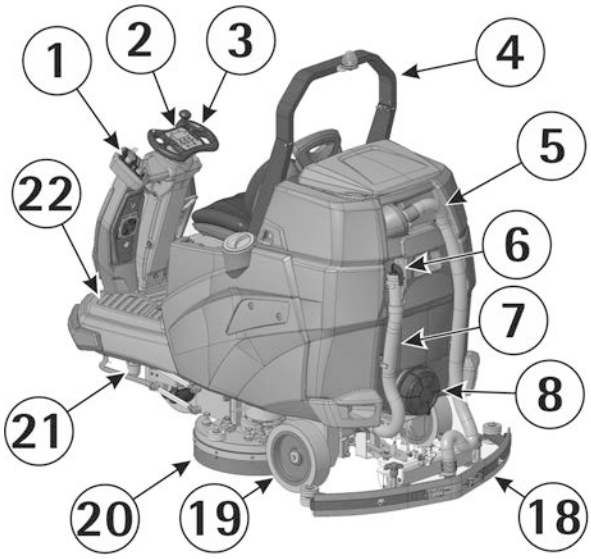


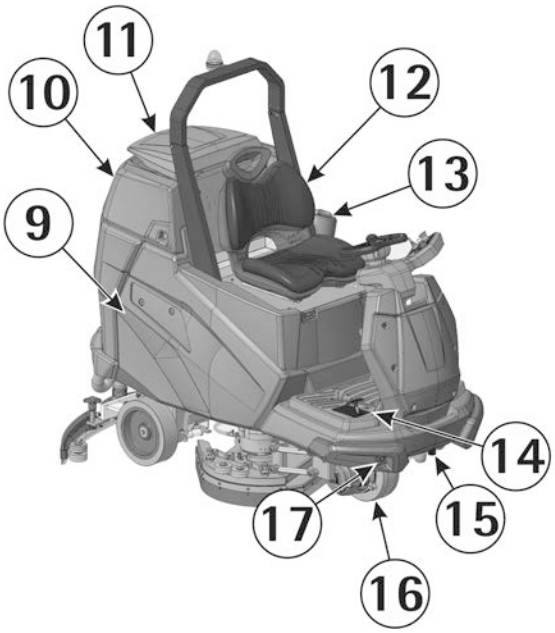

FR

## LECTURE DU DISPLAY

### VISUALISATION A L'ALLUMAGE

A l'allumage de la machine, le display visualise l'écran suivant.

L'écran suivant visualisera comme suit:

**RELEASE SOFTWARE**

Release software plaque display

Release software plaque chopper

**COMPTEUR HORAIRE**

**RÉGLAGE DES BATTERIES**

| | |
|---|---|
| 36V GEL | Réglage pour batteries Gel |
| 36V AGM | Réglage pour batteries AGM |
| 36V WET | Réglage pour batteries plomb/acide |

### VISUALISATION COMMANDES

Modalité Standard

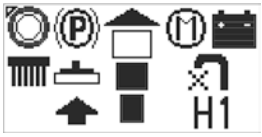


| | | | | | | | | | |
|---|---|---|---|---|---|---|---|---|---|
| Frein de stationnement inséré | | Moteur d'aspiration fermé | | Levée brosses | | Levée suceur | | Indicateur de la vitesse maximale | Sélection modalité standard / Electrovanne ouverte |
| Modalité automatique | | Moteur d'aspiration allumé | | Descente brosses | | Descente suceur | | | |
| Modalité manuel | | Moteur d'aspiration modalité silencieuse | | Brosses en fonction | | | | | Electrovanne fermée |
| Niveau de charge des batteries | | | | Niveau pression embase des brosses | P1 | | | | Niveau de débit H1 |
| | | | | | | | | | Sélection modalité 3S 3S |
| | | | | | | | | | Sélection modalité Ozone $O_3$ |
| | | | | | | | | | Sélection modalité Ozone + 3S $O_3$3S |

FR

Après avoir sélectionné la modalité 3S ou 3SD (voir paragraphe sélection modalité 3S/3SD), sur le display seront visualisées les commandes suivantes :

**Modalité 3S**

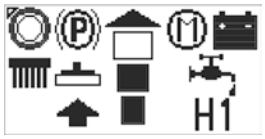


| | |
|---|---|
| Electrovanne ouverte | |
| Electrovanne fermée | |
| Niveau de débit | H1 |

**Modalité 3SD**

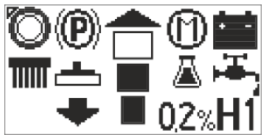


| | | | |
|---|---|---|---|
| Electrovanne ouverte | | Pourcentage de détergent | 0,2% |
| Electrovanne fermée | | | |
| Niveau de débit | H1 | | |

Depuis avoir sélectionné la modalité Ozone (voir paragraphe modalité Ozone), sur le display seront visualisées les commandes suivantes:

**Modalité d'Ozone**

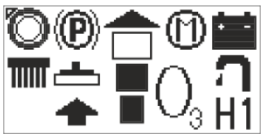


| | |
|---|---|
| Electrovanne ouverte | |
| Electrovanne fermée | |

Se la machine dispose de l'ozone et d'un circuit hydraulique optionnel (3S ou 3SD), et on choisit la combinaison de l'ozone avec l'un des deux, sur le display seront visualisées les commandes suivantes:

**Modalité d'Ozone + 3S ou 3SD**

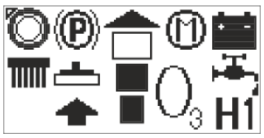


| | |
|---|---|
| Electrovanne ouverte | |
| Electrovanne fermée | |
| Niveau de débit | H1 |

Après avoir sélectionné la modalité break washing (voir paragraphe sélection modalité break washing), sur le display sera visualisé l'indication suivante:

Modalité break washing

BREAK
WASHING

FR

## COMMANDES DE NAVIGATION

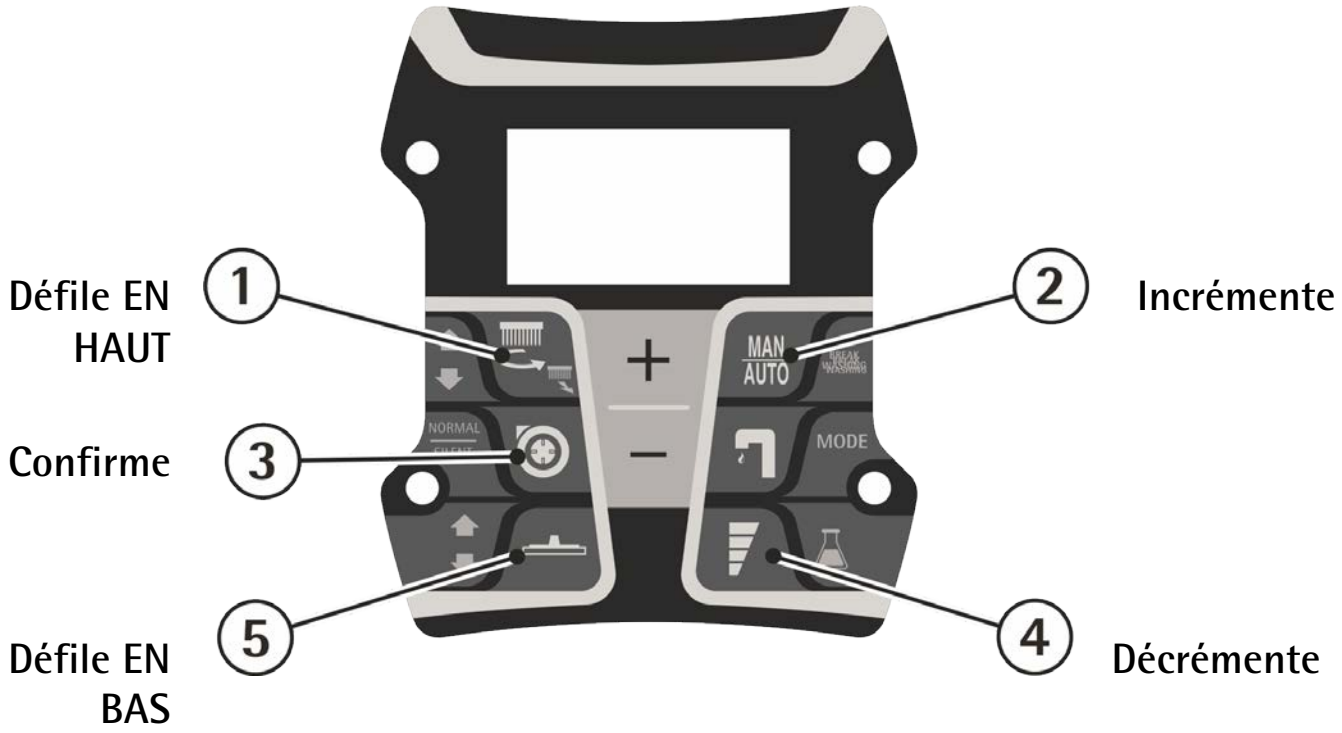


### GENERAL SETTING

Pour entrer dans le menu des réglages, utiliser les boutons sur le tableau de bord et procéder comme suivant:

1. Tenir pressé simultanément les boutons (1) et (4).
2. Tourner la clef d'allumage.
3. Quand on visualise sur le display "INSERT PASSWORD:0", presser le bouton (3) pour confirmer.

Une fois entré dans le GENERAL SETTING, il sera possible changer les réglages prédéfinis suivants simplement en défilant le menu avec les commandes (1) et (5).

### SELECTION LANGUE DISPLAY

Anglais est la langue de default, il est possible de la changer en Italien.
Pour sélectionner la langue il suffit visualiser d'abord le mot "Language", ensuite la sélectionner en défilant avec les boutons (2) et (4). Une fois choisie confirmer avec le bouton (3).

### CHANGER LE REGLAGE DES BATTERIES

Une fois entré dans le general setting il est possible de régler la machine en fonction des batteries installées au bord (AGM / GEL / PLOMB-ACIDE).
Pour sélectionner le réglage correct, il suffit visualiser d'abord le mot "BATTERY", ensuite le sélectionner en défilant avec les boutons (2) et (4). Une fois choisi confirmer avec le bouton (3).

Un réglage incorrect peut détériorer irréparablement la batterie.
Vérifier TOUJOURS d'avoir régler le paramètre correct.
Le réglage des batteries est visible à l'allumage (voir "REGLAGE DES BATTERIES ou LECTURE DU DISPLAY").

### DISPLAY TUNE (CONTRASTE DISPLAY)

Une fois entré dans le general setting il est possible d'améliorer le contraste du display en agissant sur le bouton (2) pour augmenter et sur le bouton (4) pour réduire.
Une fois choisi confirmer avec le bouton (3).

### DISPLAY BRIGHTNESS (LUMINOSITÉ DU DISPLAY)

Une fois entré dans le general setting il est possible d'augmenter ou réduire la luminosité du display en agissant sur les boutons (2) et (4).
Une fois choisie confirmer avec le bouton (3).

FR

## SYMBOLOGIE MANUEL

Symbole de lecture du manuel d'utilisation entretien. Indique à l'opérateur qu'il doit lire le manuel avant d'utiliser la machine.

Symbole de lecture du manuel d'utilisation entretien. Pour un bon fonctionnement du chargeur des batteries, lire le manuel du constructeur.

Symbole d'avertissement. Lire attentivement les paragraphes précédés de ce symbole, pour la sécurité de l'opérateur et de la machine.

Symbole d'avertissement.
Risque d'écoulement d'acide des batteries.

Symbole d'obligation, déconnecter le système des batteries en agissant sur le connecteur avant d'une opération sur la machine.

Symbole pour indiquer la partie du manuel correspondante l'utilisation de la machine.

Symbole d'obligation qu'impose de porter des lunettes de protection.

Symbole d'obligation qu'impose de porter des gants de protection.

Symbole précédant une information sur l'utilisation correcte de la machine.

Symbole représentant opérations à effectuer uniquement par du personnel qualifié.

Symbole pour indiquer la partie du manuel correspondante le déballage, la préparation et l'allumage de la machine.

Symbole pour indiquer la partie du manuel correspondante à l'entretien de la machine.

FR

## ENSEMBLES OPTIONNELS

Support fixation accessoires

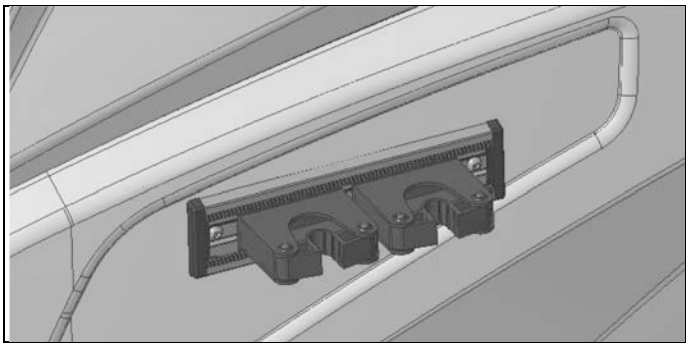

Installation d'ozone O3

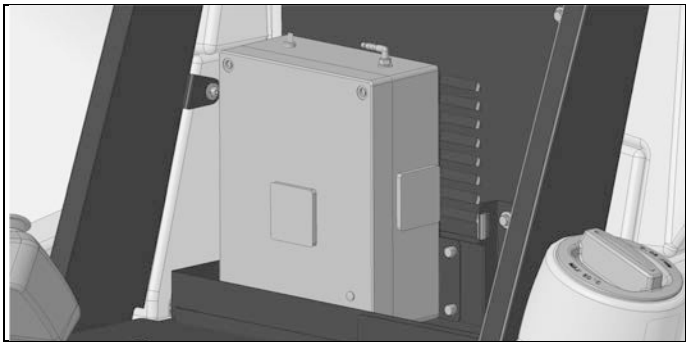

Groupe système hydrique 3SD (Solution Saving System Doseur)

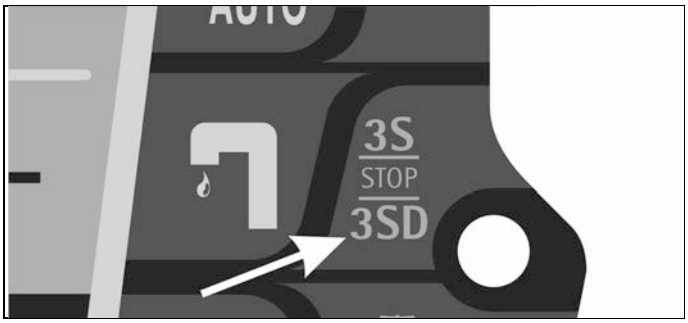

## AVANT UTILISATION

### DEPLACEMENT DE LA MACHINE EMBALLEE
La machine est fournie avec un emballage spécifique prévu pour le déplacement avec des chariots à fourches.
Pour les dimensions de l'emballage, voir le tableau "DESCRIPTION TECHNIQUE".

Ne pas étager plus de deux emballages.

### DÉBALLAGE DE LA MACHINE
1. Enlever l'emballage extérieur.
2. Avant de libérer la machine de la palette, il est nécessaire de débloquer le frein de stationnement qui bloque la motoroue. Pour faire ça, tenir le levier (1) soulevé.
   Une corde est fournie avec la machine qui permet l'actionnement du levier (1).
   Après avoir déplacé la machine enlever la corde et la conserver pour une réutilisation éventuelle.

Lorsque le frein de stationnement est débranché manuellement, par exemple quand on doit déplacer la machine sans les batteries, éviter de parcourir rampes inclinées et encore moins stationner sur les mêmes.

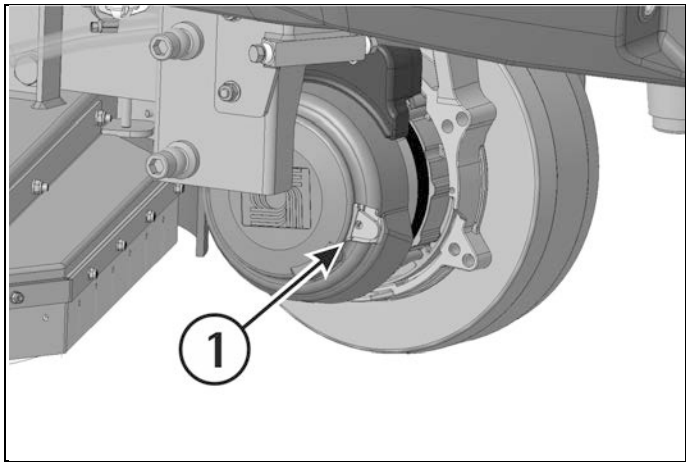


3. Libérer la machine des étriers en bois en la poussant dans le sens inverse de la marche, comme indiquée dans la figure, en évitant tous chocs violents aux pièces mécaniques.

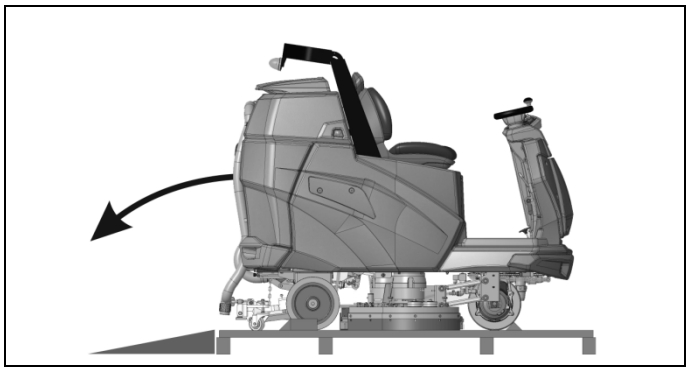

Conserver la palette et les étriers en bois pour une éventuelle nécessité de transport.
La base inclinée pour la descente de la machine n'est pas fournie avec l'emballage.

### ROLLBAR
La machine est équipée d'un rollbar escamotable.
Pour faire tourner le rollbar de la position ouverte à la position fermée, ou vice versa, agir sur les arrêts (1).

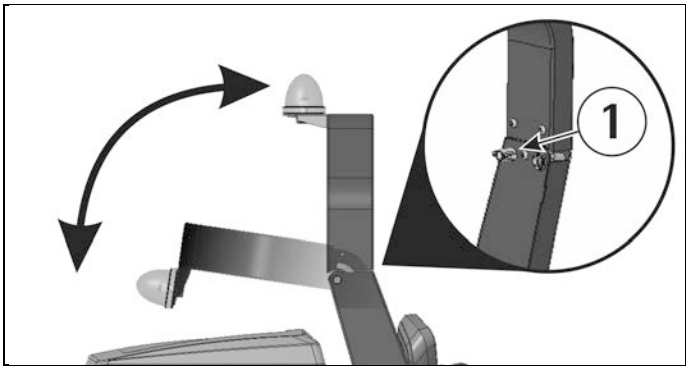


### ACCES AU COMPARTIMENT DES BATTERIES
Positionner le rollbar en position ouverte.
Pour accéder au compartiment des batteries soulever la base du siège en saisissant la poignée (1).

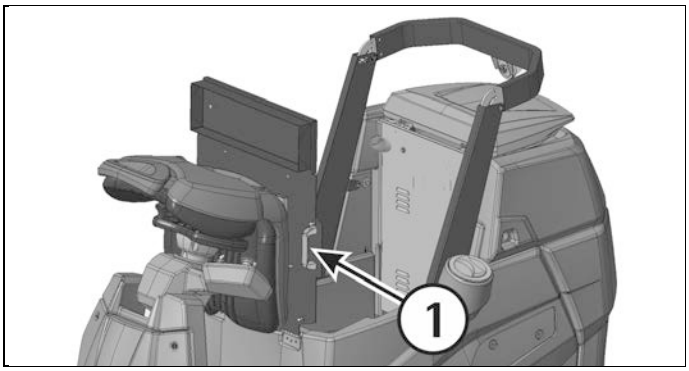


Si la machine est équipée du système hydrique optionnel 3SD, il est nécessaire d'enlever le support pour les bidons détergent après avoir soulevé la base du siège.
Pour enlever le support on doit dévisser les 6 vis de fixation.

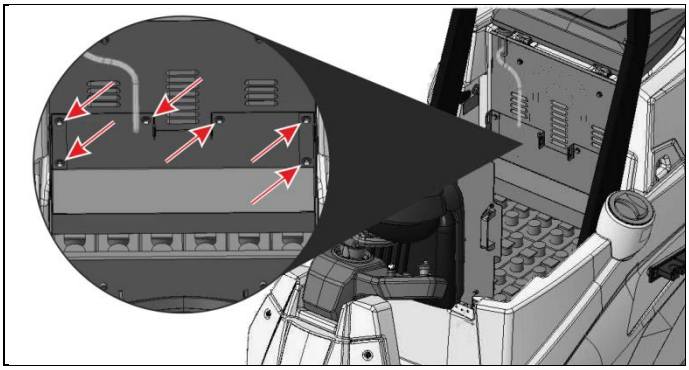

### INSTALLATION DES BATTERIES
La machine standard prévoit le réglage pour batteries plomb/acide. Pour des réglages différents, voir paragraphe "REGLAGE BATTERIES".
Elles doivent être déplacées avec des moyens de levage appropriés (tant pour le poids, d'évaluer en fonction des batteries choisies, que pour le système d'accrochage). Les batteries doivent en outre répondre aux demandes de la Norme CEI 21-5.

Pour l'entretien et la recharge des batteries, il est indispensable de se conformer scrupuleusement aux instructions du constructeur ou de son représentant. Toutes les opérations d'installation et d'entretien doivent être réalisées par du personnel qualifié, en utilisant des dispositifs de protection appropriés.

Pour l'installation des batteries il est nécessaire d'accéder au compartiment des batteries comme indiqué dans le paragraphe "ACCES AU COMPARTIMENT DES BATTERIES".
1. Positionner les batteries dans le compartiment des batteries.

2. **Connecter les bornes du câble connecteur en respectant les polarités et en faisant attention de ne pas mettre en court-circuit les batteries avec des outils.**

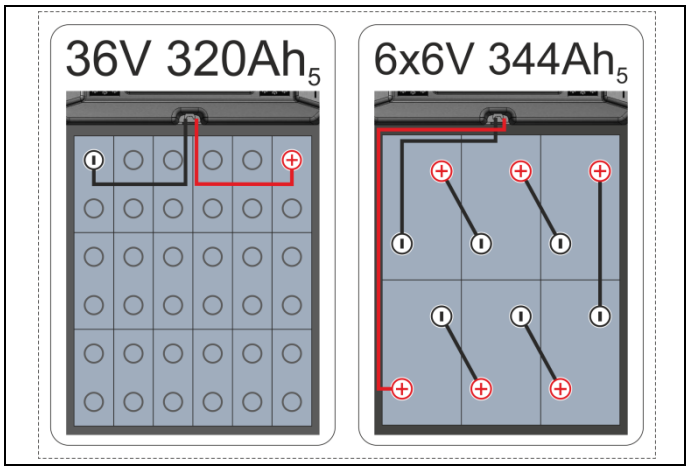


**INDICATEUR NIVEAU DE CHARGE DES BATTERIES**
Le niveau de la charge des batteries est visualisé sur le display avec le symbole correspondant (voir "VISUALISATION DES COMMANDES").

Quand le dernier segment de la charge commence à clignoter, la batterie est presque déchargée et la fonction de la rotation des brosses est déshabilitée.

Quand aussi le dernier segment de la charge s'éteint, la batterie est complètement déchargée et la machine s'arrete.

**RECHARGE DES BATTERIES**

1. Insérer le connecteur (2) du chargeur des batteries dans le connecteur des batteries (1).
2. Procéder à la recharge.

Une fois que la recharge des batteries a été terminée:
3. Débrancher le connecteur chargeur des batteries (2) du connecteur des batteries (1).
4. Brancher donc le connecteur des batteries (1) au connecteur de la machine (3).

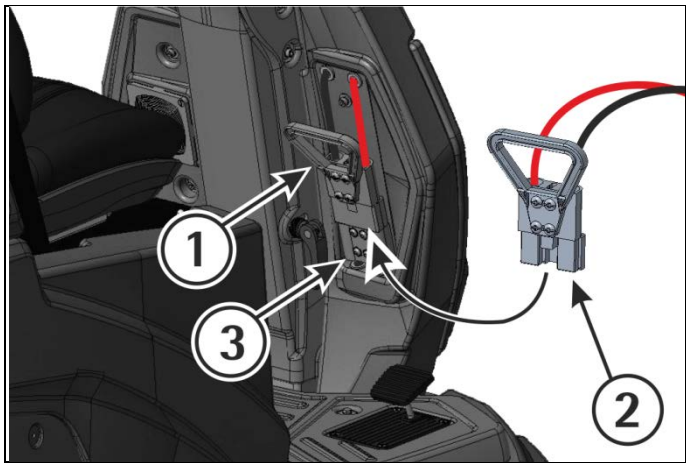


**MONTAGE DU SUCEUR**
1. Insérer, en faisant glisser à l'intérieur des boutonnières présentes sur le support (1) les deux colonnettes (2) situées sur la partie supérieure du suceur (3).
2. Pour bloquer le suceur, visser les colonnettes (2).
3. Enclencher le tuyau du suceur (4) dans son manchon, en respectant sa position comme indiquée dans la figure.

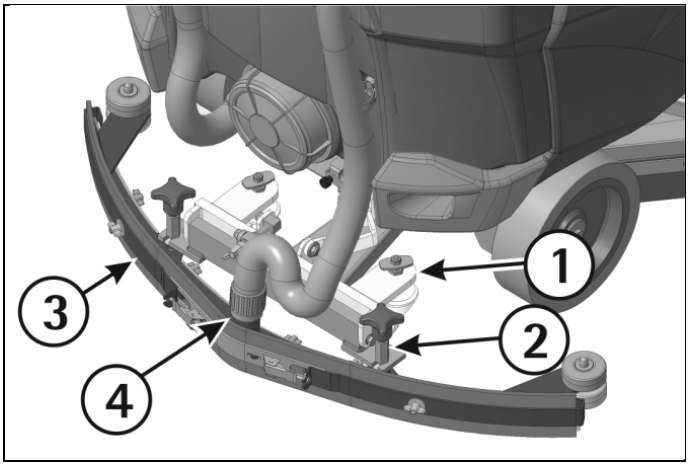


**REGLAGE DU SUCEUR**
Afin de garantir un séchage parfait du suceur, la bavette arrière doit avoir une courbure du bord inférieur sur toute sa longueur. Pour le réglage il est nécessaire de se mettre dans les conditions de travail et par conséquent avec l'aspirateur allumé et les brosses en état de marche avec la solution détergente.

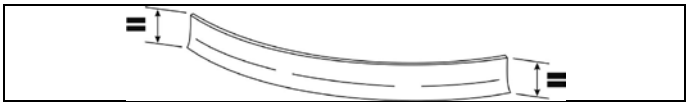

Le bord inférieur est trop courbé
Enlever la pression en agissant sur la vis (5) dans le sens inverse aux aiguilles d'une montre.

Le bord inférieur est peu courbé
Augmenter la pression en agissant sur la vis (5) dans le sens des aiguilles d'une montre. Contrôler que les roues que règlent la hauteur, ne doivent pas appuyer sur le sol, dans ce cas les régler comme indiqué dans le paragraphe suivant "Réglage hauteur".

La courbure n'est pas uniforme
Régler l'inclinaison du suceur en agissant sur le registre (6) dans le sens inverse aux aiguilles d'une montre pour augmenter la courbure sur la partie centrale ou dans le sens des aiguilles d'une montre pour augmenter la courbure sur les extrémités.

Réglage hauteur
Une fois réglées la pression et l'inclinaison du suceur, il faut fixer cette situation optimale en faisant effleurer les roues sur le sol. Tourner dans le sens des aiguilles d'une montre les registres (7) pour baisser les roues ou dans le sens inverse aux aiguilles d'une montre pour les soulever. Les roues doivent être réglées de la même mesure. Pour agir sur le registre (7), desserrer les écrous (8), régler la hauteur et ensuite fixer le réglage en vissant les écrous (8).

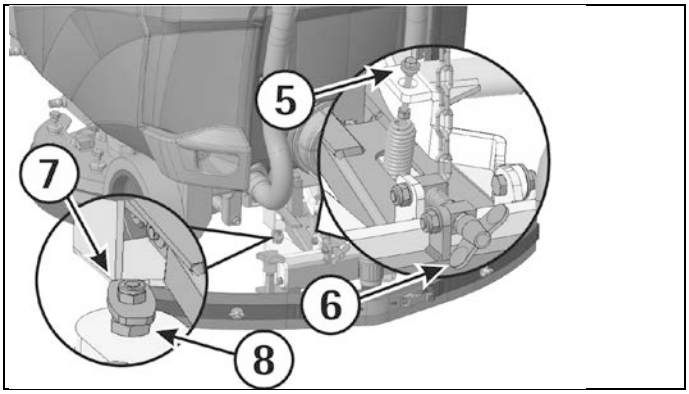

## MONTAGE ET DEMONTAGE DE LA BAVETTE DE PROTECTION

Pour le nettoyage des bavettes de protection on doit démonter les deux carter métalliques.

Pour monter les carters, il est nécessaire de procéder comme suivant:
1. Enlever les épingles (1) situées sur les axes (2) fixés au groupe d'embase.
2. Démonter le carter de l'embase des brosses.

Pour le montage, il est nécessaire de procéder avec les mêmes opérations dans le sens inverse.

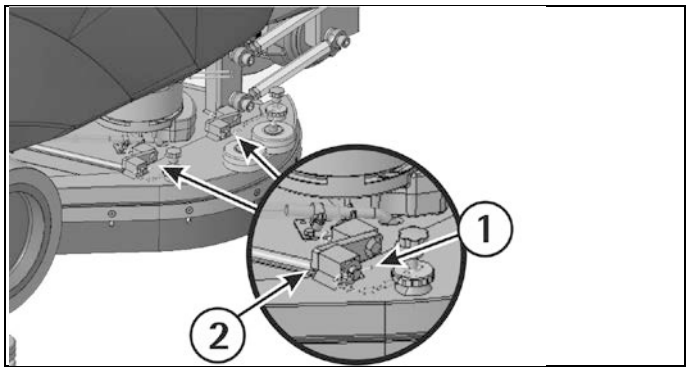


## REGLAGE BAVETTE DE PROTECTION

Les bavettes de protection, lorsque l'embase est baissée, doivent effleurer le sol. Pour le réglage procéder comme suit:
1. Desserer les embouts (2).
2. Tourner le pommeau (1) dans le sens des aiguilles d'une montre ou dans le sens inverse des aiguilles d'une montre pour baisser la bavette.
3. Fixer l'embout (2).

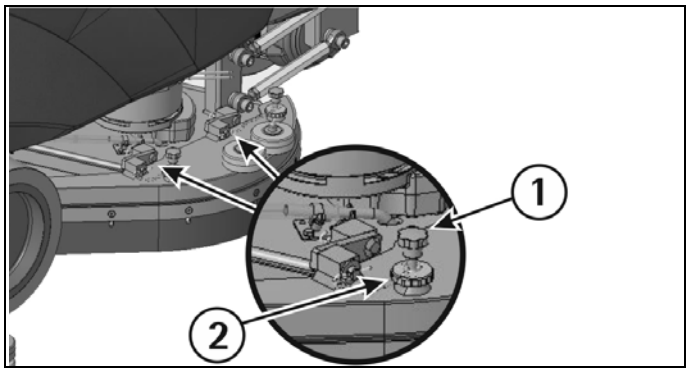


## MONTAGE DES BROSSES

Pour monter les brosses, il est nécessaire que l'embase soit soulevée. Si l'embase n'est pas dans cette position, procéder comme suit:
Sans l'opérateur à bord, en tournant la clef dans le sens des aiguilles d'une montre, le display s'allume et après 3 secondes automatiquement tous les groupes de travail s'arrêtent et se positionnent en position haute.
Fermer la machine en tournant la clef dans le sens inverse aux aiguilles d'une montre.
Avec l'embase remontée, enclencher les brosses en les tournants comme dans la figure.

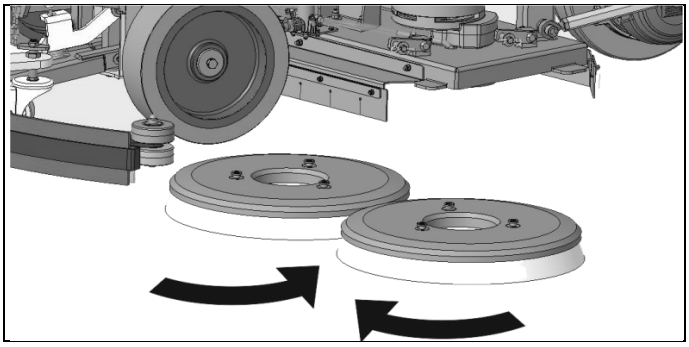

On conseille d'inverser chaque jour la position des brosses afin d'en assurer un emploi plus durable. Si les brosses sont déformées inévitablement nous vous conseillons de les remonter dans la même position, pour éviter qu'une inclinaison différente des brins provoque des efforts excessifs au moteur ou soit cause des vibrations désagréables.

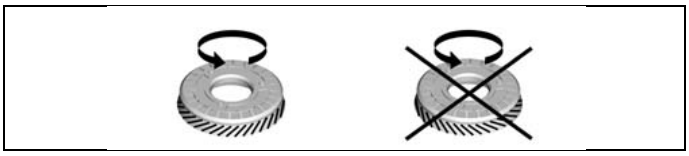

## REGLAGE DU VOLANT

En agissant sur le levier (1), il est possible de déverrouiller le volant pour l'ajuster à distance de l'opérateur.

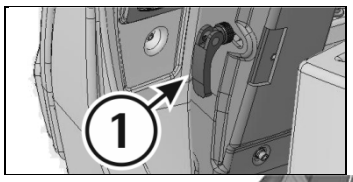


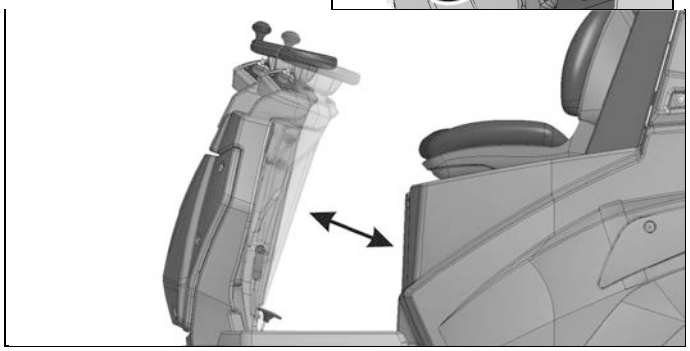

Pour augmenter et diminuer la force de serrage du levier, tourner les embouts.

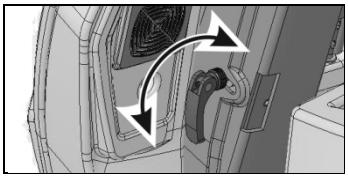

## RÉGLAGE DU REPOSE-PIEDS

Agir sur le pommeau (1) pour régler la hauteur du repose-pied.

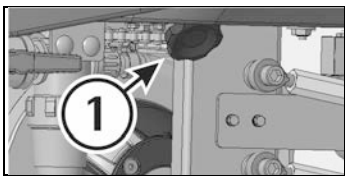

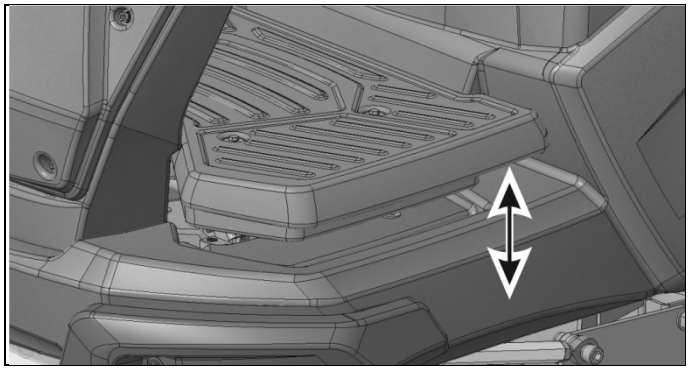

**RÉGLAGE DU SIÈGE**

Agir sur le levier (1) pour régler la position du siège.

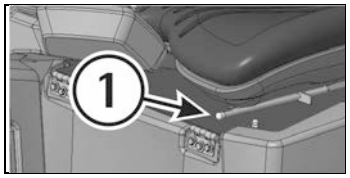


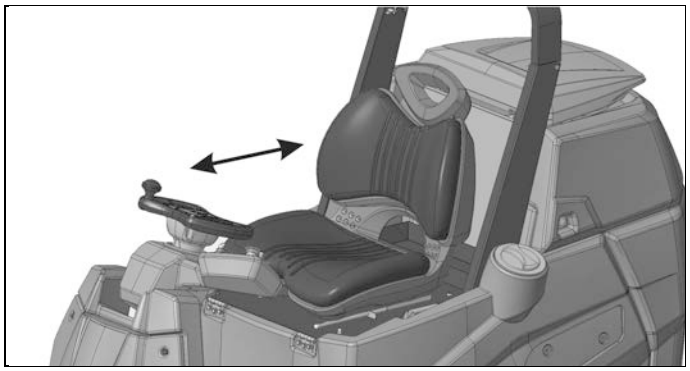

## NETTOYAGE DES SOLS

### CONNEXION CONNECTEUR DES BATTERIES ET ALLUMAGE DE LA MACHINE

Une fois que la recharge des batteries a été terminée:

1. Débrancher le connecteur (2) chargeur des batteries du connecteur des batteries (1).
2. Brancher le connecteur des batteries (1) au connecteur de la machine (3).

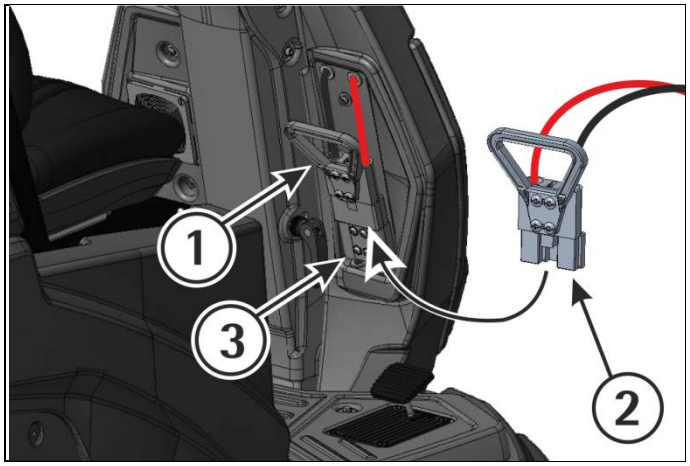


### RÉSERVOIR DE RÉCUPÉRATION

Vérifier que le bouchon arrière (1) soit correctement serré et que le bouchon (2) du tuyau de vidange soit fermé et positionné dans son siège.
Le réservoir de récupération est équipé avec un couvercle (3) qui vient bloqué grâce à la dépression provoquée du moteur d'aspiration pendant l'utilisation.

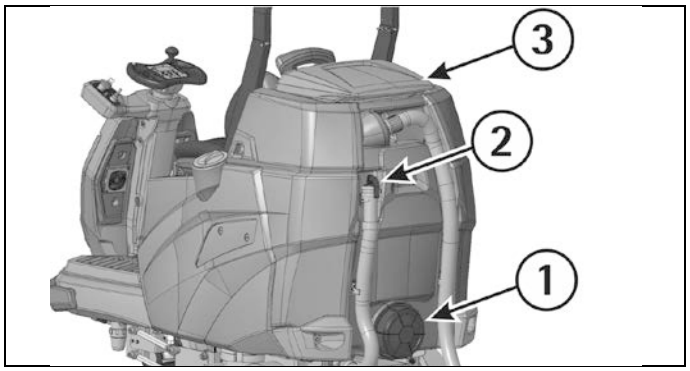


### RESERVOIR DE LA SOLUTION

La capacité du réservoir de solution est indiquée dans les caractéristiques techniques.
Dévisser le bouchon de remplissage qui se trouve dans le côté gauche de la machine et remplir le réservoir de solution avec de l'eau propre, à une température inférieure à 50°C. Ajouter le détergent liquide à la concentration et avec les modalités prévues par le fabricant. Pour éviter la formation d'une quantité excessive de mousse, qui nuirait au moteur d'aspiration, utiliser un pourcentage minimum de détergent.

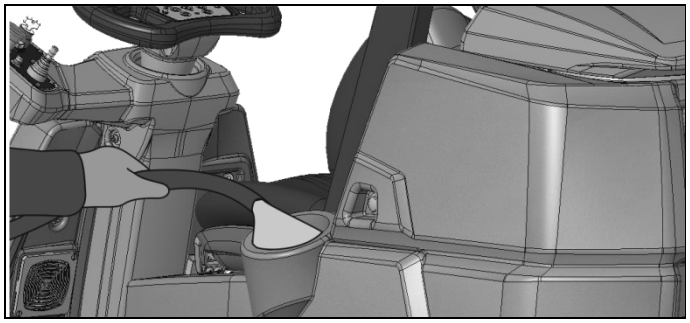

Visser le couvercle du réservoir de la solution.

Utiliser toujours du détergent à mousse modérée.
Se protéger contre les contacts accidentels ou les éclaboussures avec les dispositifs de protection fournis par le fabricant du détergent.
Pour éviter avec sécurité la production de la mousse, avant de commencer le travail, introduire dans le réservoir de récupération une quantité minimale de liquide antimousse.
**Ne pas utiliser des acides à l'état pur.**

### SIGNAL DE RESERVE SOLUTION DETERGENTE

Lorsque le $H_2O$ apparaît sur le display, cela signifie que la machine est entrée en réserve du détergent qui correspond à environ 20 litres.
L'indication alterne une visualisation du display à une indication en plein display.

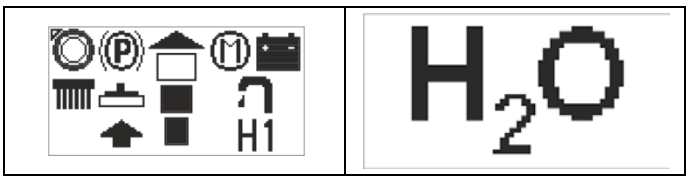


### SELECTION NIVEAU DU DEBIT

En agissant sur le sélecteur (1) l'utilisation de l'électrovanne est activée ou désactivée.
Le niveau change la valeur de H de H1 à H7 et le niveau de débit apparaît instantanément sur le display.

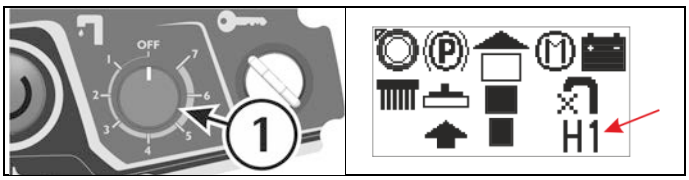


En modalité standard le débit de détergent reste comme défini.
En modalité 3S le débit de détergent change en fonction de la vitesse.

## ACTIONNEMENT DE LA MACHINE

Un dispositif de sûreté empêche le mouvement de la machine si l'opérateur n'est pas bien positionné sur le siège.

Pour demarrerà la machine:

1. Se positionner à la position de conduite.
2. Tourner la clef (1) dans le sens des aiguilles d'une montre pour allumer la machine.
3. Vérifier l'état de charge des batteries sur le display. Automatiquement la machine passe en mode de fonctionnement manuel (MAN).
4. Sélectionner la direction en agissant sur le manipulateur (2).

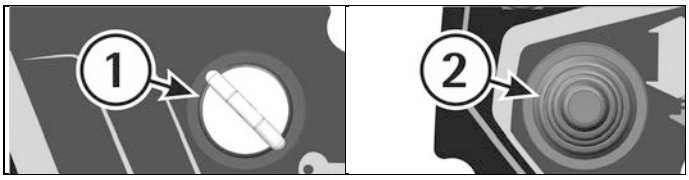


### TRAVAIL MANUEL

1. Vérifier que la machine soit réglée en modalité manuelle, sinon appuyer sur le bouton (1) et sur le display vient visualisé le symbole correspondant.

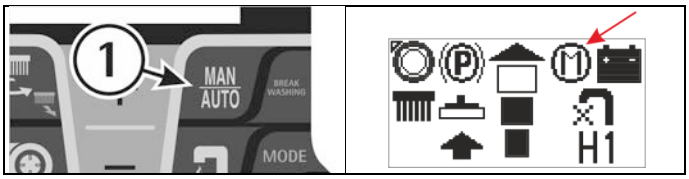

2. Presser le bouton du moteur d'aspiration (2); le symbole du moteur d'aspiration change d'éteint à allumé et le moteur d'aspiration commence à aspirer.

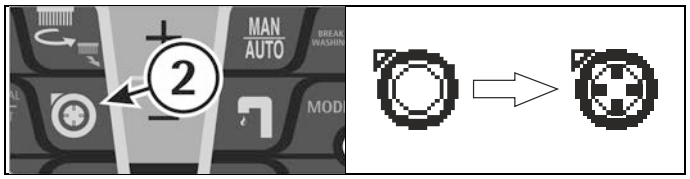


3. Régler le niveau de débit de la solution détergente à l'aide du sélecteur (3).

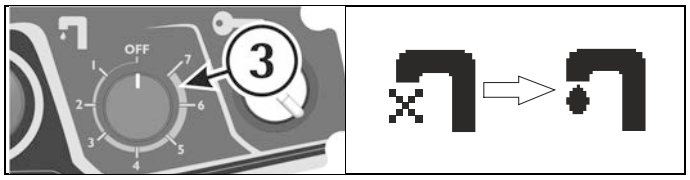


4. Faire descendre l'embase des brosses sur le sol en pressant le bouton (4); sur le display vient visualisé premièrement le symbole de la descente et ensuite lequel de l'actionnement des moteurs des brosses.

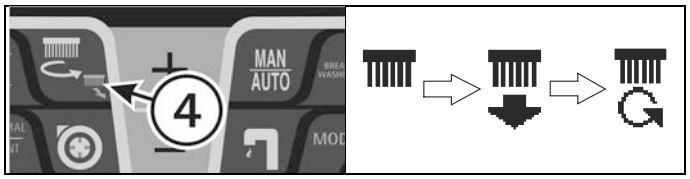


5. En agissant sur le bouton (5) baisser le suceur.

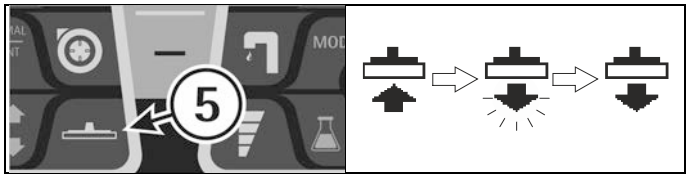


6. Pendant les premiers mètres contrôler que le réglage du suceur garanti un séchage impeccable et que le débit de la solution détergente soit adéquat. Il doit être suffisant pour mouiller uniformément le sol en évitant l'écoulement du détergent des bavettes de protection. On vous fait remarquer que la quantité correcte de la solution détergente est toujours en fonction de la nature du sol, de l'importance de la saleté et de la vitesse.

En modalité manuel:
– si avec le moteur d'aspiration éteint on va baisser le suceur, automatiquement le moteur d'aspiration s'allume;
– si avec le suceur bas on va éteindre le moteur d'aspiration, le suceur se soulève et le moteur d'aspiration s'éteint.

## RÉGLAGE PRESSION DES BROSSES

Pour régler la pression des brosses, appuyer deux fois sur le bouton (1).

Sur le display deviendra clignotant la valeur de P1, P2 ou P3.
Appuyer sur les boutons (+) et (-) pour sélectionner la pression, à la fin des éclairs la valeur est réglée.

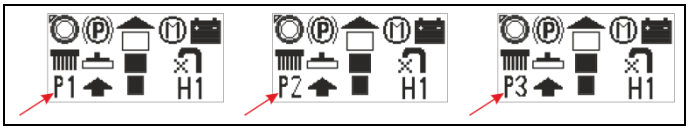


## REGLAGE VITESSE, AVANCE ET MARCHE ARRIERE

Avant de déplacer la machine, sélectionner le niveau de la vitesse maximale pendant le travail. Agir sur les boutons (+) et (-), le niveau de la vitesse vient visualisée sur le display.

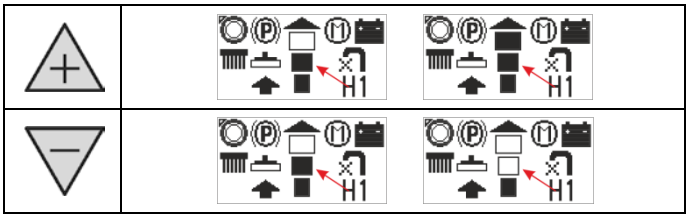

Pour déplacer la machine, sélectionner la direction en agissant sur le manipulateur (1) situé sur le panneau de bord.

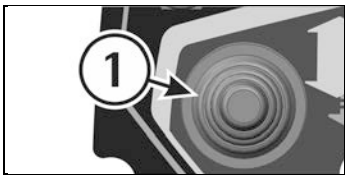


Appuyer sur la pédale (2) positionnée sur le repose-pied pour habiliter la marche. Utiliser la pédale (3) pour régler la vitesse pendant le travail. La vitesse changera de la vitesse minimale à la maximale précédemment définie et visualisée sur le display.

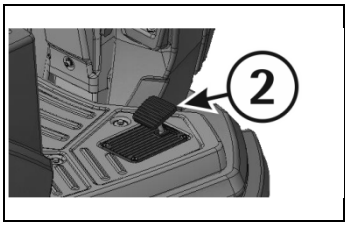


Si on sélectionne la marche arrière l'embase reste baissé et le suceur se soulève.
Quand on reprend la marche en avant, le suceur descend.

## TRAVAIL EN MODE AUTOMATIQUE

L'actionnement automatique est utile pour simplifier le travail de l'opérateur.

1. Vérifier que la machine soit réglée en modalité automatique, sinon appuyer sur le bouton (1) et sur le display vient visualisé le symbole correspondant.

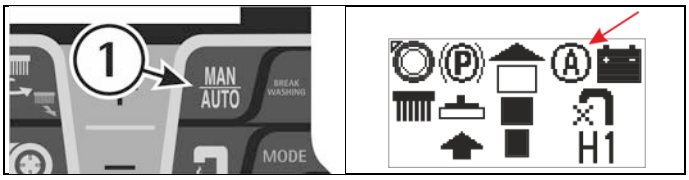


2. Appuyer sur la pédale de la marche positionnée sur le repose-pied.

Une fois pressée, la machine avance en marche avant, l'embase descend et simultanément le suceur descend, donc l'électrovanne s'habilite, les brosses commencent à tourner et le moteur d'aspiration s'allume.
Avant de démarrer la machine, et donc avant d'appuyer la pédale de la marche, on peut définir: pression de l'embase, niveau détergent.
Les valeurs définies apparaissent instantanément sur le display.
Pour régler le débit détergent voir dans "SELECTION NIVEAU DU DEBIT".
En relâchant la pédale commande de la marche: l'embase des brosses se soulève, les moteurs des brosses se ferment, l'électrovanne se ferme et le moteur d'aspiration s'arrête.

Si pendant le travail en modalité automatique on presse le bouton de l'embase ou du suceur, la machine passe en modalité manuel.

**MODALITE STANDARD – 3S**
La machine régule toujours le débit de la solution détergente par un manipulateur 8 positions (voir dans "SELECTION NIVEAU DU DEBIT").
En modalité standard le débit de la solution détergente est constant par rapport à la quantité sélectionnée avec le manipulateur.
En modalité 3S la machine modifie le débit du flux solution détergente sélectionné avec le manipulateur en fonction de la vitesse jusqu'au maximum réglé, afin d'avoir une quantité d'eau constante par $m^2$.
Si la machine est à l'arrêt, la vitesse est de 0 et l'eau ne sort pas.

**SÉLECTION MODALITÉ STANDARD – 3S**

Pour passer d'une modalité à une autre, appuyer une fois sur le bouton (1).

Le symbole du circuit correspondent commence à clignoter sur le display (voir dans "SELECTION NIVEAU DU DEBIT").

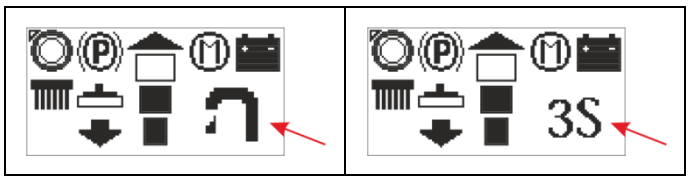


Utiliser les boutons (2) de navigation pour sélectionner la modalité désirée.

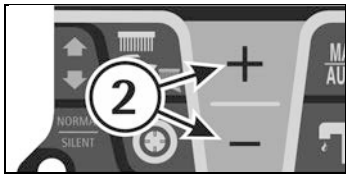


Après quelques secondes, le symbole s'arrête de clignoter et la modalité est sélectionnée.

**MODALITE OPTIONNEL – 3SD (SOLUTION SAVING SYSTEM DOSEUR)**
Il est un système qui permet le dosage prédéfini de la quantité à pourcentage du détergent qui se mélangera avec l'eau provenant du réservoir de la solution.
La machine règle toujours le débit d'eau détergent avec le manipulateur à 8 positions (voir dans "SELECTION NIVEAU DU DEBIT").

Si le système de dosage automatique n'est pas utilisé pendant une longue période, il est conseillé de laver les tuyaux uniquement avec de l'eau en faisant fonctionner la pompe pendant quelques minutes. Pour ce faire, utiliser un bidon rempli uniquement d'eau.

**SELECTION MODALITE STANDARD – 3SD**

Pour passer d'une modalité à une autre, appuyer une fois sur le bouton (1).

Le symbole du circuit correspondent commence à clignoter sur le display (voir dans "SELECTION NIVEAU DU DEBIT").

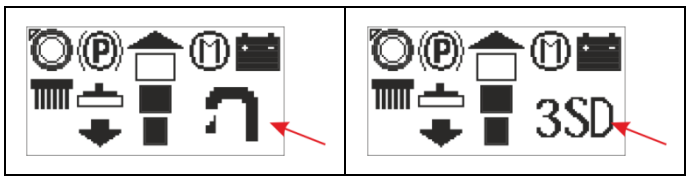


Utiliser les boutons (2) de navigation pour sélectionner la modalité désirée.

Après quelques secondes, le symbole s'arrête de clignoter et la modalité est sélectionnée.

**INSTALLATION BIDON DETERGENT (MODALITE 3SD)**
Pour utiliser la machine en modalité 3SD, il est nécessaire d'installer le bidon contenant le détergent comme suit:

Insérer le bidon dans le logement approprié.

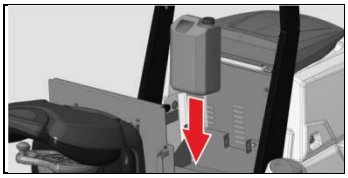

Enlever le bouchon du bidon et le remplacer par l'adaptateur. Le tuyau doit toucher le fond du bidon.

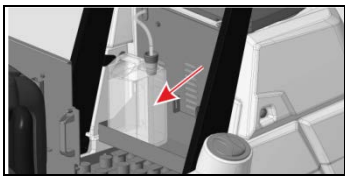

Fixer le bidon avec la courroie.

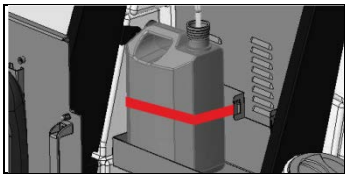

Choisir toujours le détergent en fonction de la saleté à laver et suivre scrupuleusement les instructions du fabricant.
Ne pas mélanger des détergents de types différents.

**SELECTION NIVEAU DETERGENT (MODALITE 3SD)**
Lorsque l'utilisation de la machine en modalité 3SD, il est nécessaire de régler la quantité du détergent à utiliser.

Pour sélectionner le niveau du détergent, appuyer sur le bouton (1).

La valeur en pourcentage commencera à clignoter sur le display.

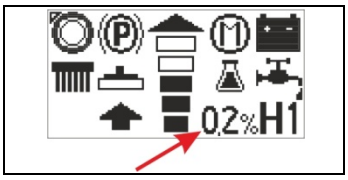


Appuyer sur les boutons de navigation (2) pour sélectionner la quantité du détergent désirée.

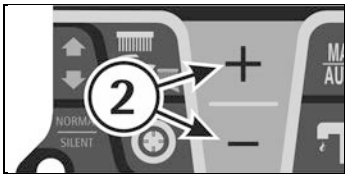


Après quelques secondes, la valeur s'arrête de clignoter et le pourcentage de détergent est sélectionné.
Avec la valeur 0%, on utilise seule l'eau pour laver.

## SYSTEME DE L'OZONE (OPTIONNEL)

La machine peut produire de l'eau avec un niveau d'ozone suffisamment haut pour pouvoir créer la désinfection sur les surfaces traitées.

Pour passer d'une modalité à l'autre, appuyer une fois sur le bouton (1).

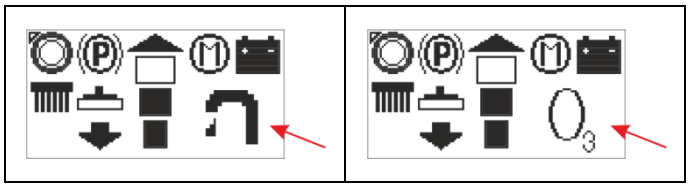

Quand l'indication O3 cesse de clignoter, le système est sélectionné.

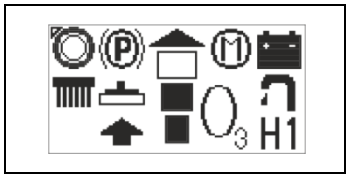


Pour utiliser au mieux le système d'ozone, procéder de la manière suivante:

1. S'assurer que l'intérieur du réservoir solution soit propre, éventuellement le rincer en faisant au moins deux remplissages et deux vidanges.
2. Remplir le réservoir de la solution avec de l'eau du robinet (ne rajouter aucun détergent).

La production d'ozone est instantanée et n'est produite que lorsque l'eau est distribuée. Pendant le travail, le symbole du système clignote pendant la production d'ozone.

L'ozone est un gaz avec une odeur très pénétrante et peut être irritante.

L'eau ozonée est fortement oxydante, par conséquent, pour préserver de l'oxydation (rouille) les parties métalliques de la machine, il est convenable de faire au moins une fois par semaine, un rinçage avec de l'eau sur toute la partie basse de la machine.

A la fin du travail il n'est pas nécessaire de vider le réservoir de la solution.

## COMBINER LE SYSTEME D'OZONE AVEC LES SYSTEMES 3S ET 3SD

Si la machine, en plus d'être équipée du système d'ozone, est aussi munie d'un des deux circuits 3S ou 3SD, il est possible de travailler à la fois avec l'ozone et avec dosage d'eau.
Comme le travail avec l'ozone doit être effectué uniquement avec de l'eau propre, seul la modalité 3S combiné à l'ozone sera possible.
Pour passer d'une modalité à l'autre, appuyer une fois sur le bouton (1).

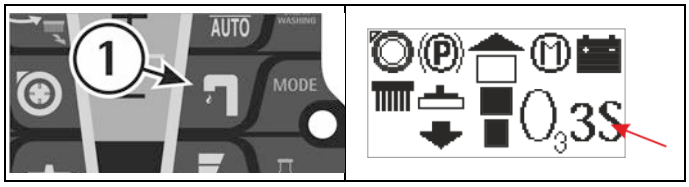


## MOTEUR D'ASPIRATION MODALITE SILENCIEUSE

Il est possible de démarrer la modalité silencieuse du moteur d'aspiration en pressant pour quelques secondes le bouton d'allumage (1) du même moteur.
Quand la modalité silencieuse est démarrée, le symbole sur le display change.

## MODALITE STANDBY

Après 10 minutes d'inactivité, si la machine est allumée, elle va en modalité stand-by et le display s'éteint. Pour reprendre le travail, presser n'importe quel bouton du tableau de bord ou presser la pédale de la marche, le display se rallume et après quelque seconde la machine revient active.

## KLAXON

La machine est équipée d'un klaxon qui s'active en appuyant sur le bouton (1).

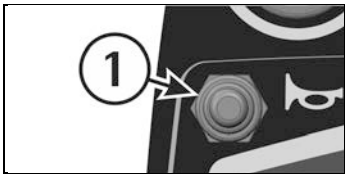


## BOUTON D'URGENCE

Dans le cas d'une urgence appuyer sur le bouton (1) situé sur le tableau de bord. Les fonctions et la marche s'arrêtent instantanément.
Pour les rétablir, tourner le bouton dans le sens des aiguilles d'une montre.

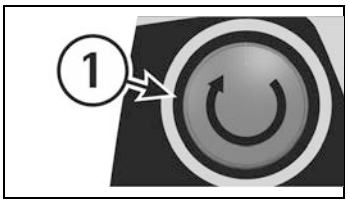


## FREIN DE STATIONNEMENT

La machine est équipée d'un frein de stationnement sur la motoroue, qui agit au relâchement total de la pédale ou quand la machine est sans les batteries. En cas d'urgence ou simplement pour arrêter la machine, il est suffisant de relâcher la pédale. Le frein reste inséré jusqu'à quand la pédale vient pressée de nouveau. Quand les batteries sont connectées et quand l'interrupteur à clef est positionné sur 1, sur le display vient visualisé le frein inséré.

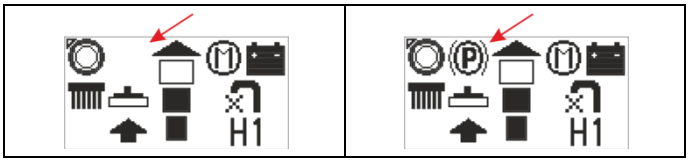


## MOUVEMENT MANUEL DE LA MACHINE

Pour mouvementer la machine manuellement, il est nécessaire de débloquer le frein de stationnement qui bloque la motoroue. Pour faire ça, tenir le levier (3) soulevé. Une corde est fournie avec la machine qui permet l'actionnement du levier (3).
Après avoir déplacé la machine enlever la corde et la conserver pour une réutilisation éventuelle.

Lorsque le frein de stationnement est débranché manuellement, par exemple quand on doit déplacer la machine sans les batteries, éviter de parcourir rampes inclinées et encore moins stationner sur les mêmes.

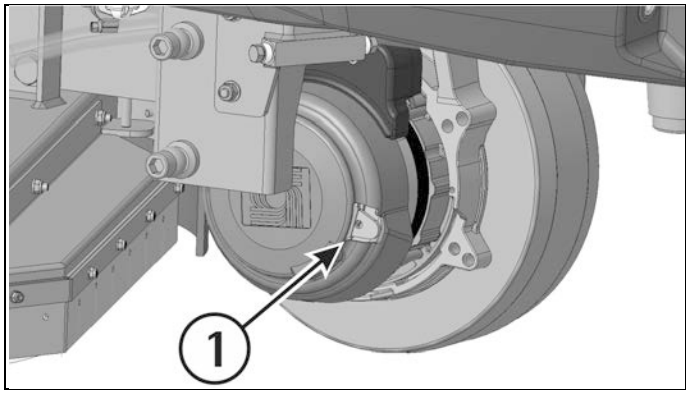


**DISPOSITIF TROP PLEIN**

Pour éviter des dommages sérieux aux moteurs d'aspiration, la machine est équipée d'un flotteur qui intervient lorsque le réservoir de récupération est plein. La machine indique la visualisation du symbole sur le display.

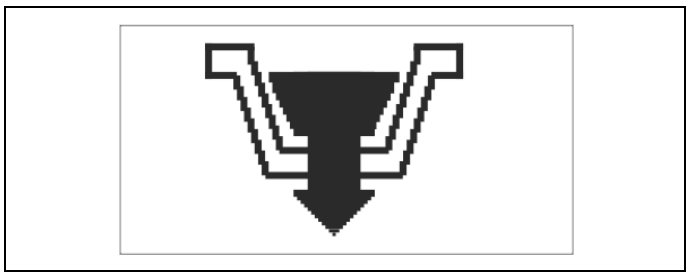

Dans ce cas, il est nécessaire de procéder à la vidange du réservoir de récupération (voir paragraphe "VIDANGE ET NETTOYAGE DU RESERVOIR DE RECUPERATION").

## ARRET DE LA MACHINE A LA FIN DU NETTOYAGE

### MODALITE BREAK WASHING

EN MODE DE TRAVAIL SOIT AUTOMATIQUE QUE MANUEL:

1. A la fin du cycle de lavage, en appuyant sur le bouton (1) on choisit le fonctionnement BREAK WASHING.

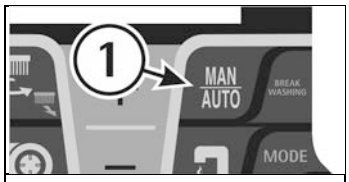


2. Lorsque la modalité est insérée, sur le display apparaît l'indication BREAK WASHING.

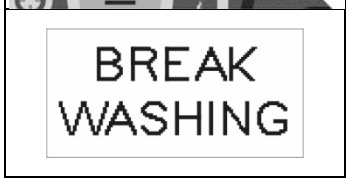


Dans ce cas, automatiquement les brosses se soulèvent, l'électrovanne se ferme, et on peut comme ça terminer le travail de séchage pour un temps total de 15 secondes, après quoi se soulève aussi le suceur et l'aspiration se ferme.

**NOTE: toutes ces phases sont faites avec la machine en mouvement, de façon que le suceur sèche la zone du sol intéressée et en outre sèche le tuyau d'aspiration du liquide sale. Il est possible à n'importe quel moment d'interrompre la procédure BREAK WASHING en arrêtant la marche.**

Pendant la phase de BREAK WASHING, quand on relâche la pédale commande de marche plus de 3 secondes la machine retourne en modalité manuel (MAN).

**La modalité (BREAK WASHING) est spécifique pour le déplacement à la fin de l'opération du nettoyage.**

## ENTRETIEN JOURNALIER

### VIDANGE ET NETTOYAGE DU RESERVOIR DE RECUPERATION

1. Empoigner le tuyau de vidange situé dans la partie arrière de la machine après l'avoir extrait de son siège du support.
2. Enlever le bouchon du tuyau de vidange en actionnant le levier situé sur le bouchon et vider le réservoir de récupération dans les bacs prévus, conformément aux normes en vigueur pour ce qui concerne l'écoulement des liquides.

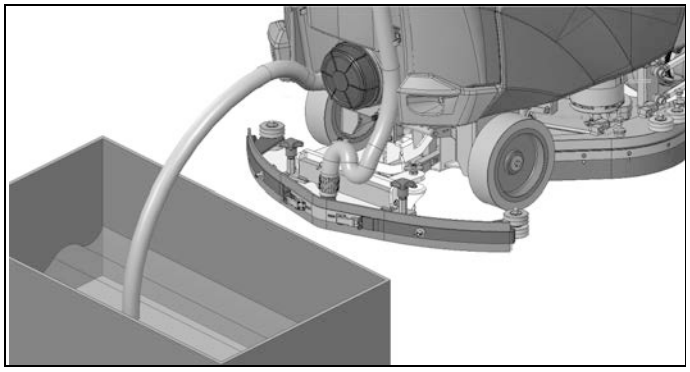

3. Après avoir vidé complètement le réservoir, tirer le tiroir de vidange (1) en relâchant le levier (2) et dévisser le bouchon (3).

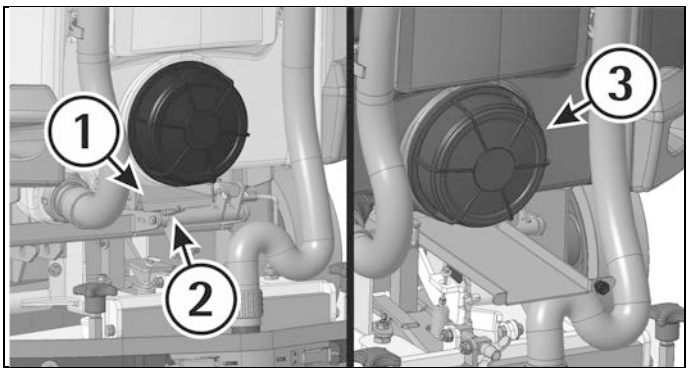


4. Rincer le réservoir avec un jet d'eau.

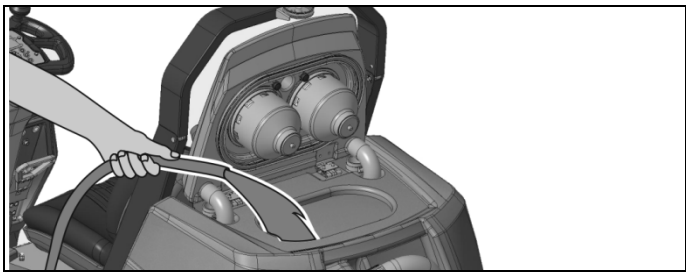

### NETTOYAGE DES FILTRES D'ASPIRATION

1. Ouvrir le couvercle (1) et dévisser le pommeau (2) pour libérer la protection du filtre (3).
2. Tourner la protection du filtre dans le sens des aiguilles d'une montre pour la libérer.

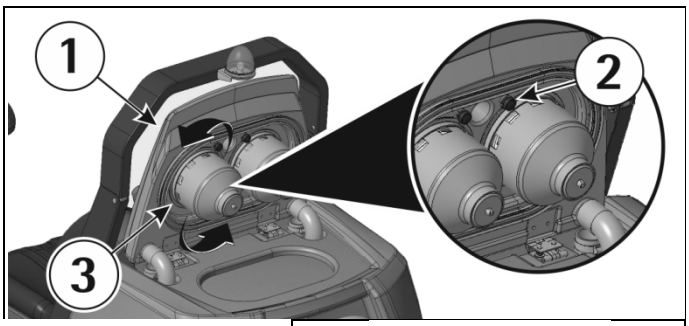


3. Enlever le filtre et sa protection.
4. Avec un jet d'eau nettoyer tout le group et particulièrement les parois et le fond du filtre.
5. Faire toutes les opérations de lavage avec soin.
6. Remonter le tout.

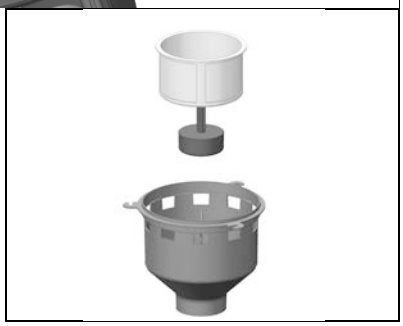

Ne jamais laver l'intérieur du couvercle réservoir récupération, pour ne pas endommager irréparablement le moteur.

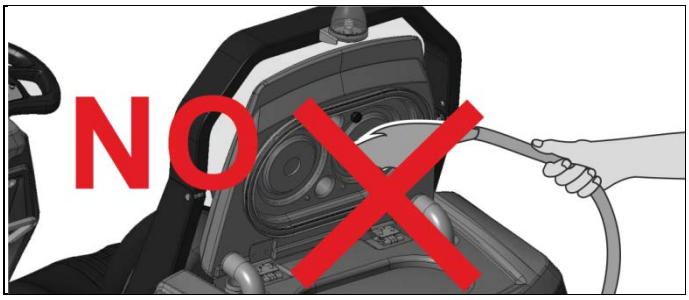

### DÉMONTAGE AUTOMATIQUE DES BROSSES

Avec l'embase en position relevée et le manipulateur de la direction en position centrale, appuyer sur le bouton de l'embase (1) pendant quelques secondes.

### NETTOYAGE DES BROSSES

Démonter les brosses et les nettoyer avec un jet d'eau (pour le démontage des brosses voir dans "DEMONTAGE AUTOMATIQUE DES BROSSES").

### NETTOYAGE DU SUCEUR

Maintenir le suceur propre garanti un séchage meilleur.
Pour son nettoyage il est nécessaire de:
1. Enlever le tuyau de suceur (4) du manchon.
2. Démonter le suceur (3) du support (1) desserrant les colonnettes (2) et en les faisant glisser dans les boutonnières correspondantes jusqu'à les libérer.
3. Nettoyer soigneusement l'intérieur de l'embrayage sur le suceur en éliminant éventuels déchets de saleté.
4. Nettoyer soigneusement les bavettes du suceur.
5. Remonter le tout.

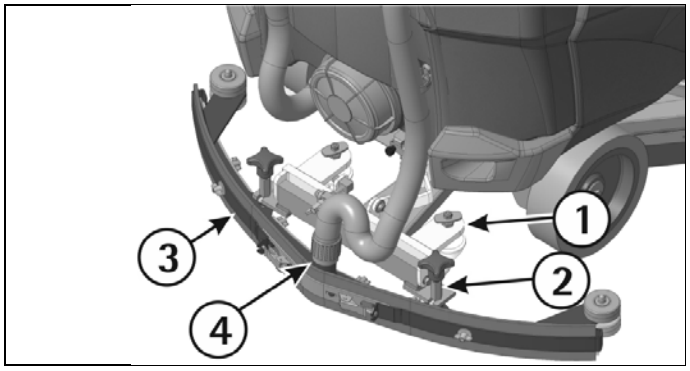


## ENTRETIEN HEBDOMADAIRE

### CONTROLE DE LA BAVETTE ARRIERE DU SUCEUR

Contrôler l'état d'usure de la bavette du suceur et éventuellement la tourner ou la remplacer.
Pour le remplacement il est nécessaire de:
1. Remonter le suceur (voir paragraphe "ARRET DE LA MACHINE A LA FIN DU NETTOYAGE").
2. Décrocher les fermetures (1).
3. Dévisser les écrous papillon (2) pour enlever les parties finales des lames presse-bavette extérieures (3) et successivement la lame presse-bavette centrale (4).
4. Enlever la bavette (5) pour la tourner ou la remplacer.

Pour remonter le suceur répéter au contraire les opérations susdites.

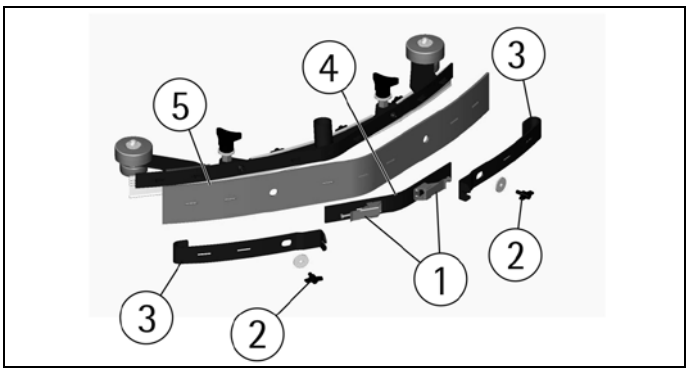


### NETTOYAGE TUYAU DU SUCEUR

Chaque semaine ou en cas d'aspiration insuffisante, il est nécessaire de contrôler que le tuyau du suceur ne soit pas obstrué. Eventuellement, pour le nettoyer, procéder de la façon suivante:
1. Enlever le tuyau (1) du manchon de suceur.

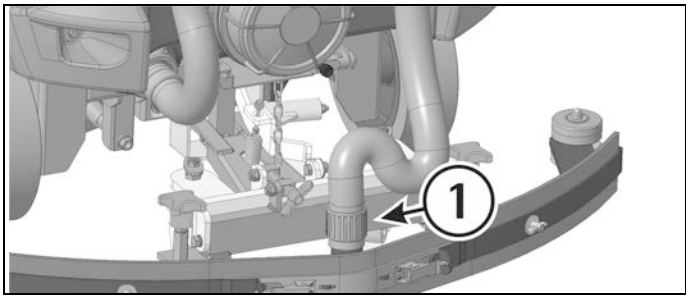


2. Laver l'intérieur du tuyau avec un jet d'eau.
3. Pour remettre le tuyau, répéter au contraire les opérations susdites.

Ne pas laver le flexible qui va du moteur d'aspiration au réservoir du récupération.

### NETTOYAGE DU RESERVOIR SOLUTION ET FILTRE

Amener la machine à l'endroit prévu pour la vidange de la solution détergente.
1. Dévisser le bouchon de remplissage du réservoir de la solution.

2. Fermer le robinet (1) débit détergent.

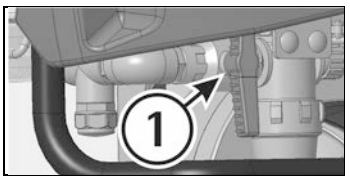


3. Dévisser le filtre (2).
4. Ouvrir le robinet (1) débit détergent.

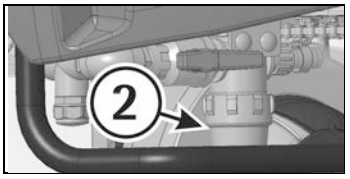


5. Rincer avec un jet d'eau le réservoir de la solution.

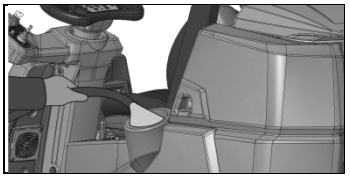

6. Rincer avec un jet d'eau les composants du filtre.
7. Après le nettoyage fermer le filtre et le bouchon du réservoir.
8. Laisser le robinet ouvert.
9. Le réservoir solution peut également être vider en dévissant le bouchon (3).

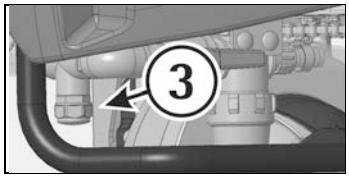


## ENTRETIEN BIMESTRIEL

### CONTROLE DE LA BAVETTE AVANT DU SUCEUR

Contrôler l'état d'usure de la bavette du suceur et éventuellement la remplacer.
Pour le remplacement il est nécessaire de:
1. Démonter le suceur (voir paragraphe "NETTOYAGE DU SUCEUR").
2. Démonter la partie arrière du suceur (voir paragraphe "CONTROLE DE LA BAVETTE ARRIERE DU SUCEUR").
3. Dévisser les écrous papillon (1) et enlever la lame presse-bavette avant (2).
4. Remplacer la bavette avant (3).

Pour remonter le suceur répéter au contraire les opérations susdites.

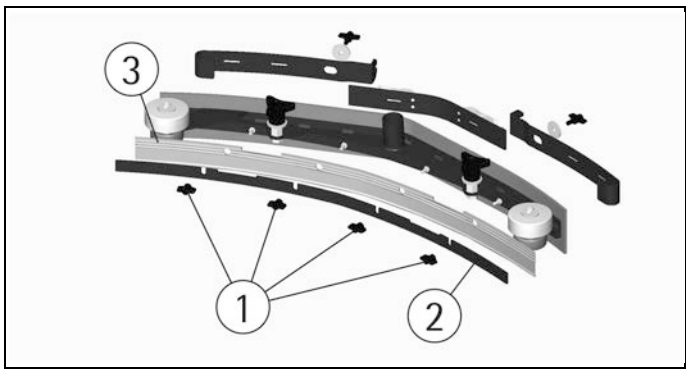


## ENTRETIEN SEMESTRIEL

### CONTROLE DES BAVETTES DE PROTECTION

Avec les brosses montées, les bavettes de protection doivent effleurer le sol. Si les bavettes sont usées, on doit les remplacer. Il est suffisant de décrocher l'accrochage à levier situé dans la partie arrière du groupe d'embase des brosses de l'anneau situé à l'extrémité libre des lames métalliques pour enlever les bavettes usées et monter les nouvelles (voir paragraphe "MONTAGE ET DEMONTAGE DE LA BAVETTE DE PROTECTION"). On réalise l'opération sur les deux bavettes de protection.

## CONTROLE DE FONCTIONNEMENT

**Le contrôle de l'état de fonctionnement de la machine vient déféré au service d'assistance technique autorisé.**

**Ne jamais laisser les batteries déchargées pour longtemps.**
**En cas d'une visualisation des alarmes, contacter le service d'assistance technique autorisé.**

Si avec la clef d'allumage positionnée dans le sens des aiguilles d'une montre ne s'active pas le display et aucune autre fonction, il est nécessaire de contrôler la connexion des batteries à la machine (voir paragraphe "CONNEXION CONNECTEUR DES BATTERIES ET ALLUMAGE DE LA MACHINE"). Si le problème persiste, contacter le service d'assistance technique autorisé.

### LE MOTEUR D'ASPIRATION NE FONCTIONNE PAS

1. Vérifier que l'interrupteur d'urgence (1) ne soit pas activé.

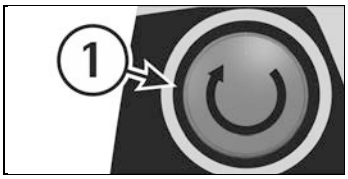


2. Arrêter et rallumer la machine avec l'interrupteur à clef (2).

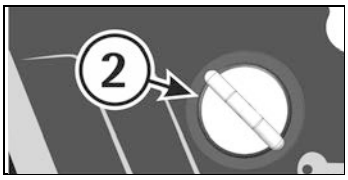


3. Contrôler l'état de la charge des batteries sur le display.

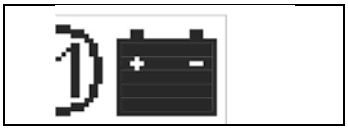

4. Contrôler que sur le display soit active la signalisation d'allumage du moteur d'aspiration.

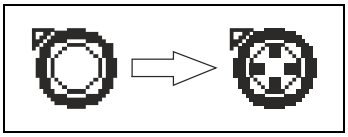

### LE MOTEUR DES BROSSES NE FONCTIONNE PAS

1. Vérifier que l'interrupteur d'urgence (1) ne soit pas activé.

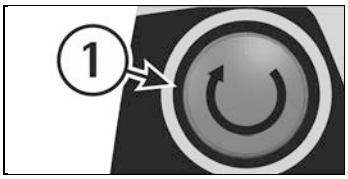


2. Arrêter et rallumer la machine avec l'interrupteur à clef (2).

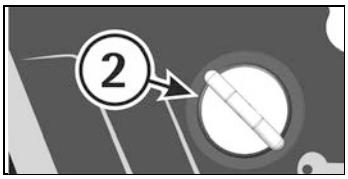


3. Contrôler l'état de charge des batteries sur le display.

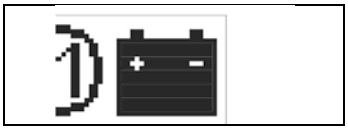

4. Contrôler que sur le display soit active la signalisation d'allumage du moteur des brosses.

5. Appuyer sur la pédale commande de marche (3) située sur le repose-pied pour démarrer la machine.

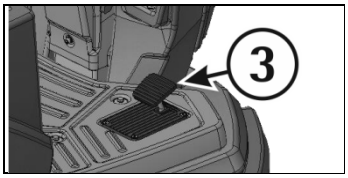


Si le problème persiste, contacter le service d'assistance technique autorisé.

**LE MOTEUR DE TRACTION NE FONCTIONNE PAS**

1. Se positionner à la place du conducteur.
2. Vérifier que l'interrupteur d'urgence (1) ne soit pas activé.

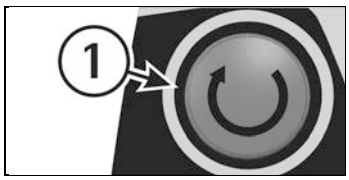


3. Arrêter et rallumer la machine avec l'interrupteur à clef (2).

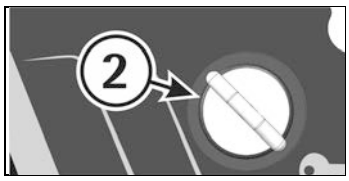


4. Vérifier la position du manipulateur (3).

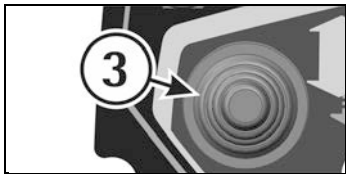


En présence des signaux d'alarme, il est nécessaire de fermer et rallumer la machine pour rétablir le fonctionnement.

5. Contrôler l'état de charge des batteries sur le display.

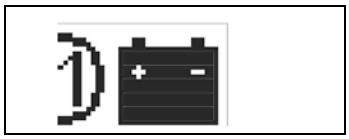

6. Appuyer sur la pédale commande de la marche (4) situé sur le repose-pieds pour démarrer la machine.

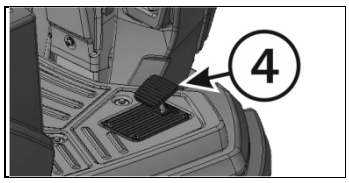


Si le problème persiste, contacter le service d'assistance technique autorisé.

**LA SOLUTION NE DESCENDE PAS SUR LES BROSSES**

La machine est équipée avec l'électrovanne, donc pour faire descendre la solution détergente il est nécessaire que les brosses tournent.

1. Vérifier sur le display qui l'électrovanne soit habilitée.

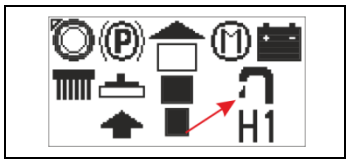


2. Contrôler le niveau de liquide dans le réservoir de la solution.
3. Contrôler que le filtre solution soit propre (voir dans le paragraphe "NETTOYAGE DU FILTRE SOLUTION").

Si le problème persiste, contacter le service d'assistance technique autorisé.

**LA MACHINE NE NETTOIE PAS BIEN**

1. Les brosses n'ont pas les brins de la dimension appropriée: contacter le service d'assistance technique autorisé.
2. Les brosses ont les brins usés. Contrôler l'état de détérioration des brosses et éventuellement les remplacer (les brosses doivent être remplacées quand les brins sont arrivés à une hauteur d'environ 15mm).
3. Pour remplacer les brosses voir "DEMONTAGE AUTOMATIQUE DES BROSSES" et "MONTAGE DES BROSSES".
4. La solution détergente est insuffisante: augmenter l'ouverture du robinet (voir paragraphe "SELECTION NIVEAU DU DEBIT").
5. Contrôler que le détergent soit dans le pourcentage conseillé.
6. Augmenter la pression de l'embase des brosses (voir dans le paragraphe "REGLAGE DE LA PRESSION DES BROSSES").

Consulter le service d'assistance technique autorisé pour tout conseil.

**LE SUCEUR NE SECHE PAS PARFAITEMENT**

1. Contrôler que les bavettes soient propres.
2. Contrôler le réglage de la hauteur et l'inclinaison du suceur (voir "REGLAGE DU SUCEUR" dans "AVANT DE L'EMPLOI").
3. Contrôler que le tuyau d'aspiration soit inséré correctement dans le propre logement sur le réservoir de récupération ou qu'il ne soit pas obstrué.
4. Intervenir sur le filtre d'aspiration en le nettoyant.
5. Remplacer les bavettes si usées.
6. Contrôler que sur le display soit active la signalisation d'allumage du moteur d'aspiration.

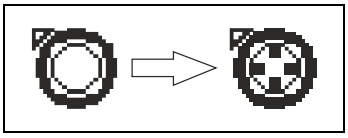

7. Si le moteur est dans la modalité silencieuse, le mettre dans la modalité standard.

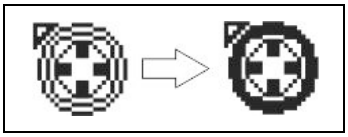

8. Contrôler la fermeture du couvercle d'aspiration.

Si le problème persiste, contacter le service d'assistance technique autorisé.

**PRODUCTION EXCESSIVE DE MOUSSE**

Contrôler qu'on a utilisé du détergent à mousse avec modération. Eventuellement, ajouter une quantité minimale de liquide antimousse dans le réservoir de récupération.
Il est bon de rappeler qu'en cas d'un sol peu sale, une quantité plus importante de mousse se formera. Dans ce cas réduire le pourcentage de la solution détergente.

## ENTRETIEN PROGRAMME

### TABLEAU D'ENTRETIEN PERIODIQUE ORDINAIRE

| INTERVENTION | JOURNALIERE | PERIODIQUE |
|---|---|---|
| NETTOYAGE DU RESERVOIR DE RECUPERATION | • | |
| NETTOYAGE DU FILTRE D'ASPIRATION | • | |
| NETTOYAGE DU FILTRE SOLUTION | | • |
| NETTOYAGE DES BROSSES | • | |
| DEMONTAGE DES BROSSES ET NETTOYAGE | • | |
| NETTOYAGE DU SUCEUR | • | |
| VERIFICATION DE LA BAVETTE AVANT DU SUCEUR | | • |
| VERIFICATION DE LA BAVETTE ARRIERE DU SUCEUR | | • |
| VERIFICATION DE LA BAVETTE DE PROTECTION | | • |
| CONTROLE REGLAGE DU SUCEUR | | • |
| NETTOYAGE DU TUYAU SUCEUR | | • |
| NETTOYAGE DU RESERVOIR DE LA SOLUTION | | • |
| CONTROLE DE L'ELECTROLYTE DES BATTERIES | | • |

FLOORPUL®

FLOORPUL INTERNATIONAL N.V.
GENERAAL DEPREZSTRAAT 10A
B-8530 HARELBEKE

Tel. +32 (0) 56.22.40.44
Fax +32 (0) 56.22.89.74
e-mail: info@floorpul.com
website: www.floorpul.com

FLOORPUL FRANCE SAS:
1 RUE DE L'ORMETEAU
FR-77170 SERVON

Tel. +33 (0) 160.183.122
Fax +33 (0) 160.292.765
e-mail: floorpul@orange.com
website: www.floorpul.com